VITALE

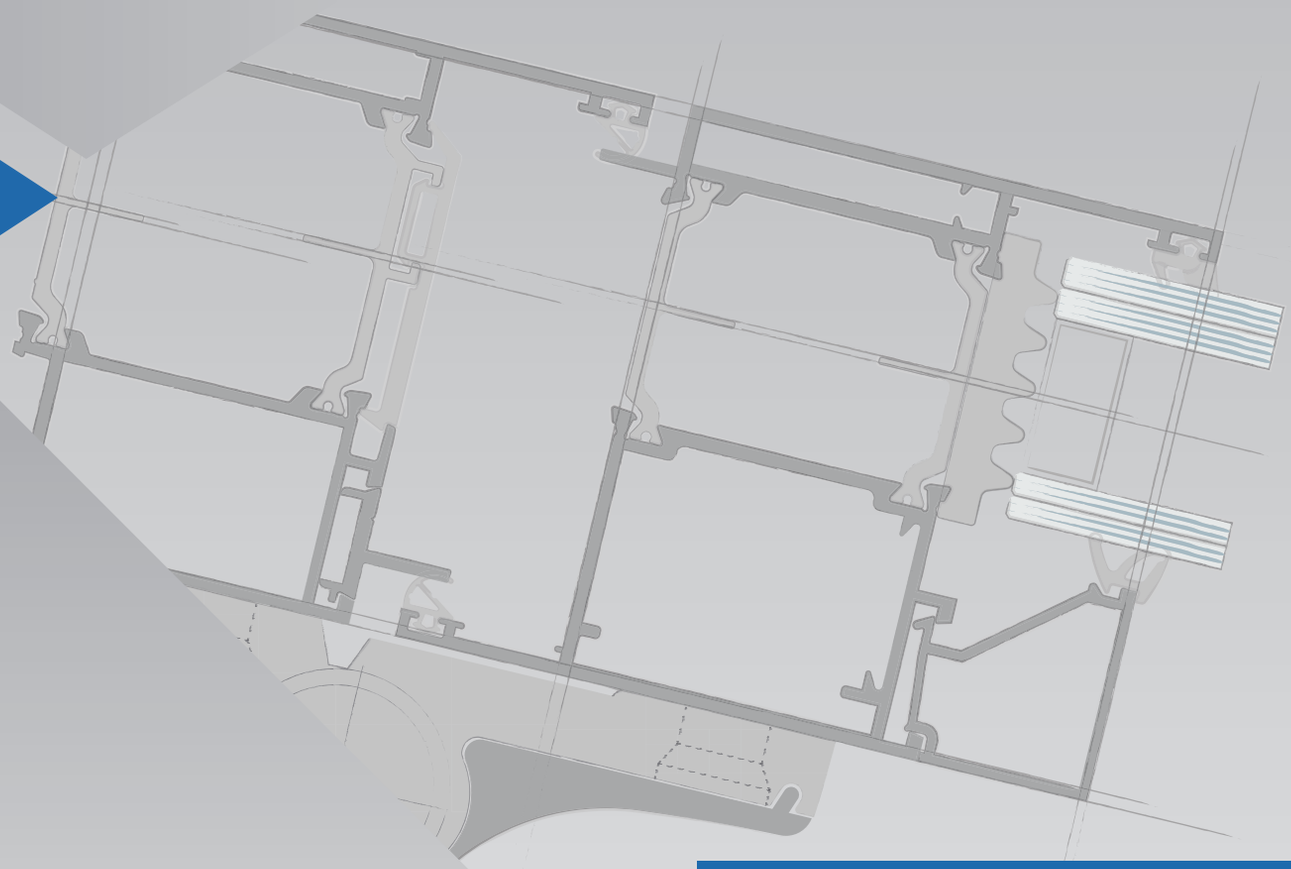

ATLAS 65 - MAGNUM 74 PORTE

TRAFILERIE ALLUMINIO ALEXIA

Porte 65 Atlas - 74 Magnum

	Gruppo
Note generali, descrizione Tecnica del Sistema e marcatura CE	**0.01**
Limiti d'impiego	**0.17**
Accessori	**1.01**
Guarnizioni	**1.05**
Attrezzature	**1.09**
Sagomario profilati ridotti	**2.01**
Profilati 1:1	**2.08**
Fermavetri	**2.27**
Sezioni 1:1	**3.01**
Distinte di Taglio	**4.00**
Lavorazioni Schemi di montaggio	**5.01**
Disassemblati	**6.01**

NOTE GENERALI

PROFILATI

Sono estrusi in lega EN AW 6060 con stato di fornitura T6 e temprati in accordo con le UNI EN 573-3, UNI EN 573-4 e la UNI 755-2.
La lunghezza delle barre dei profilati è di mm 6500 (lunghezza commerciale). Per lunghezze differenti, contattare il nostro Servizio Commerciale. Il peso dei profilati riportato sul catalogo è quello teorico, quindi potrà variare in funzione delle tolleranze dimensionali e di spessore regolamentate dalla UNI EN 12020-1 e 12020-2.

IMBALLAGGIO

Impiegare la giusta protezione (le barre non devono essere a contatto tra di loro), evitare di esporre i profilati direttamente ai raggi solari. In ogni caso il prodotto impiegato per eventuali reimballi deve essere compatibile con la verniciatura o l'ossidazione, seguendo le istruzioni del fornitore.

VERNICIATURA

Nei profilati verniciati, le cave piccole, in particolare quelle delle guarnizioni, possono essere ridotte dallo spessore della vernice stessa. Per limitare il processo della corrosione filiforme occorre eseguire alcune regole quali: sigillare le parti tagliate (vedi taglio 45°), evitare ristagni di condensa all'interno del serramento (aerazione). I profilati a taglio termico sottoposti a verniciatura devono subire un trattamento termico di cottura della verniciatura a temperatura di 180°(-0° +20°) per circa 20 minuti.
Durante tutto il processo di verniciatura, i profilati devono essere supportati in modo da mantenere la rettilineità iniziale e non subire deformazione.

LAVORAZIONE

Durante le fasi di lavorazione, occorre manovrare con delicatezza i profilati, usare la massima cura nella movimentazione dei pezzi, eliminare scorie o residui di trucioli delle lavorazioni precedenti.

ACCESSORI

Per un buon funzionamento del serramento, si consiglia di attenersi alla tecnologia e utilizzare accessori e guarnizioni riportati sul catalogo tecnico.

POSA IN OPERA

E' buona norma installare per ultimo il serramento, così si eviteranno inconvenienti che si possono presentare in cantiere. Fare installare il serramento da personale specializzato, perchè per un buon funzionamento la posa in opera è importante.

MANUTENZIONE

Fare periodicamente con molta attenzione ed appositi olii, la lubrificazione accessoristica. Per mantenere inalterate nel tempo le superfici verniciate o anodizzate è opportuno che vengano pulite con opportuni prodotti non abrasivi, non a base ammoniaca, ma neutri.

Quello riportato in questo catalogo è di proprietà delle **Trafilerie Alluminio Alexia Spa** e a termine di legge ne vieta la vendita e la riproduzione, se non esplicitamente autorizzata. Tutti i dati riportati nel presente catalogo sono indicativi e non impegnano le **Trafilerie Alluminio Alexia Spa**. Le Trafilerie Alluminio Alexia Spa si riservano di apportare modifiche che si riterranno opportune ai prodotti illustrati sul presente catalogo senza alcun preavviso.

65 Atlas Porte

DESCRIZIONE TECNICA DEL SISTEMA

Profilati estrusi in alluminio lega:	EN AW 6060
Stato di fornitura:	T6
Tolleranze dimensionali e spessori:	EN 12020/2

Sistema di tenuta aria-acqua

Guarnizione in doppia battuta in Epdm strutturata per sopportare particolari condizioni di basse pressioni o depressioni.

Dimensioni base del sistema

Telai fissi:	65 mm
Telai apribili:	73 mm o 65 mm
Altezza aletta vetro:	22 mm
Campo vetro:	da 8 a 52 mm
Sovrapposizione muro dei telai fissi:	22 mm
Ferramenta:	Camera europea e Camera dedicata

Ancoraggio vetri/pannelli

A contrasto con fermavetro squadrato o linea ferro.

Tipologie previste

Porte ad una o due ante battenti con possibilità di abbinare parti fisse superiori o laterali.

Architettonica

Aspetto delle sezioni in vista con complanarità esterna e sormonto interno, nella versione a Camera europea. Aspetto estetico con sagome arrotondate e piane in corrispondenza dei vetri.

Nella tipologia a Camera dedicata le sezioni in vista hanno la complanarità sia esterna che interna l'aspetto estetico prevede esclusivamente sagome piane in corrispondenza dei vetri.

DESCRIZIONE TECNICA DEL SISTEMA

Profilati estrusi in alluminio lega:	EN AW 6060
Stato di fornitura:	T6
Tolleranze dimensionali e spessori:	EN 12020/2

Sistema di tenuta aria-acqua

Guarnizione in doppia battuta in Epdm strutturata per sopportare particolari condizioni di basse pressioni o depressioni.

Dimensioni base del sistema

Telai fissi:	74 mm
Telai apribili:	82 mm o 74 mm
Altezza aletta vetro:	22 mm
Campo vetro:	da 17 a 61 mm
Sovrapposizione muro dei telai fissi:	22 mm
Ferramenta:	Camera europea e Camera dedicata

Ancoraggio vetri/pannelli

A contrasto con fermavetro squadrato o linea ferro.

Tipologie previste

Porte ad una o due ante battenti con possibilità di abbinare parti fisse superiori o laterali.

Architettonica

Aspetto delle sezioni in vista con complanarità esterna e sormonto interno, nella versione a Camera europea. Aspetto estetico con sagome arrotondate e piane in corrispondenza dei vetri.

Nella tipologia a Camera dedicata le sezioni in vista hanno la complanarità sia esterna che interna l'aspetto estetico prevede esclusivamente sagome piane in corrispondenza dei vetri.

65 Atlas Porte

Collaudi di permeabilità all'aria, tenuta all'acqua e resistenza al carico del vento.

Realizzati da IRcCOS Samarate (VA) ottenendo i seguenti risultati:

Permeabilità all'aria:	classe **2**	(secondo EN1026:2016 ; EN12207:2017)
Tenuta all'acqua:	classe **2A**	(secondo EN1027:2016 ; EN12208:1999)
Resistenza al carico del vento:	classe **C2**	(secondo EN12211:2016 ; EN12210:2016)

N.B: La prova è stata effettuata su una porta a 2 ante da 2200 x 3000 mm ad apertura esterna e con sopraluce fisso.

RAPPORTO DI PROVA

1994-CPR-RP1026

Data rilascio

20-03-2014

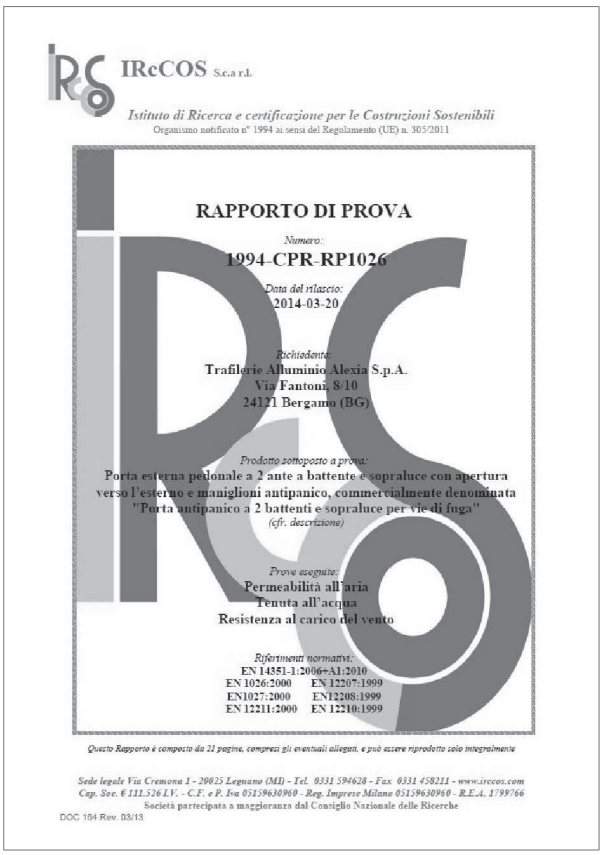

IRcCOS S.c.a r.l.

Istituto di Ricerca e certificazione per le Costruzioni Sostenibili

Organismo notificato n° 1994 ai sensi del Regolamento (UE) n. 305/2011

RAPPORTO DI PROVA

Numero:

1994-CPR-RP1026

Data del rilascio:

2014-03-20

Richiedente:

Trafilerie Alluminio Alexia S.p.A.
Via Fantoni, 8/10
24121 Bergamo (BG)

Prodotto sottoposto a prova:

Porta esterna pedonale a 2 ante a battente e sopraluce con apertura verso l'esterno e maniglioni antipanico, commercialmente denominata "Porta antipanico a 2 battenti e sopraluce per vie di fuga"
(cfr. descrizione)

Prove eseguite:

Permeabilità all'aria
Tenuta all'acqua
Resistenza al carico del vento

Riferimenti normativi:

EN 14351-1:2006+A1:2010
EN 1026:2000 EN 12207:1999
EN1027:2000 EN12208:1999
EN 12211:2000 EN 12210:1999

Questo Rapporto è composto da 22 pagine, comprezi gli eventuali allegati, e può essere riprodotto solo integralmente

Sede legale Via Cremona 1 - 20025 Legnano (MI) - Tel. 0331 594628 - Fax 0331 458211 - www.irccos.com
Cap. Soc. € 111.526 I.V. - C.F. e P. Iva 05159630960 - Reg. Imprese Milano 05159630960 - R.E.A. 1799766
Società partecipata a maggioranza dal Consiglio Nazionale delle Ricerche

DOC 104 Rev. 03/13

I certificati di collaudo sono disponibili presso gli uffici Agnelli Metalli.
Tale documentazione è necessaria per la Marcatura CE secondo la norma di Prodotto EN 14351-1.

Porte complanari 65 Atlas

Collaudi di permeabilità all'aria, tenuta all'acqua e resistenza al carico del vento.

Realizzati da IRcCOS Samarate (VA) ottenendo i seguenti risultati:

Permeabilità all'aria:	classe **2**	(secondo EN1026:2016 ; EN12207:2017)
Tenuta all'acqua:	classe **2A**	(secondo EN1027:2016 ; EN12208:1999)
Resistenza al carico del vento:	classe **C2**	(secondo EN12211:2016 ; EN12210:2016)

N.B: La prova è stata effettuata su una porta a 2 ante da 1834 x 2317 mm ad apertura esterna.

RAPPORTO DI PROVA

1994-CPR-RP1877

Data rilascio

24-07-2019

IRCCOS S.r.l.
Istituto di Ricerca e Certificazione per le Costruzioni Sostenibili
Organismo Notificato n. 1994 ai sensi del Regolamento CPR (UE) n.305/2011

RAPPORTO DI PROVA

Numero:
1994-CPR-RP1877

Data del rilascio:
24 Luglio 2019

Richiedente:
Trafilerie Alluminio Alexia SpA
Via Fantoni, 8/10
24121 Bergamo

Prodotto sottoposto a prova:
Porta complanare esterna pedonale a due ante a battente con apertura verso l'esterno e maniglioni antipanico commercialmente denominata "65Atlas Porte complanari"
(cfr. descrizione)

Prove eseguite:
Permeabilità all'aria
Tenuta all'acqua
Resistenza al carico del vento

Riferimenti normativi:
EN 14351-1:2006+A2:2016
EN 1026:2016 EN 12207:2016
EN 1027:2016 EN12208:1999
EN 12211:2016 EN 12210:2016

Questo Rapporto è composto di 26 pagine, comprese gli eventuali allegati, e può essere riprodotto solo integralmente, ogni riproduzione parziale deve essere autorizzata per iscritto da IRCCOS.
I risultati presenti nel Rapporto di Prova si riferiscono esclusivamente agli oggetti sottoposti a prova e identificati nel presente Rapporto di Prova.

IRCCOS S.r.l. - Via Achille Grandi 17 – 21017 Samarate (VA) - Tel. 0331 594628
Unità operativa secondaria – Via dell'Industria, 6 – 72017 – Ostuni Z.I. (BR)
Cap. Soc. €89.220,80 I.V. - C.F. e P. Iva 05159630960 - R.E.A. VA-351993 - www.ircocs.com

I certificati di collaudo sono disponibili presso gli uffici Agnelli Metalli.
Tale documentazione è necessaria per la Marcatura CE secondo la norma di Prodotto EN 14351-1.

65 Atlas Porte

Collaudi resistenza all'urto da corpo molle e pesante.

Realizzati da IRcCOS Samarate (VA) ottenendo i seguenti risultati:

Resistenza all'urto: classe **2** (secondo EN14351-1:2006+A2:2016; EN13049:2004)

La prova è stata effettuata su una porta a 2 ante da 1790 x 2295 mm ad apertura esterna.

RAPPORTO DI PROVA

1994-CPR-RP1737

Data rilascio

12-10-2018

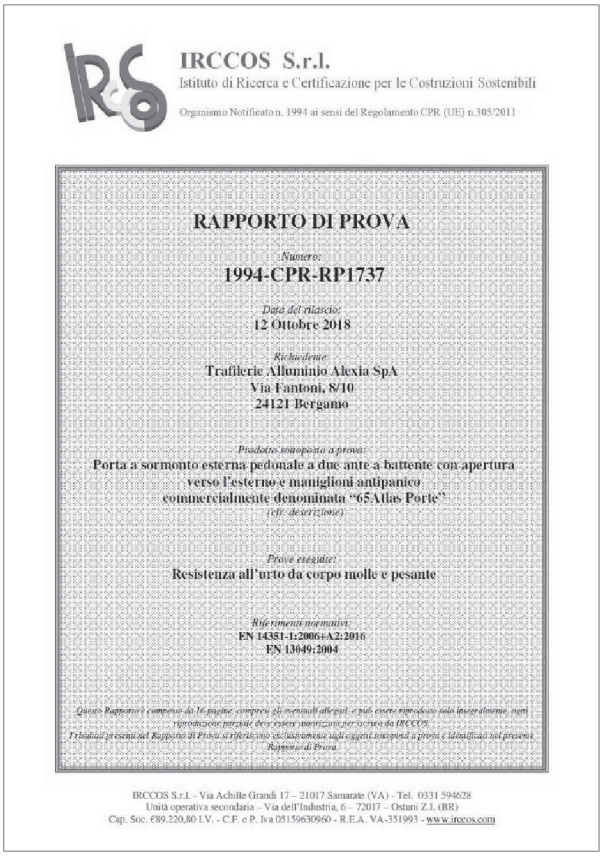

IRCCOS S.r.l.
Istituto di Ricerca e Certificazione per le Costruzioni Sostenibili
Organismo Notificato n. 1994 ai sensi del Regolamento CPR (UE) n.305/2011

RAPPORTO DI PROVA

Numero:
1994-CPR-RP1737

Data del rilascio:
12 Ottobre 2018

Richiedente:
Trafilerie Alluminio Alexia SpA
Via Fantoni, 8/10
24121 Bergamo

Prodotto sottoposto a prova:
Porta a sormonto esterna pedonale a due ante a battente con apertura verso l'esterno e maniglioni antipanico commercialmente denominata "65Atlas Porte"
(rif. descrizione)

Prove eseguite:
Resistenza all'urto da corpo molle e pesante

Riferimenti normativi:
EN 14351-1:2006+A2:2016
EN 13049:2004

Questo Rapporto è composto da 16 pagine compresi gli eventuali allegati e può essere riprodotto solo in forma integrale; ogni riproduzione parziale deve essere autorizzata per iscritto da IRCCOS.
I risultati presenti nel Rapporto di Prova si riferiscono esclusivamente agli oggetti sottoposti a prova e identificati nel presente Rapporto di Prova.

IRCCOS S.r.l. - Via Achille Grandi 17 – 21017 Samarate (VA) - Tel. 0331 594628
Unità operativa secondaria – Via dell'Industria, 6 – 72017 – Ostuni Z.I. (BR)
Cap. Soc. €89.220,80 I.V. - C.F. e P. Iva 05159630960 - R.E.A. VA-351993 - www.ircccos.com

I certificati di collaudo sono disponibili presso gli uffici Agnelli Metalli.
Tale documentazione è necessaria per la Marcatura CE secondo la norma di Prodotto EN 14351-1.

Porte 65 Atlas

Collaudo di trasmittanza termica

Realizzati da IRcCOS Samarate (VA) ottenendo i seguenti risultati:

Trasmittanza termica nodi di sistema: EN 10077-2

N.B: La prova è stata effettuata su una vasta gamma di nodi di sistema a camera europea. Per ciascun nodo il valore di trasmittanza U-frame è certificato.

RAPPORTO DI PROVA

1994-CPR-RP1776

Data rilascio

15-02-2019

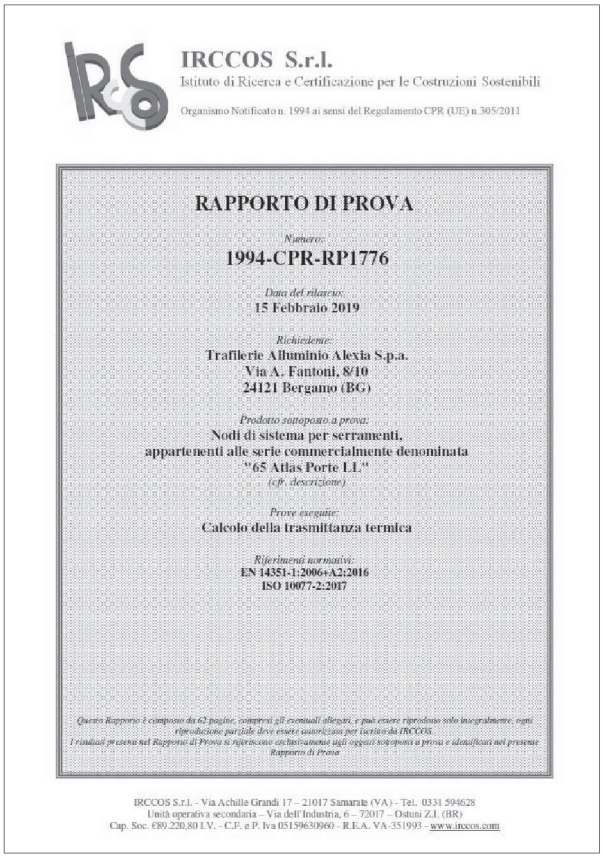

IRCCOS S.r.l.
Istituto di Ricerca e Certificazione per le Costruzioni Sostenibili
Organismo Notificato n. 1994 ai sensi del Regolamento CPR (UE) n.305/2011

RAPPORTO DI PROVA

Numero:
1994-CPR-RP1776

Data del rilascio:
15 Febbraio 2019

Richiedente:
Trafilerie Alluminio Alexia S.p.a.
Via A. Fantoni, 8/10
24121 Bergamo (BG)

Prodotto sottoposto a prova:
Nodi di sistema per serramenti,
appartenenti alle serie commercialmente denominata
"65 Atlas Porte LL"
(cfr. descrizione)

Prove eseguite:
Calcolo della trasmittanza termica

Riferimenti normativi:
EN 14351-1:2006+A2:2016
ISO 10077-2:2017

Questo Rapporto è composto da 62 pagine, compresi gli eventuali allegati, e può essere riprodotto solo integralmente; ogni riproduzione parziale deve essere autorizzata per iscritto da IRCCOS.
I risultati presenti nel Rapporto di Prova si riferiscono esclusivamente agli oggetti sottoposti a prova e identificati nel presente Rapporto di Prova

IRCCOS S.r.l. - Via Achille Grandi 17 – 21017 Samarate (VA) - Tel. 0331 594628
Unità operativa secondaria – Via dell'Industria, 6 – 72017 – Ostuni Z.I. (BR)
Cap. Soc. €89.220,80 I.V. - C.F. e P. Iva 05159630960 - R.E.A. VA-351993 - www.irccos.com

I certificati di collaudo sono disponibili presso gli uffici Agnelli Metalli.
Tale documentazione è necessaria per la Marcatura CE secondo la norma di Prodotto EN 14351-1.

65 Atlas - 74 Magnum Porte complanari

Collaudo di trasmittanza termica

Realizzati da IRcCOS Samarate (VA) ottenendo i seguenti risultati:

Trasmittanza termica nodi di sistema: EN 10077-2

N.B: La prova è stata effettuata su una vasta gamma di nodi di sistema a camera dedicata. Per ciascun nodo il valore di trasmittanza U-frame è certificato.

RAPPORTO DI PROVA

1994-CPR-RP1834

Data rilascio

17-06-2019

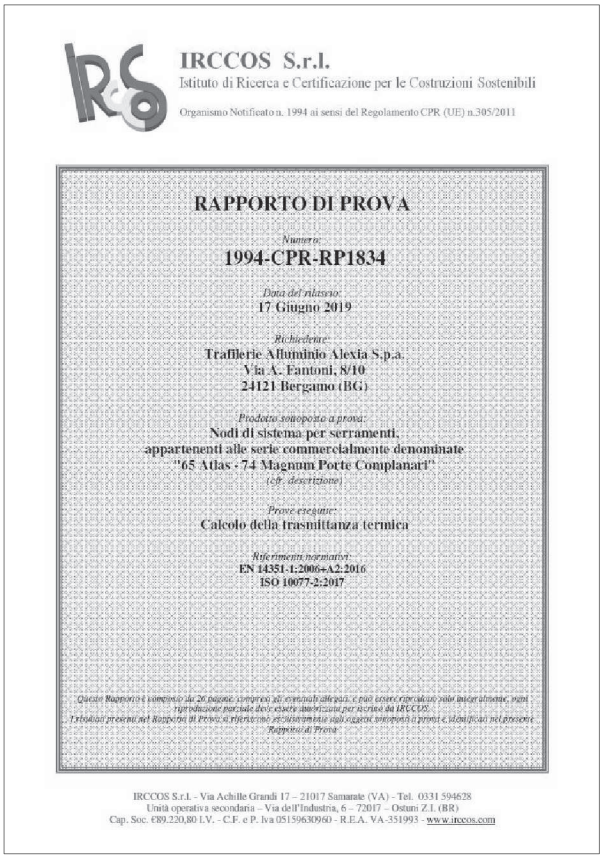

IRCCOS S.r.l.
Istituto di Ricerca e Certificazione per le Costruzioni Sostenibili
Organismo Notificato n. 1994 ai sensi del Regolamento CPR (UE) n.305/2011

RAPPORTO DI PROVA

Numero:
1994-CPR-RP1834

Data del rilascio:
17 Giugno 2019

Richiedente:
Trafilerie Alluminio Alexia S.p.a.
Via A. Fantoni, 8/10
24121 Bergamo (BG)

Prodotto sottoposto a prova:
Nodi di sistema per serramenti,
appartenenti alle serie commercialmente denominate
"65 Atlas - 74 Magnum Porte Complanari"
(cfr. descrizione)

Prove eseguite:
Calcolo della trasmittanza termica

Riferimenti normativi:
EN 14351-1:2006+A2:2016
ISO 10077-2:2017

Questo Rapporto è composto da 26 pagine, comprese gli eventuali allegati, e non può essere riprodotto solo parzialmente, salvo riproduzione parziale deve essere autorizzata per iscritto da IRCCOS.
I risultati presenti nel Rapporto di Prova si riferiscono esclusivamente sull'oggetto sottoposto a prova e identificato nel presente Rapporto di Prova.

IRCCOS S.r.l. - Via Achille Grandi 17 – 21017 Samarate (VA) - Tel. 0331 594628
Unità operativa secondaria – Via dell'Industria, 6 – 72017 – Ostuni Z.I. (BR)
Cap. Soc. €89.220,80 I.V. - C.F. e P. Iva 05159630960 - R.E.A. VA-351993 - www.ircCOS.com

RAPPORTO DI PROVA

1994-CPR-RP1835

Data rilascio

17-06-2019

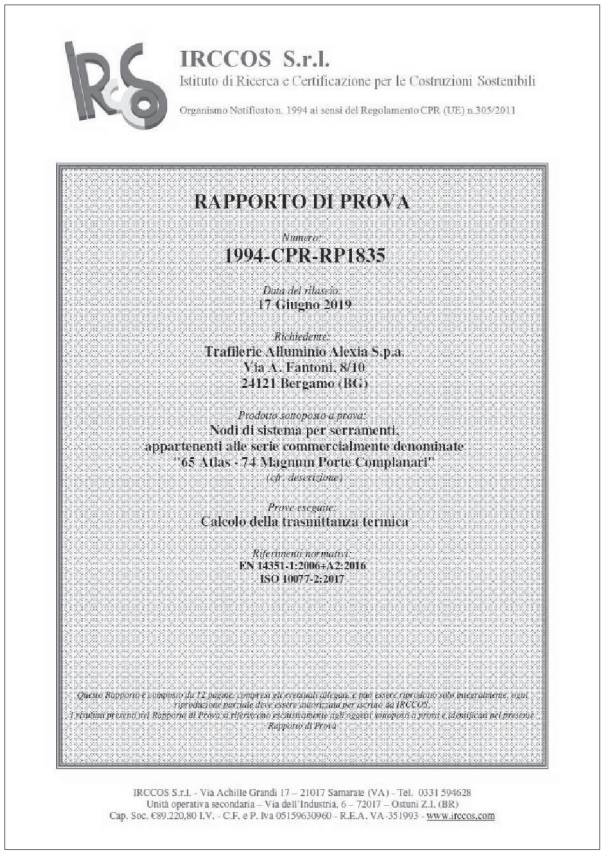

IRCCOS S.r.l.
Istituto di Ricerca e Certificazione per le Costruzioni Sostenibili
Organismo Notificato n. 1994 ai sensi del Regolamento CPR (UE) n.305/2011

RAPPORTO DI PROVA

Numero:
1994-CPR-RP1835

Data del rilascio:
17 Giugno 2019

Richiedente:
Trafilerie Alluminio Alexia S.p.a.
Via A. Fantoni, 8/10
24121 Bergamo (BG)

Prodotto sottoposto a prova:
Nodi di sistema per serramenti,
appartenenti alle serie commercialmente denominate
"65 Atlas - 74 Magnum Porte Complanari"
(cfr. descrizione)

Prove eseguite:
Calcolo della trasmittanza termica

Riferimenti normativi:
EN 14351-1:2006+A2:2016
ISO 10077-2:2017

Questo Rapporto è composto da 32 pagine, comprese gli eventuali allegati, e non può essere riprodotto solo parzialmente, salvo riproduzione parziale deve essere autorizzata per iscritto da IRCCOS.
I risultati presenti nel Rapporto di Prova si riferiscono esclusivamente sull'oggetto sottoposto a prova e identificato nel presente Rapporto di Prova.

IRCCOS S.r.l. - Via Achille Grandi 17 – 21017 Samarate (VA) - Tel. 0331 594628
Unità operativa secondaria – Via dell'Industria, 6 – 72017 – Ostuni Z.I. (BR)
Cap. Soc. €89.220,80 I.V. - C.F. e P. Iva 05159630960 - R.E.A. VA-351993 - www.ircCOS.com

I certificati di collaudo sono disponibili presso gli uffici Agnelli Metalli.
Tale documentazione è necessaria per la Marcatura CE secondo la norma di Prodotto EN 14351-1.

Porte 74 Magnum

Collaudi di permeabilità all'aria, tenuta all'acqua e resistenza al carico del vento.

Realizzati da IRcCOS Samarate (VA) ottenendo i seguenti risultati:

Permeabilità all'aria:	classe **2**	(secondo EN1026:2016 ; EN12207:2017)
Tenuta all'acqua:	classe **2A**	(secondo EN1027:2016 ; EN12208:1999)
Resistenza al carico del vento:	classe **C2**	(secondo EN12211:2016 ; EN12210:2016)

N.B: La prova è stata effettuata su una porta a 2 ante da 2200 x 3000 mm ad apertura esterna e con sopraluce fisso.

ESTENSIONE

RT/193/2018

Data rilascio

31-01-2018

IRCCOS S.r.l.
Istituto di Ricerca e Certificazione per le Costruzioni Sostenibili
Organismo Notificato n. 1994 ai sensi del Regolamento CPR (UE) n.305/2011

RELAZIONE TECNICA

RT/193/2018

ESTENSIONE DEI RISULTATI DELLE PROVE DI
Permeabilità all'Aria, Tenuta all'Acqua e Resistenza al carico del Vento,
OTTENUTI SUL CAMPIONE:
Porta esterna pedonale a 2 ante a battente e sopraluce con apertura verso l'esterno
e maniglioni antipanico, commercialmente denominata
"Porta antipanico a 2 battenti e sopraluce per vie di fuga"
con profilo commercialmente denominato "**65 Atlas Porte**"

A CAMPIONI ANALOGHI
con profilo commercialmente denominato "**74 Magnum Porte**"

Richiedente:
Trafilerie Alluminio Alexia SpA
Via Fantoni, 8/10
24121 Bergamo

IRCCOS S.r.l.
Istituto di Ricerca e Certificazione
per le Costruzioni Sostenibili
via Grandi n° 17, 21017 Samarate (VA)
C.F./P.IVA 05159630960

Il Responsabile di Laboratorio
Katia Foti

Samarate (VA), 31 gennaio 2018

IRCCOS S.r.l. - Via Achille Grandi 17 – 21017 Samarate (VA) - Tel. 0331 594628 - www.irccos.com
Cap. Soc. €89.220,80 I.V. - C.F. e P. Iva 05159630960 - R.E.A. VA-351993

I certificati di collaudo sono disponibili presso gli uffici Agnelli Metalli.
Tale documentazione è necessaria per la Marcatura CE secondo la norma di Prodotto EN 14351-1.

74 Magnum Porte complanari

Collaudi di permeabilità all'aria, tenuta all'acqua e resistenza al carico del vento.

Realizzati da IRcCOS Samarate (VA) ottenendo i seguenti risultati:

Permeabilità all'aria:	classe **2**	(secondo EN1026:2016 ; EN12207:2017)
Tenuta all'acqua:	classe **2A**	(secondo EN1027:2016 ; EN12208:1999)
Resistenza al carico del vento:	classe **C2**	(secondo EN12211:2016 ; EN12210:2016)

N.B: La prova è stata effettuata su una porta a 2 ante da 1834 x 2317 mm ad apertura esterna.

ESTENSIONE

RT/246/2019

Data rilascio

24-07-2019

IRCCOS S.r.l.
Istituto di Ricerca e Certificazione per le Costruzioni Sostenibili
Organismo Notificato n. 1994 ai sensi del Regolamento CPR (UE) n.305/2011

RELAZIONE TECNICA

RT/246/2019

ESTENSIONE DEI RISULTATI DELLE PROVE DI
Permeabilità all'Aria, Tenuta all'Acqua e Resistenza al carico del Vento,
ottenuti sul campione:
Porta complanare esterna pedonale a due ante a battente con apertura verso l'esterno e
maniglioni antipanico commercialmente denominata **"65Atlas Porte complanari"**
a campioni analoghi
con profilo commercialmente denominato **"74 Magnum Porte complanari"**

Richiedente:
Trafilerie Alluminio Alexia SpA
Via Fantoni, 8/10
24121 Bergamo

Il Tecnico di Laboratorio
Stefano Galli

IRCCOS S.r.l.
Istituto di Ricerca e Certificazione per le Costruzioni Sostenibili
via Grandi n° 17, 21017 Samarate (VA)
C.F./IVA 05159630960

Il Responsabile di Laboratorio
Katia Foti

Samarate (VA), 24 luglio 2019

IRCCOS S.r.l. - Via Achille Grandi 17 – 21017 Samarate (VA) - Tel. 0331 594628
Unità operativa secondaria – Via dell'Industria, 6 – 72017 – Ostuni Z.I. (BR)
Cap. Soc. €89.220,80 I.V. - C.F. e P. Iva 05159630960 - R.E.A. VA-351993 - www.ircccos.com

I certificati di collaudo sono disponibili presso gli uffici Agnelli Metalli.
Tale documentazione è necessaria per la Marcatura CE secondo la norma di Prodotto EN 14351-1.

Porte 74 Magnum

Collaudi resistenza all'urto da corpo molle e pesante.

Realizzati da IRcCOS Samarate (VA) ottenendo i seguenti risultati:

Resistenza all'urto: classe **2** (secondo EN14351-1:2006+A2:2016; EN13049:2004)

La prova è stata effettuata su una porta a 2 ante da 1790 x 2295 mm ad apertura esterna.

ESTENSIONE

RT/241/2019

Data rilascio

20-05-2019

IRCCOS S.r.l.
Istituto di Ricerca e Certificazione per le Costruzioni Sostenibili
Organismo Notificato n. 1994 ai sensi del Regolamento CPR (UE) n.305/2011

RELAZIONE TECNICA

RT/241/2019

ESTENSIONE DEI RISULTATI DELLE PROVE DI
Resistenza all'urto da corpo molle e pesante,
OTTENUTI SUL CAMPIONE:
Porta a sormonto esterna pedonale a due ante a battente con apertura verso l'esterno e maniglioni antipanico, commercialmente denominato "**65Atlas Porte**"
A CAMPIONI ANALOGHI
con profilo commercialmente denominato "**74 Magnum Porte**"

Richiedente:
Trafilerie Alluminio Alexia SpA
Via Fantoni, 8/10
24121 Bergamo

Il Tecnico di Laboratorio
Stefano Galli

IRCCOS S.r.l.
Istituto di Ricerca e Certificazione per le Costruzioni Sostenibili
via Grandi n° 17, 21017 Samarate (VA)
C.F./P.IVA 05159630960

Il Responsabile di Laboratorio
Katia Foti

Samarate (VA), 20 maggio 2019

IRCCOS S.r.l. - Via Achille Grandi 17 – 21017 Samarate (VA) - Tel. 0331 594628
Unità operativa secondaria – Via dell'Industria, 6 – 72017 – Ostuni Z.I. (BR)
Cap. Soc. 489.220,80 I.V. - C.F. e P. Iva 05159630960 - R.E.A. VA-351993 - www.irccos.com

I certificati di collaudo sono disponibili presso gli uffici Agnelli Metalli.
Tale documentazione è necessaria per la Marcatura CE secondo la norma di Prodotto EN 14351-1.

74 Magnum Porte

Collaudo di trasmittanza termica

Realizzati da IRcCOS Samarate (VA) ottenendo i seguenti risultati:

Trasmittanza termica nodi di sistema: EN 10077-2

N.B: La prova è stata effettuata su una vasta gamma di nodi di sistema a camera europea. Per ciascun nodo il valore di trasmittanza U-frame è certificato.

RAPPORTO DI PROVA

1994-CPR-RP1644

Data rilascio

01-03-2018

IRCCOS S.r.l.
Istituto di Ricerca e Certificazione per le Costruzioni Sostenibili
Organismo Notificato n. 1994 ai sensi del Regolamento CPR (UE) n.305/2011

RAPPORTO DI PROVA

Numero:
1994-CPR-RP1644

Data del rilascio:
01 Marzo 2018

Richiedente:
Trafilerie Alluminio Alexia S.p.a.
Via A. Fantoni, 8/10
24121 Bergamo (BG)

Prodotto sottoposto a prova:
Nodi di sistema per serramenti a battente,
appartenenti alla serie commercialmente denominata
"Porte 74 Magnum"
(cfr. descrizione)

Prove eseguite:
Calcolo della trasmittanza termica

Riferimenti normativi:
EN 14351-1:2006+A2:2016
ISO 10077-2:2017

Questo Rapporto è composto da 50 pagine, compresi gli eventuali allegati, e può essere riprodotto solo integralmente; una riproduzione parziale deve essere autorizzata per iscritto da IRCCOS.
I risultati riportati nel Rapporto di Prova si riferiscono esclusivamente agli oggetti sottoposti a prova e identificati nel presente Rapporto di Prova.

IRCCOS S.r.l. - Via Achille Grandi 17 – 21017 Samarate (VA) - Tel. 0331 594628 - www.ircCOS.com
Cap. Soc. €89.220,80 I.V. - C.F. e P. Iva 05159630960 - R.E.A. VA-351993

I certificati di collaudo sono disponibili presso gli uffici Agnelli Metalli.
Tale documentazione è necessaria per la Marcatura CE secondo la norma di Prodotto EN 14351-1.

DESCRIZIONE CAPITOLATO

Serramenti costruiti con profilati estrusi in alluminio Lega EN AW 6060.
Il telaio fisso avrà una sezione di 65 mm, mentre la parte apribile avrà una sezione di 73 mm per opporre maggiore resistenza alla pressione dinamica del vento.
La superficie esterna in vista del nodo laterale è di 139,9 mm, mentre il nodo centrale è di 198 mm.
L'aletta esterna del vetro è disponibile nella versione stondata e piana.
L'assemblaggio dei telai e delle ante a 45° verrà realizzato con squadrette in alluminio pressofuso a spinare, avvitare e ad incollare/cianfrinare, mentre per l'unione dei traversi/fasce/zoccoli ai telai ed alle ante si utilizzeranno cavallotti in alluminio estruso.
L'aletta di sovrapposizione al muro sarà di 22 mm ed alle estremità della stessa si trova una cava per l'inserimento della guarnizione di finitura.
Il profilato è composto da due estrusi in alluminio, collegati tra loro meccanicamente tramite listelli di poliammide (PA 6.6 + GF) Low-Lambda rinforzati con fibre di vetro e caratterizzati da un basso valore di conduttività termica, nella versione EVO le performances di isolamento termico possono ulteriormente migliorare mediante il rivestimento dei setti con E-Foil. Le dimensioni dei listelli sono di 30 mm ed il loro bloccaggio è meccanico mediante rullatura.
Il sistema di tenuta sarà in doppia battuta, con una guarnizione in Epdm. Questa guarnizione viene inserita nelle apposite cave del telaio e dell'anta.
A serramento finito si presenterà la parte esterna complanare con fughe da 5 mm tra i telai e le ante, mentre all'interno le ante saranno complanari tra loro ed avranno una sporgenza di 8 mm rispetto ai telai.
I fermavetri squadrati saranno installati a contrasto.
Inoltre, per una buona tenuta del vetro, nella cava fermavetro si potranno inserire specifiche guarnizioni.
Tutti gli accessori e le guarnizioni utilizzate dovranno essere quelle appositamente studiate e realizzate per questo sistema.

I serramenti dovranno garantire le seguenti caratteristiche prestazionali secondo EN14351-1:

- porta a 2 ante ad apertura esterna e con sopraluce fisso (2200 x 3000mm).

Permeabilità all'aria:	classe 2	(secondo EN1026:2016 ; EN12207:2017)
Tenuta all'acqua:	classe 2A	(secondo EN1027:2016 ; EN12208:1999)
Resistenza al carico del vento:	classe C2	(secondo EN12211:2016 ; EN12210:2016)

da dimostrare mediante fotocopia dei certificati di collaudo.

DESCRIZIONE CAPITOLATO

Serramenti costruiti con profilati estrusi in alluminio Lega EN AW 6060.
Il telaio fisso avrà una sezione di 65 mm, mentre la parte apribile avrà una sezione di 65 mm per opporre maggiore resistenza alla pressione dinamica del vento.
La superficie esterna in vista del nodo laterale è di 145,4 mm, mentre il nodo centrale è di 164 mm.
L'aletta esterna del vetro è disponibile nella versione piana.
L'assemblaggio dei telai e delle ante a 45° verrà realizzato con squadrette in alluminio pressofuso a spinare, avvitare e ad incollare/cianfrinare, mentre per l'unione dei traversi/fasce/zoccoli ai telai ed alle ante si utilizzeranno cavallotti in alluminio estruso.
L'aletta di sovrapposizione al muro sarà di 22 mm ed alle estremità della stessa si trova una cava per l'inserimento della guarnizione di finitura.
Il profilato è composto da due estrusi in alluminio, collegati tra loro meccanicamente tramite listelli di poliammide (PA 6.6 + GF) rinforzati con fibre di vetro e caratterizzati da un basso valore di conduttività termica. Le dimensioni dei listelli sono di 25 mm ed il loro bloccaggio è meccanico mediante rullatura.
Il sistema di tenuta sarà in doppia battuta, con una guarnizione in Epdm. Questa guarnizione viene inserita nelle apposite cave del telaio e dell'anta.
A serramento finito si presenterà la parte esterna ed interna complanare con fughe da 5 mm tra i telai e le ante.
I fermavetri squadrati saranno installati a contrasto.
Inoltre, per una buona tenuta del vetro, nella cava fermavetro si potranno inserire specifiche guarnizioni. Tutti gli accessori e le guarnizioni utilizzate dovranno essere quelle appositamente studiate e realizzate per questo sistema.

I serramenti dovranno garantire le seguenti caratteristiche prestazionali secondo EN14351-1:

- porta a 2 ante ad apertura esterna (1834 x 2317mm).

Permeabilità all'aria:	classe **2**	(secondo EN1026:2016 ; EN12207:2017)
Tenuta all'acqua:	classe **2A**	(secondo EN1027:2016 ; EN12208:1999)
Resistenza al carico del vento:	classe **C2**	(secondo EN12211:2016 ; EN12210:2016)

da dimostrare mediante fotocopia dei certificati di collaudo.

DESCRIZIONE CAPITOLATO

Serramenti costruiti con profilati estrusi in alluminio Lega EN AW 6060.
Il telaio fisso avrà una sezione di 74 mm, mentre la parte apribile avrà una sezione di 82 mm per opporre maggiore resistenza alla pressione dinamica del vento.
La superficie esterna in vista del nodo laterale è di 139,9 mm, mentre il nodo centrale è di 198 mm.
L'aletta esterna del vetro è disponibile nella versione stondata e piana.
L'assemblaggio dei telai e delle ante a 45° verrà realizzato con squadrette in alluminio pressofuso a spinare, avvitare e ad incollare/cianfrinare, mentre per l'unione dei traversi/fasce/zoccoli ai telai ed alle ante si utilizzeranno cavallotti in alluminio estruso.
L'aletta di sovrapposizione al muro sarà di 22 mm ed alle estremità della stessa si trova una cava per l'inserimento della guarnizione di finitura.
Il profilato è composto da due estrusi in alluminio, collegati tra loro meccanicamente tramite listelli di poliammide (PA 6.6 + GF) Low-Lambda rinforzati con fibre di vetro e caratterizzati da un basso valore di conduttività termica, nella versione EVO le performances di isolamento termico possono ulteriormente migliorare mediante il rivestimento dei setti con E-Foil. Le dimensioni dei listelli sono di 39 mm ed il loro bloccaggio è meccanico mediante rullatura.
Il sistema di tenuta sarà in doppia battuta, con una guarnizione in Epdm. Questa guarnizione viene inserita nelle apposite cave del telaio e dell'anta.
A serramento finito si presenterà la parte esterna complanare con fughe da 5 mm tra i telai e le ante, mentre all'interno le ante saranno complanari tra loro ed avranno una sporgenza di 8 mm rispetto ai telai.
I fermavetri squadrati saranno installati a contrasto.
Inoltre, per una buona tenuta del vetro, nella cava fermavetro si potranno inserire specifiche guarnizioni.
Tutti gli accessori e le guarnizioni utilizzate dovranno essere quelle appositamente studiate e realizzate per questo sistema.

I serramenti dovranno garantire le seguenti caratteristiche prestazionali secondo EN14351-1:

- porta a 2 ante ad apertura esterna e con sopraluce fisso (2200 x 3000mm).

Permeabilità all'aria:	classe 2	(secondo EN1026:2016 ; EN12207:2017)
Tenuta all'acqua:	classe 2A	(secondo EN1027:2016 ; EN12208:1999)
Resistenza al carico del vento:	classe C2	(secondo EN12211:2016 ; EN12210:2016)

da dimostrare mediante fotocopia dei certificati di collaudo.

74 Magnum Porte complanari

DESCRIZIONE CAPITOLATO

Serramenti costruiti con profilati estrusi in alluminio Lega EN AW 6060.
Il telaio fisso avrà una sezione di 74 mm, mentre la parte apribile avrà una sezione di 74 mm per opporre maggiore resistenza alla pressione dinamica del vento.
La superficie esterna in vista del nodo laterale è di 145,4 mm, mentre il nodo centrale è di 164 mm.
L'aletta esterna del vetro è disponibile nella versione piana.
L'assemblaggio dei telai e delle ante a 45° verrà realizzato con squadrette in alluminio pressofuso a spinare, avvitare e ad incollare/cianfrinare, mentre per l'unione dei traversi/fasce/zoccoli ai telai ed alle ante si utilizzeranno cavallotti in alluminio estruso.
L'aletta di sovrapposizione al muro sarà di 22 mm ed alle estremità della stessa si trova una cava per l'inserimento della guarnizione di finitura.
Il profilato è composto da due estrusi in alluminio, collegati tra loro meccanicamente tramite listelli di poliammide (PA 6.6 + GF) Low-Lambda rinforzati con fibre di vetro e caratterizzati da un basso valore di conduttività termica, nella versione EVO le performances di isolamento termico possono ulteriormente migliorare mediante il rivestimento dei setti con E-Foil. Le dimensioni dei listelli sono di 34 mm ed il loro bloccaggio è meccanico mediante rullatura.
Il sistema di tenuta sarà in doppia battuta, con una guarnizione in Epdm. Questa guarnizione viene inserita nelle apposite cave del telaio e dell'anta.
A serramento finito si presenterà la parte esterna ed interna complanare con fughe da 5 mm tra i telai e le ante.
I fermavetri squadrati saranno installati a contrasto.
Inoltre, per una buona tenuta del vetro, nella cava fermavetro si potranno inserire specifiche guarnizioni. Tutti gli accessori e le guarnizioni utilizzate dovranno essere quelle appositamente studiate e realizzate per questo sistema.

I serramenti dovranno garantire le seguenti caratteristiche prestazionali secondo EN14351-1:

- porta a 2 ante ad apertura esterna (1834 x 2317mm).

Permeabilità all'aria:	classe **2**	(secondo EN1026:2016 ; EN12207:2017)
Tenuta all'acqua:	classe **2A**	(secondo EN1027:2016 ; EN12208:1999)
Resistenza al carico del vento:	classe **C2**	(secondo EN12211:2016 ; EN12210:2016)

da dimostrare mediante fotocopia dei certificati di collaudo.

LIMITI D'IMPIEGO

CARICO DEL VENTO 600Pascal

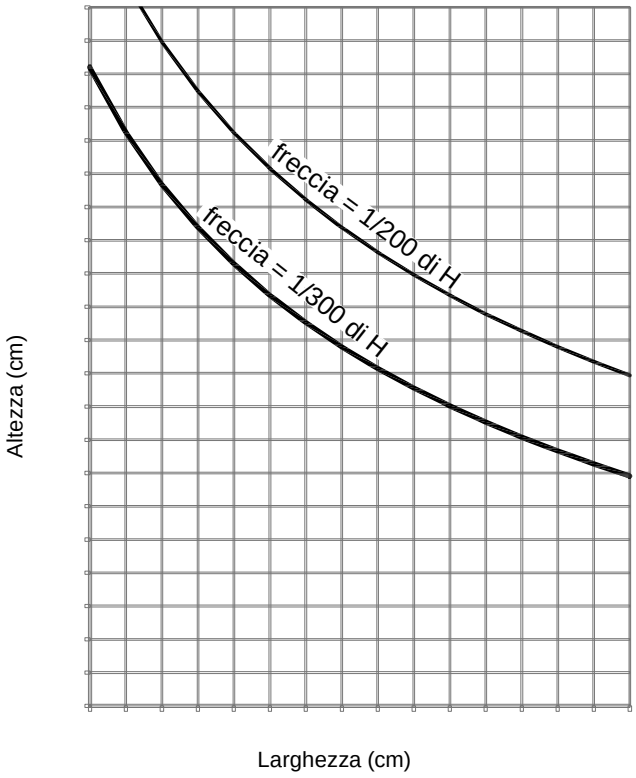

Verificare che la freccia del profilato sia compatibile con il vetro impiegato

CARICO DEL VENTO 1200Pascal

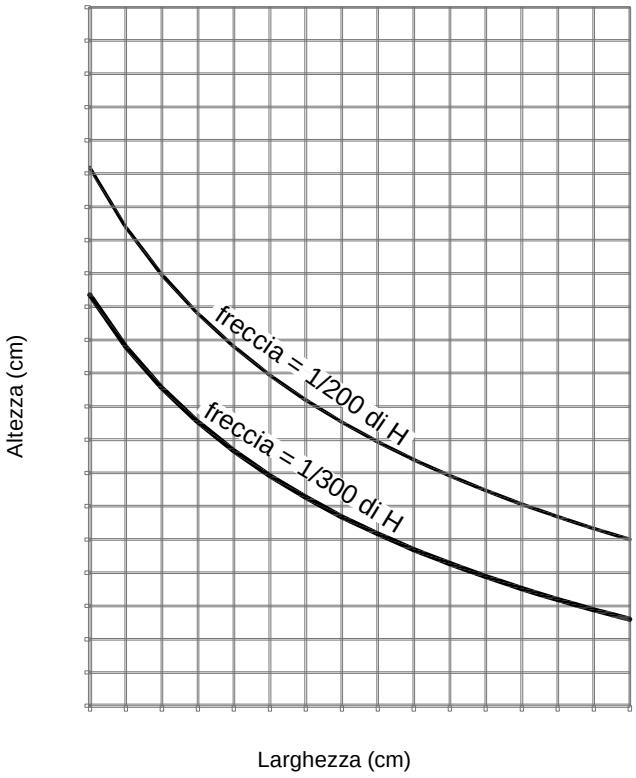

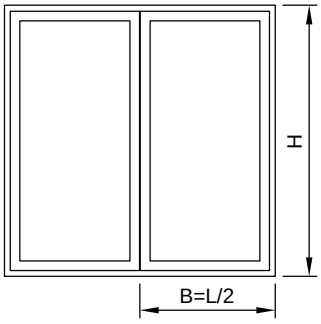

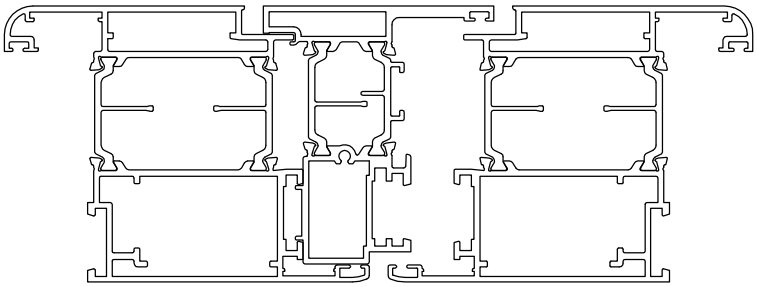

65 Atlas Porte

LIMITI D'IMPIEGO

CARICO DEL VENTO 600Pascal

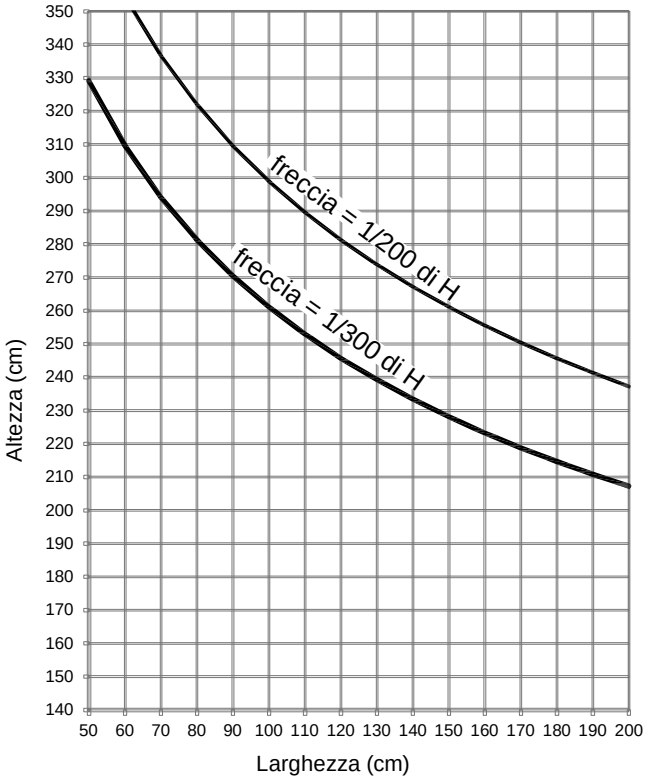

Verificare che la freccia del profilato sia compatibile con il vetro impiegato

CARICO DEL VENTO 1200Pascal

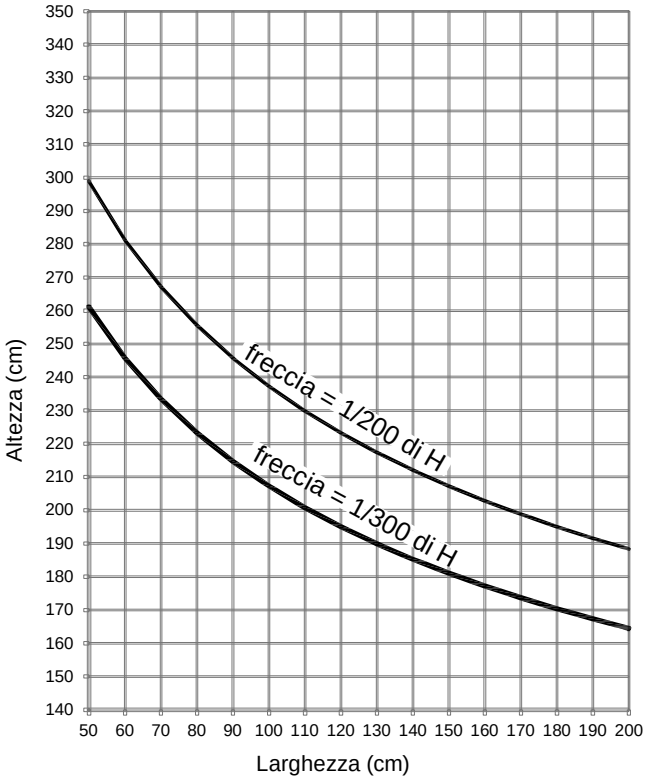

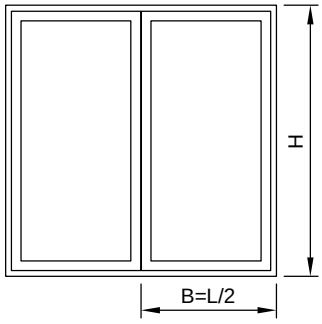

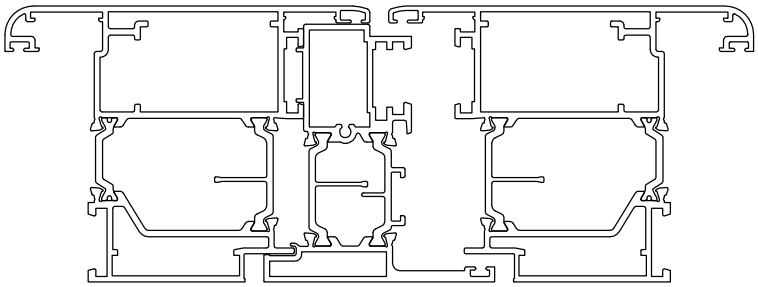

LIMITI D'IMPIEGO

CARICO DEL VENTO 600Pascal

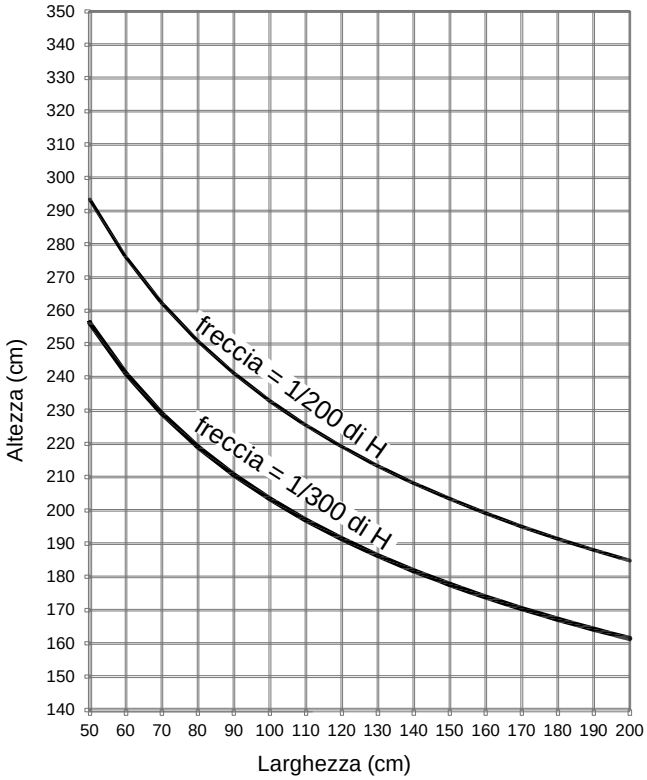

Verificare che la freccia del profilato sia compatibile con il vetro impiegato

CARICO DEL VENTO 1200Pascal

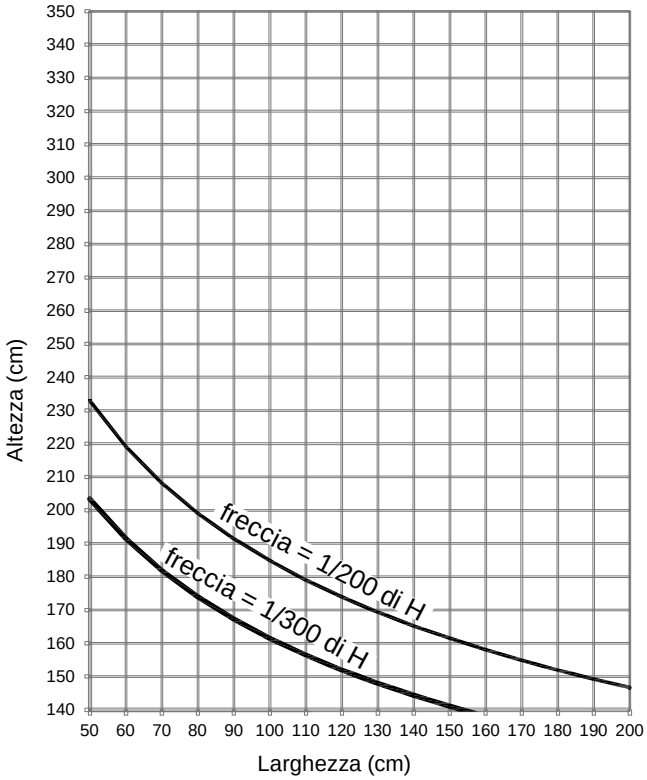

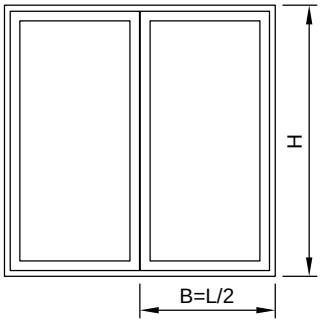

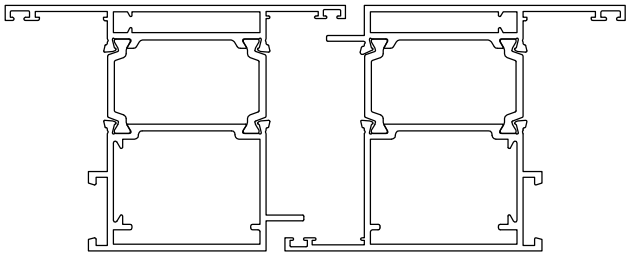

74 Magnum

Porte

LIMITI D'IMPIEGO

CARICO DEL VENTO 600Pascal

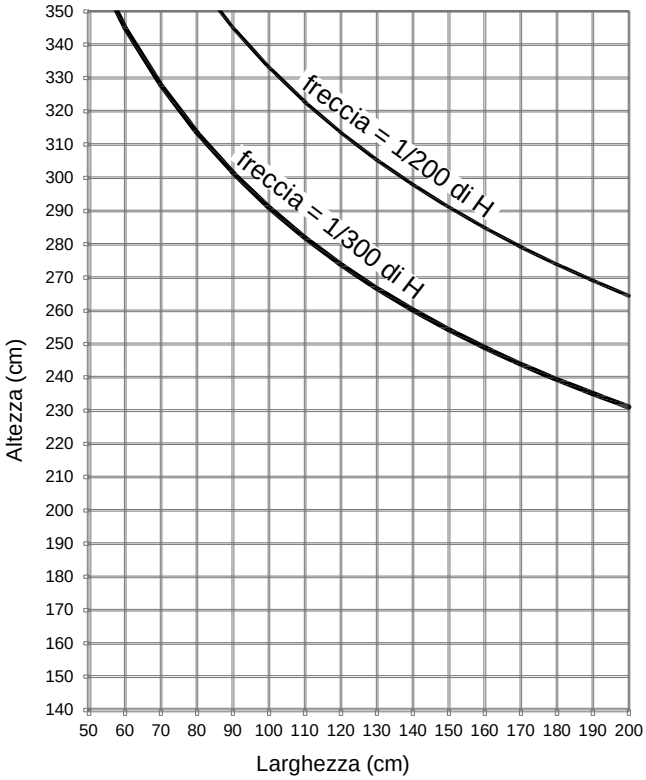

Verificare che la freccia del profilato sia compatibile con il vetro impiegato

CARICO DEL VENTO 1200Pascal

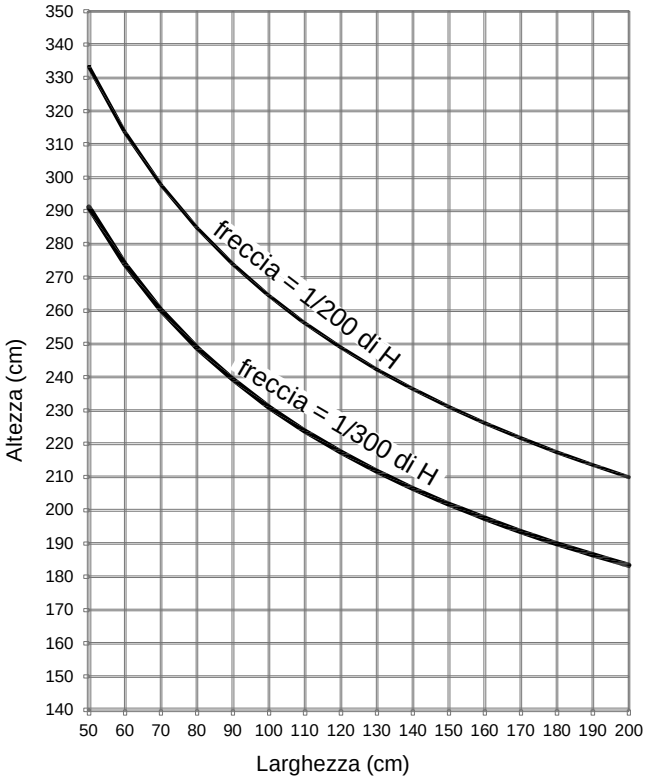

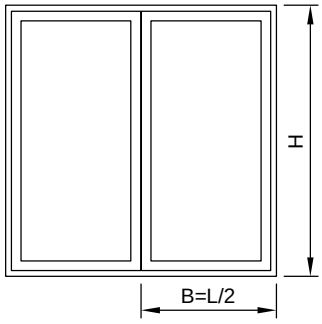

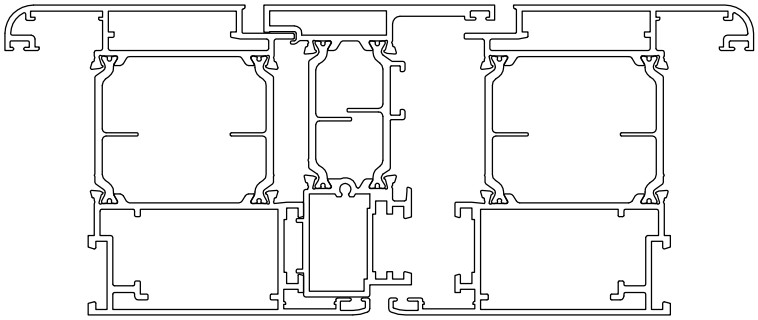

LIMITI D'IMPIEGO

CARICO DEL VENTO 600Pascal

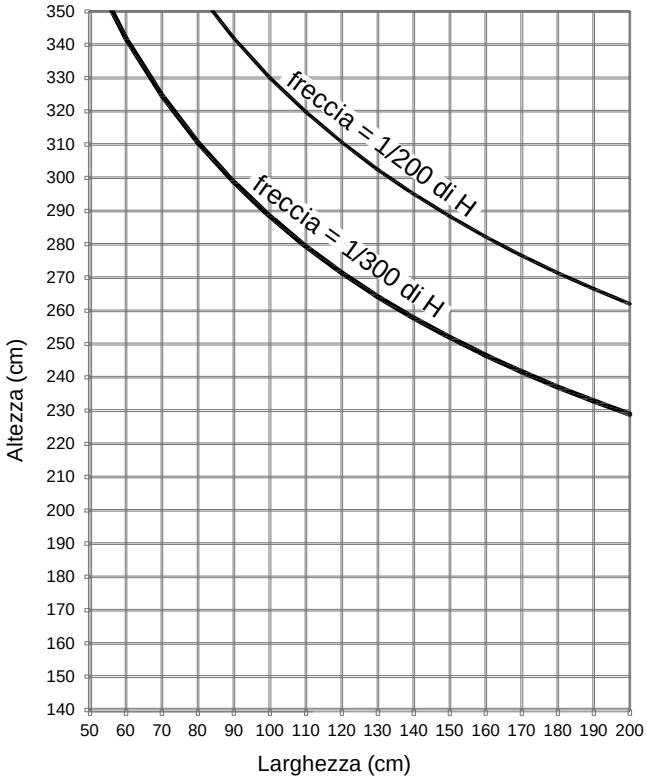

Verificare che la freccia del profilato sia compatibile con il vetro impiegato

CARICO DEL VENTO 1200Pascal

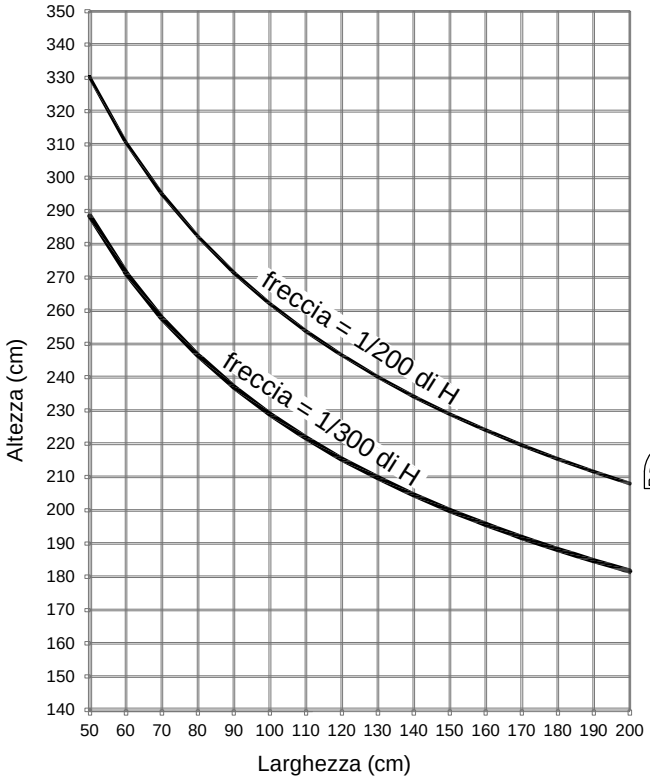

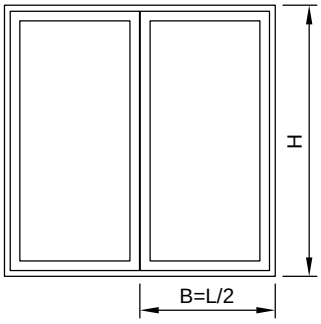

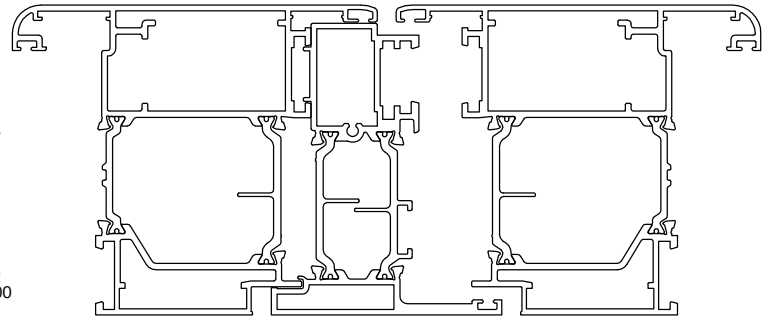

74 Magnum Porte complanari

LIMITI D'IMPIEGO

CARICO DEL VENTO 600Pascal

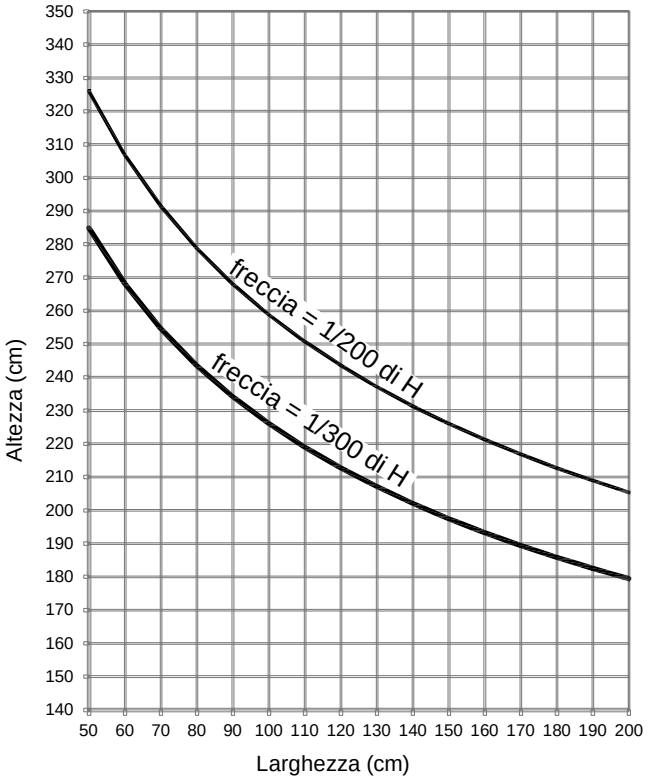

Verificare che la freccia del profilato sia compatibile con il vetro impiegato

CARICO DEL VENTO 1200Pascal

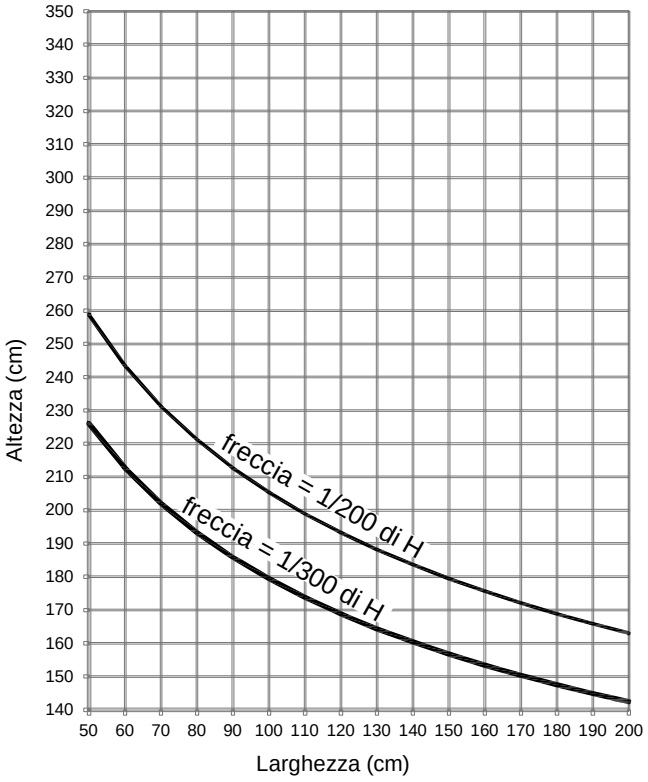

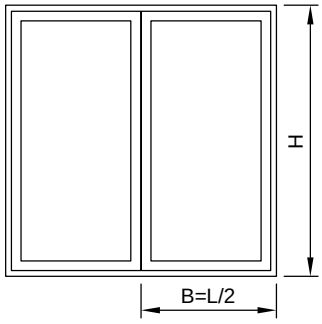

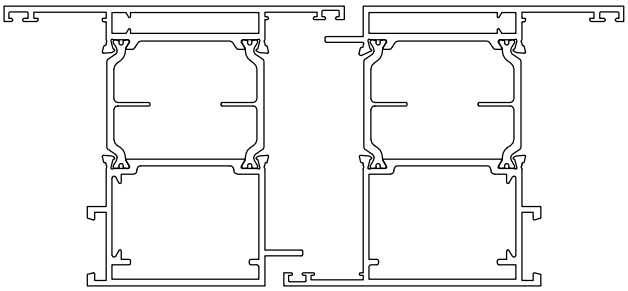

Porte 65 Atlas - 74 Magnum

ACCESSORI	CODICE	DESCRIZIONE	UNITA'	MATERIALI
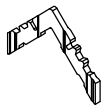	EK12027	Squadretta estrusa a spinare 4,9 x 12,2mm	200 Pz.	Alluminio
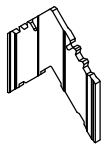	EK12028	Squadretta estrusa a spinare 4,9 x 33,5mm	200 Pz.	Alluminio
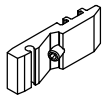	EK13018	Cavallotto esterno traversi 5,9 x 14,6mm	50 Pz.	Alluminio
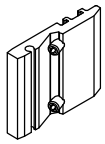	EK13019	Cavallotto esterno traversi 5,9 x 32,6mm	50 Pz.	Alluminio
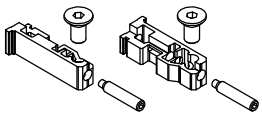	EK13144	Cavallotto interno traversi 17,2 x 14,8mm Dx - Sx completo di viti e grano	50 Cp.	Alluminio
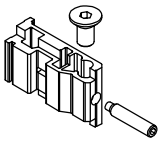	EK14050	Cavallotto interno traversi 17,2 x 32,5mm completo di viti e grano	50 Pz.	Alluminio
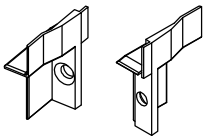	EKTAP45	Tappi giunzione T-Z porte complanari	20 Cp.	Nylon
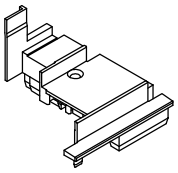	EKTAP73P	Coppia tappi per riporto centrale piano 5ATT6525	50 Cp.	Nylon
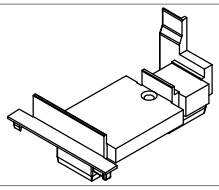	EKTAP82P	Coppia tappi per riporto centrale piano 5ATT7425	50 Cp.	Nylon
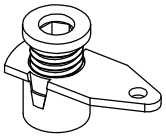	ES3163	Pressore Ø 15mm con perno corto	250 Pz.	Nylon

65 Atlas - 74 Magnum Porte

ACCESSORI	CODICE	DESCRIZIONE	UNITA'	MATERIALI
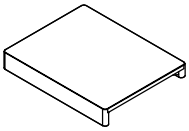	FRMCES285	Tassello appoggio vetro anta	200 Pz.	Nylon
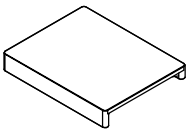	FRMCES286	Tassello appoggio vetro telaio	200 Pz.	Nylon
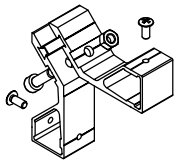	HASH211	Squadretta estrusa ad avvitare 36 x 21.1mm	25 Pz.	Alluminio
	LM0080	Spina Ø 5 x 12 mm per cavallotti interni	400 Pz.	Zama
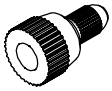	LM0088	Spina sagomata per squadrette LM5047-LM5048	100 Pz.	Zama
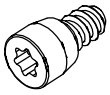	VILM5x14	Vite sagomata per squadrette LM5047-LM5048	100 Pz.	Zama
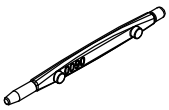	LM0090	Spina con manico Ø 3 x 10mm per squadrette EK12027-EK12028	400 Pz.	Zama
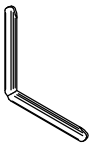	LM0719	Squadretta di allineamento per cava guarnizioni 1,3 x 4,3mm	500 Pz.	Acciaio inox
	LM2019	Squadretta di allineamento con eccentrico 4,1 x 15,8mm	250 Pz.	Alluminio
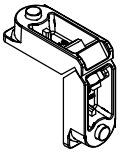	LM4179	Squadretta a pulsante 14,6 x 22mm	250 Pz.	Alluminio

Porte 65 Atlas - 74 Magnum

ACCESSORI	CODICE	DESCRIZIONE	UNITA'	MATERIALI
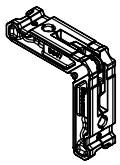	LM5047	Squadretta a spinare-avvitare-cianfrinare 14,6 x 22mm	200 Pz.	Alluminio
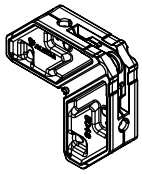	LM5048	Squadretta a spinare-avvitare-cianfrinare 36 x 22mm	100 Pz.	Alluminio
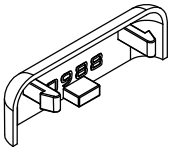	ME988	Cappetta copri foro scarico acqua	250 Pz.	Nylon
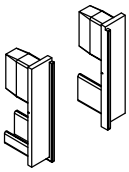	PE45265	Tappo gocciolatoio per 5AT45265-5AT45277	100 Cp.	Nylon
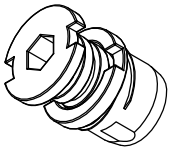	PR600.01	Pressore Rapid-Block Z/P perno corto	200 Pz.	Zama Nylon
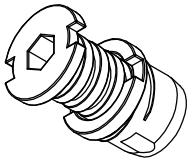	PR600.02	Pressore Rapid-Block Z/P perno lungo	200 Pz.	Zama Nylon
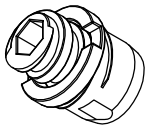	PR600.05	Pressore Rapid-Block Z/P perno raso	200 Pz.	Zama Nylon
	PR600.98	Spessore per pressori Rapid-Block Z/P	100 Pz.	Nylon
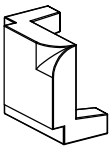	RA025	Angolo universale per fermavetri stondati	100 Pz.	Zama
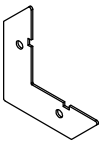	SA0135	Squadretta di allineamento alette telai e ante 13,5 x 1mm	250 Pz.	Acciaio
	SA0135-1			Alluminio

65 Atlas - 74 Magnum Porte

ACCESSORI	CODICE	DESCRIZIONE	UNITA'	MATERIALI
	NO8000/2	Elemento in acciaio per comporre il controtelaio a Taglio Termico (vedi pagine sezioni)	Barre 5 mt.	Acciao Zincato
	NO8001/1	Elemento plastico per comporre il controtelaio a Taglio Termico (vedi pagine sezioni)	Barre 5 mt.	Esadur
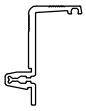	NO8001/2	Elemento plastico per comporre il controtelaio a Taglio Termico (vedi pagine sezioni)	Barre 5 mt.	Esadur
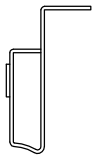	FECOZN62x20	Controtelaio per telai 65mm.	Barre 5 mt.	Acciao Zincato
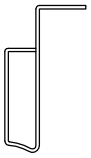	FECOZN71x20	Controtelaio per telai 65mm.	Barre 5 mt.	Acciao Zincato
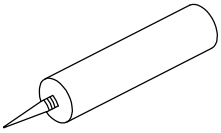	PI309TFC	Collante monocomponente per metalli	10 Pz.	
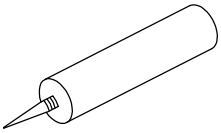	MN1715085	Collante polimero per guarnizioni	10 Pz.	

Porte 65 Atlas - 74 Magnum

GUARNIZIONI	CODICE	DESCRIZIONE	UNITA'	MATERIALI
	COUP2	Guarnizione a chiodo interna spazio 2 mm.	Bobine 400 ml.	PVC
	COUP3	Guarnizione a chiodo interna spazio 3 mm.	Bobine 300 ml.	PVC
	COUP4	Guarnizione a chiodo interna spazio 4 mm.	Bobine 250 ml.	PVC
	COUP5	Guarnizione a chiodo interna spazio 5 mm.	Bobine 150 ml.	PVC
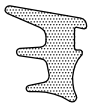	COUP6	Guarnizione a chiodo interna spazio 6 mm.	Bobine 125 ml.	PVC
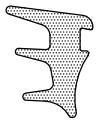	COUP7	Guarnizione a chiodo interna spazio 7 mm.	Bobine 90 ml.	PVC
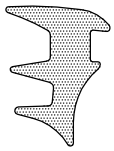	COUP8	Guarnizione a chiodo interna spazio 8 mm.	Bobine 70 ml.	PVC
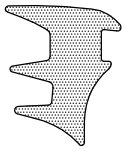	COUP10	Guarnizione a chiodo interna spazio 10 mm.	Bobine 60 ml.	PVC
	CO02178	Guarnizione a pressione interna spazio 3 mm.	Bobine 500 ml.	EPDM
	CO02194	Guarnizione a chiodo interna spazio 3 - 4 mm.	Bobine 360 ml.	EPDM

65 Atlas - 74 Magnum Porte

GUARNIZIONI	CODICE	DESCRIZIONE	UNITA'	MATERIALI
	CO02195	Guarnizione a chiodo interna spazio 5 - 6 mm.	Bobine 120 ml.	EPDM
	DG115	Spazzolino con base acciaio 4x15H	Barre 3 ml.	PVC
	TRDU1977	Guarnizione per supporto silicone esterna spazio 3 mm.	Bobine 400 ml.	EPDM
	TRDU5357	Guarnizione di tenuta inferiore soglie	Bobine 300 ml.	EPDM
	ISEM0002	Guarnizione a chiodo interna spazio 2 mm.	Bobine 200 ml.	EPDM
	ISEM0003	Guarnizione a chiodo interna spazio 3 mm.	Bobine 150 ml.	EPDM
	ISEM0004	Guarnizione a chiodo interna spazio 4 mm.	Bobine 125 ml.	EPDM
	ISEM0005	Guarnizione a chiodo interna spazio 5 mm.	Bobine 75 ml.	EPDM
	ISEM0007	Guarnizione a chiodo interna spazio 6 mm.	Bobine 50 ml.	EPDM
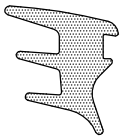	ISEM0010	Guarnizione a chiodo interna spazio 7 mm.	Bobine 30 ml.	EPDM

Porte 65 Atlas - 74 Magnum

GUARNIZIONI	CODICE	DESCRIZIONE	UNITA'	MATERIALI
	ISEM0016	Guarnizione a chiodo interna pretagliata spazio 3 - 4 mm	Bobine 200 ml.	EPDM
	ISEM0017	Guarnizione a chiodo interna pretagliata spazio 5 - 6 mm	Bobine 150 ml.	EPDM
	ISEM0018	Guarnizione a chiodo interna pretagliata spazio 7 - 8 mm	Bobine 150 ml.	EPDM
	IS40691	Guarnizione a pressione esterna spazio 3,5 mm	Bobine 200 ml.	EPDM coestruso
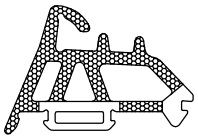	IS40784	Guarnizione Centrale	Rotoli da 50ml	EPDM coestruso
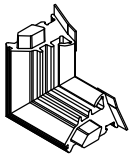	ANG40784	Angolo vulcanizzato per IS40784	100 Pz.	EPDM
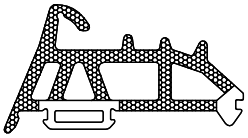	IS40785	Guarnizione Centrale	Rotoli da 50ml	EPDM coestruso
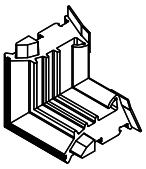	ANG40785	Angolo vulcanizzato per IS40785	100 Pz.	EPDM
	IS915986	Guarnizione di battuta interna a pressione antiacustica e parapolvere	Bobine 250 ml.	EPDM
	IS916203	Guarnizione di battuta interna-esterna	Bobine 200 ml.	EPDM

65 Atlas - 74 Magnum Porte

GUARNIZIONI	CODICE	DESCRIZIONE	UNITA'	MATERIALI
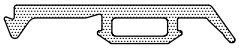	IS916220	Guarnizione di finitura telai 65 Atlas	Bobine 200 ml.	EPDM
	IS917792	Guarnizione di finitura telai 74 Magnum	Bobine 200 ml.	EPDM
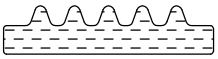	IZ3143AD	Guarnizione sottovetro 37 x 8,5 mm.	Bobine 100 ml.	PE Foam

65 Atlas - 74 Magnum Porte

ATTREZZATURE	CODICE	DESCRIZIONE	UNITA'
	M3PU16/3000-5	Pressa universale pneumatica a 5 postazioni Kg. 3000	1
	M3PU16/1500	Pressa universale pneumatica a 2 postazioni Kg. 1500	1
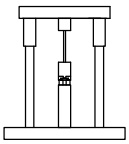	M3AG02002	Unità tranciante per esecuzione - foro Ø8 ed asola 12x6 squadrette interne	1
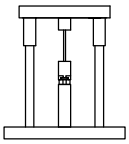	M3AG02003	Unità tranciante per esecuzione - foro Ø3 squadrette esterne	1
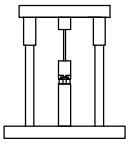	M3AG02004	Unità tranciante per esecuzione - scarico condensa anta lato esterno	1
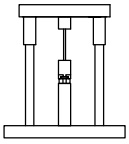	M3AG02005	Unità tranciante per esecuzione - scarico condensa anta lato interno	1
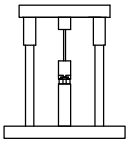	M3AG02006	Unità tranciante per esecuzione - scarico acqua	1
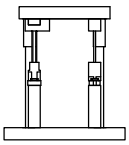	M3AG02007	Unità tranciante per esecuzione - foro Ø5 cavallotti interni - foro Ø3 cavallotti esterni	1
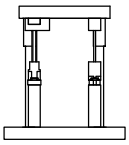	M3AGCE0101	Unità tranciante per esecuzione - Lavorazione Cremonese - Pulitura alette passaggio astina - Foratura astina Ø8 e Ø10	1
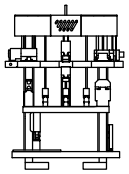	OM3190791	Punzonatrice pneumatica completa	1

Porte 65 Atlas - 74 Magnum

ATTREZZATURE	CODICE	DESCRIZIONE	UNITA'
	OE2990021	Pressa universale pneumatica a 12 + 2 postazioni	1
	OE2990026	Pressa universale pneumatica a 5 + 2 postazioni	1
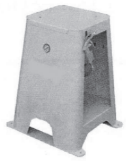	OE4000010	Basamento per Pressa OE2990021	1
	OE4000269	Basamento per Pressa OE2990026	1
	OE4050008	Carrello porta stampi	1
	OE4090125	Unità tranciante per esecuzione - Lavorazione Cremonese - Pulitura alette passaggio astina - Foratura astina Ø8 e Ø10	1
	OE4090126	Unità tranciante per esecuzione - Scarico acqua	1
	OE4090127	Unità tranciante per esecuzione - Scarico condensa anta lato interno ed esterno	1
	OE4090128	Unità tranciante per esecuzione - foro Ø8 Squadrette interne	1
	OE4090129	Unità tranciante per - foro Ø3 Squadrette e Cavallotti esterni	1

65 Atlas - 74 Magnum Porte

ATTREZZATURE	CODICE	DESCRIZIONE	UNITA'
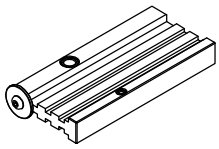	DIMA ATLAS	Dima di foratura per esecuzione - foro Ø8 cavallotti interni - foro Ø3 cavallotti esterni	1
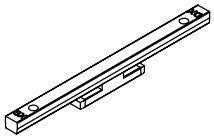	DIMA ATLAS3	Dima di foratura per esecuzione - foro Ø3 squadrette esterne su profilati 5ATT6545 - 5ATT7445	1
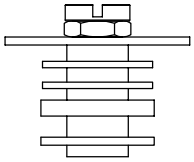	17AM3553	Gruppo Frese per intestatura traversi su telai e soglia ribassata	1
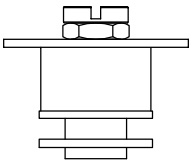	19AM3553	Gruppo Frese per intestatura traversi su ante	1
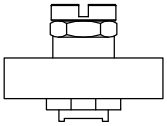	PECI3553	Gruppo Frese per intestatura fermavetri linea ferro	1
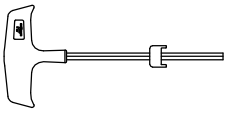	RH008	Chiave per pressori Rapid-Block	1
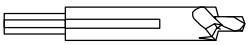	RP019	Punta a due diametri 16,3 - 7mm. per pressori Rapid-Block	1
	RP023	Lamatore Ø 21,5mm. per punta RP019	1

Porte 65 Atlas

y PROFILATI x	CODICE	DESCRIZIONE	Kg/m	SUP. IN VISTA mm	PERIM. ESTERNO mm	Jx cm^4	Jy cm^4
	5ATT5431	Soglia bassa	0,782	30	206	0,36	5,68
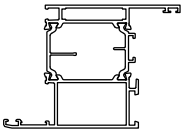	5ATT6506 5ATT6506 EVO	Telaio "Z" maggiorato	1,623	151	462	27,58	18,90
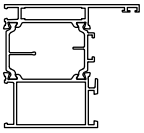	5ATT6507 5ATT6507 EVO	Telaio "L" maggiorato	1,506	126	398	29,72	13,90
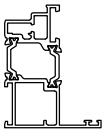	5ATT6508	Inversione di battuta	1,317	62	306	15,95	5,08
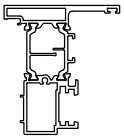	5ATT6525 5ATT6525 EVO	Riporto centrale piano	1,420	86	364	22,51	6,95
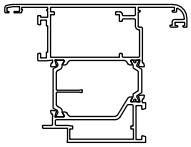	5ATT6528 5ATT6528 EVO	Anta "T" stondata	2,008	170	479	38,15	29,22
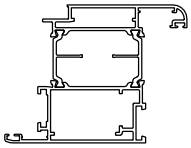	5ATT6529 5ATT6529 EVO	Anta "Z" stondata	1,971	172	479	39,82	28,67
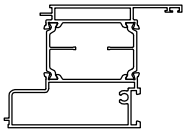	5ATT6530 5ATT6530 EVO	Zoccolo riportato sezione 65mm	1,693	144	397	27,01	24,26
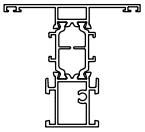	5ATT6531 5ATT6531 EVO	Traverso 72mm sezione 65mm	1,294	108	440	19,62	6,58
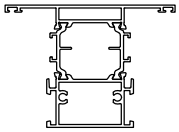	5ATT6532 5ATT6532 EVO	Traverso 90mm sezione 65mm	1,633	144	476	25,96	16,38

65 Atlas Porte

y PROFILATI x	CODICE	DESCRIZIONE	Kg/m	SUP. IN VISTA mm	PERIM. ESTERNO mm	Jx cm^4	Jy cm^4
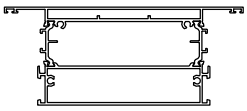	5ATT6533 5ATT6533 EVO	Traverso 158mm sezione 65mm	2,863	284	612	48,90	132,95
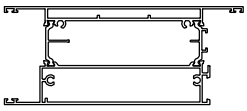	5ATT6534 5ATT6534 EVO	Zoccolo 158mm sezione 65mm	2,963	310	627	52,90	148,16
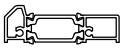	5ATT6541	Soglia bassa, abbinamento con battuta riportata 5ATT6542	0,746	40	188	0,53	8,11
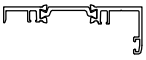	5ATT6542	Battuta riportata, abbinamento con Zoccolo 5ATT6534 e soglia 5ATT6541	0,619	48	292	0,60	10,59
	5ATT6543	Riporto spazzolini, abbinamento con Zoccolo 5ATT6534	0,536	38	250	0,01	8,04
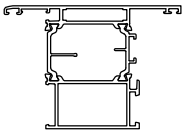	5ATT6545 5ATT6545 EVO	Telaio "T" maggiorato	1,625	150	460	26,13	18,91
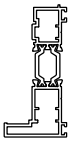	5ATT6546	Riporto porte a ventola	1,033	41	265	15,34	1,89
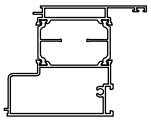	5ATT6555 5ATT6555 EVO	Zoccolo riportato sezione 73mm	1,758	144	413	34,63	26,51
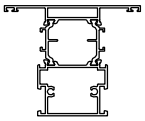	5ATT6556 5ATT6556 EVO	Traverso 90mm sezione 73mm	1,720	144	481	33,73	17,62
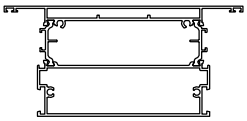	5ATT6557 5ATT6557 EVO	Traverso 158mm sezione 73mm	2,950	284	617	62,33	140,93

Porte 65 Atlas

y PROFILATI x	CODICE	DESCRIZIONE	Kg/m	SUP. IN VISTA mm	PERIM. ESTERNO mm	Jx cm^4	Jy cm^4
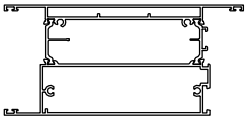	5ATT6558 5ATT6558 EVO	Zoccolo 158mm sezione 73mm	3,038	310	638	67,59	155,13
	5ATT6588 5ATT6588 EVO	Telaio inserimento in facciata continua	0,733	13	205	6,87	0,83
	5ATT6589	Soglia bassa	0,754	24	180	0,47	6,90
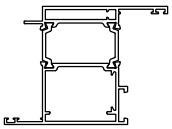	5ATT6591	Anta "Z" complanare	1,799	163,5	397	29,69	19,43
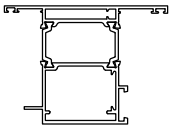	5ATT6592	Anta "T" complanare	1,797	163,5	397	28,68	19,41
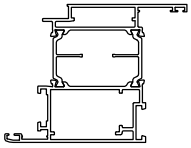	5ATT6593 5ATT6593 EVO	Anta "Z" piana	1,912	167	465	38,69	25,30
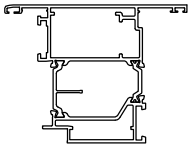	5ATT6594 5ATT6594 EVO	Anta "T" piana	1,950	166	466	37,47	25,96

74 Magnum

Porte

y PROFILATI x	CODICE	DESCRIZIONE	Kg/m	SUP. IN VISTA mm	PERIM. ESTERNO mm	Jx cm^4	Jy cm^4
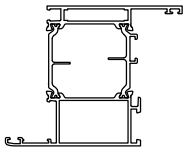	5ATT7406 5ATT7406 EVO	Telaio "Z" maggiorato	1,657	151	462	40,46	25,20
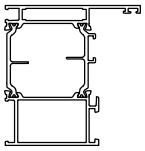	5ATT7407 5ATT7407 EVO	Telaio "L" maggiorato	1,540	126	417	35,10	20,37
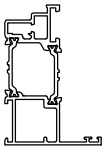	5ATT7408	Inversione di battuta	1,369	62	315	23,99	6,54
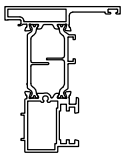	5ATT7425 5ATT7425 EVO	Riporto centrale piano	1,454	86	383	31,01	6,95
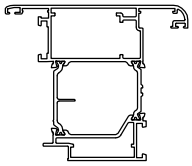	5ATT7428 5ATT7428 EVO	Anta "T" stondata	2,040	170	500	50,71	29,22
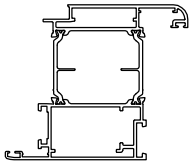	5ATT7429 5ATT7429 EVO	Anta "Z" stondata	1,997	172	498	53,02	28,67
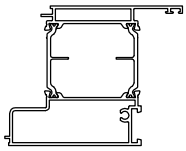	5ATT7430 5ATT7430 EVO	Zoccolo riportato sezione 74mm	1,719	144	416	39,98	31,58
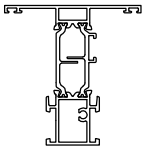	5ATT7431 5ATT7431 EVO	Traverso 72mm sezione 74mm	1,324	108	422	29,49	7,38
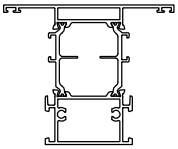	5ATT7432 5ATT7432 EVO	Traverso 90mm sezione 74mm	1,675	144	495	38,42	20,78
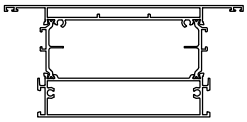	5ATT7433 5ATT7433 EVO	Traverso 158mm sezione 74mm	2,960	284	631	69,91	175,78

Porte 74 Magnum

PROFILATI (y / x)	CODICE	DESCRIZIONE	Kg/m	SUP. IN VISTA mm	PERIM. ESTERNO mm	Jx cm^4	Jy cm^4
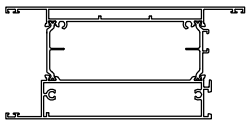	5ATT7434 5ATT7434 EVO	Zoccolo 158mm sezione 74mm	3,052	310	645	75,06	188,70
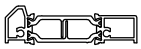	5ATT7441 5ATT7441 EVO	Soglia bassa, abbinamento con battuta riportata 5ATT7442	0,794	40	207	0,83	14,34
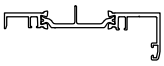	5ATT7442 5ATT7442 EVO	Battuta riportata, abbinamento con Zoccolo 5ATT7434 e soglia 5ATT7441	0,643	48	324	0,63	15,82
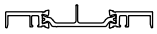	5ATT7443 5ATT7443 EVO	Riporto spazzolini, abbinamento con Zoccolo 5ATT7434	0,518	38	262	0,14	10,32
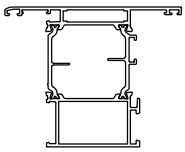	5ATT7445 5ATT7445 EVO	Telaio "T" maggiorato	1,659	150	480	38,18	25,21
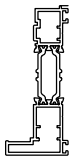	5ATT7446	Riporto porte a ventola	1,071	41	286	21,06	1,89
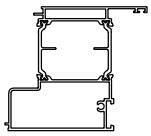	5ATT7455 5ATT7455 EVO	Zoccolo riportato sezione 82mm	1,784	144	431	49,58	33,83
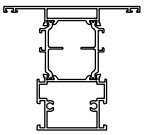	5ATT7456 5ATT7456 EVO	Traverso 90mm sezione 82mm	1,762	144	500	48,28	22,01
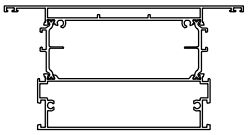	5ATT7457 5ATT7457 EVO	Traverso 158mm sezione 82mm	3,047	284	636	85,97	183,76
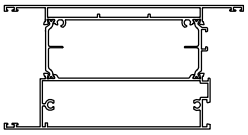	5ATT7458 5ATT7458 EVO	Zoccolo 158mm sezione 82mm	3,127	310	656	92,54	195,63

74 Magnum

Porte

y PROFILATI x	CODICE	DESCRIZIONE	Kg/m	SUP. IN VISTA mm	PERIM. ESTERNO mm	Jx cm^4	Jy cm^4
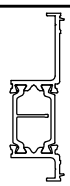	5ATT7488 5ATT7488 EVO	Telaio inserimento in facciata continua	0,781	13	223	9,22	0,83
	5ATT7489	Soglia bassa	0,814	24	201	6,02	27,84
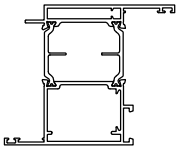	5ATT7491 5ATT7491 EVO	Anta "Z" complanare	1,857	163,5	415	40,37	19,43
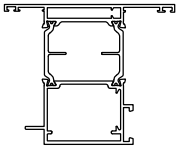	5ATT7492 5ATT7492 EVO	Anta "T" complanare	1,855	163,5	415	39,35	19,41
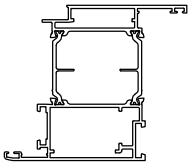	5ATT7493 5ATT7493 EVO	Anta "Z" piana	1,938	167	484	51,37	25,30
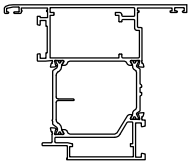	5ATT7494 5ATT7494 EVO	Anta "T" piana	1,982	166	486	49,78	25,96

65 Atlas Porte 74 Magnum

PROFILATI (y / x)	CODICE	DESCRIZIONE	Kg/m	SUP. IN VISTA mm	PERIM. ESTERNO mm	Jx cm^4	Jy cm^4
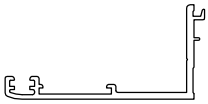	5AT45169	Battuta riportata 50mm	0,392	55	195	--	--
	5AT45265	Riporto inferiore	0,184	16	102	--	--
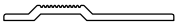	5AT45268	Soglia piatta	0,234	50	102	--	--
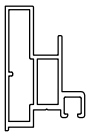	5AT45277	Riporto inferiore	0,363	33	135	--	--
	5HE45092	Battuta riportata	0,144	17	67	--	--
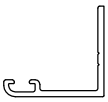	5ST11015	Battuta riportata 25mm	0,228	30	115	--	--
	E5110	Gocciolatoio	0,184	19	55	--	--
	E5111	Astina	0,135	14	47	--	--

65 Atlas Porte

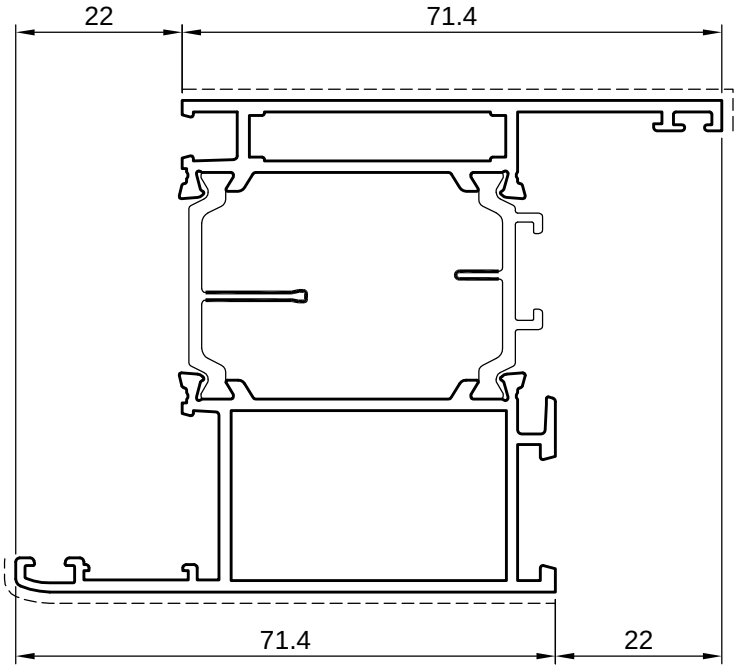

5ATT6506
5ATT6506 EVO
kg/ml 1,623
sup. in vista 151mm

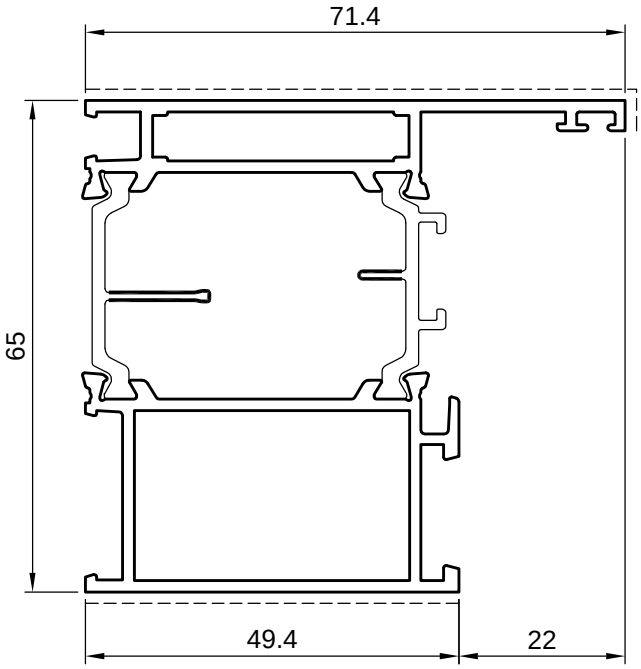

5ATT6507
5ATT6507 EVO
kg/ml 1,506
sup. in vista 126mm

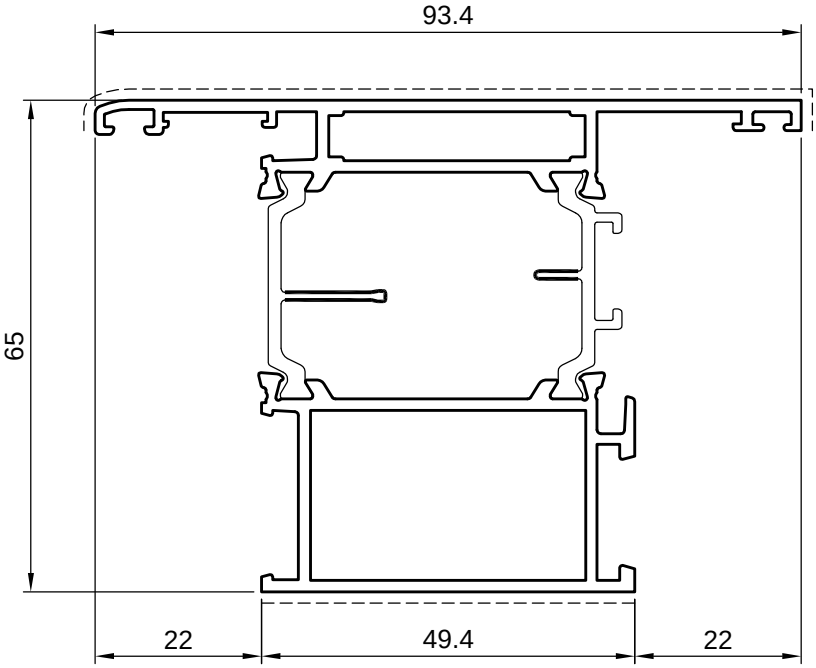

5ATT6545
5ATT6545 EVO
kg/ml 1,625
sup. in vista 150mm

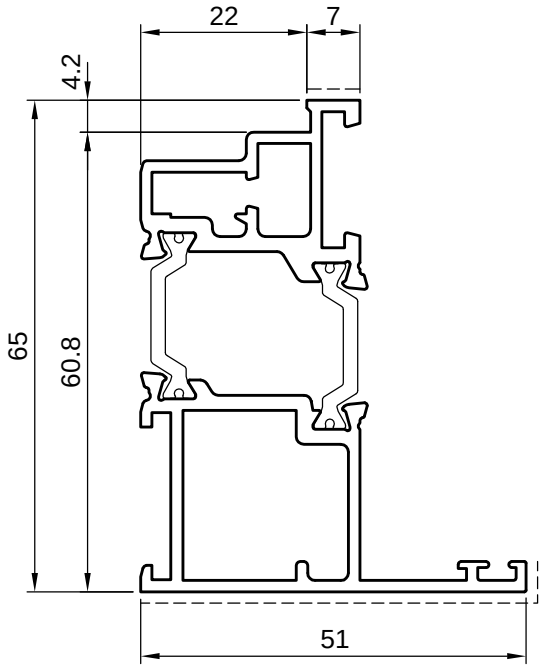

5ATT6508
kg/ml 1,317
sup. in vista 62mm

Porte 65 Atlas

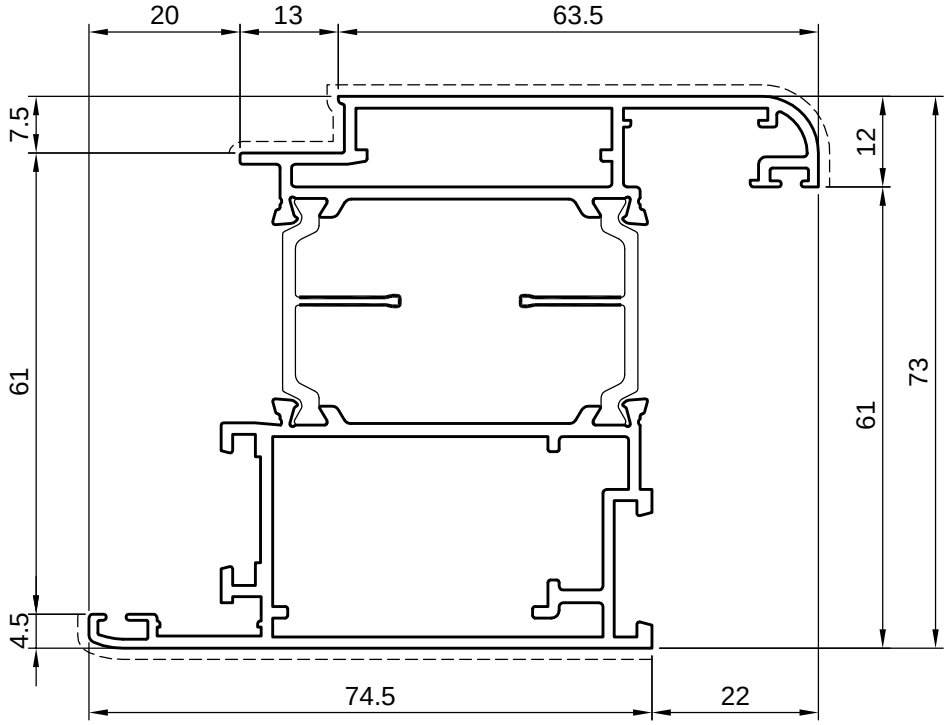

5ATT6529
5ATT6529 EVO
kg/ml 1,971
sup. in vista 172mm

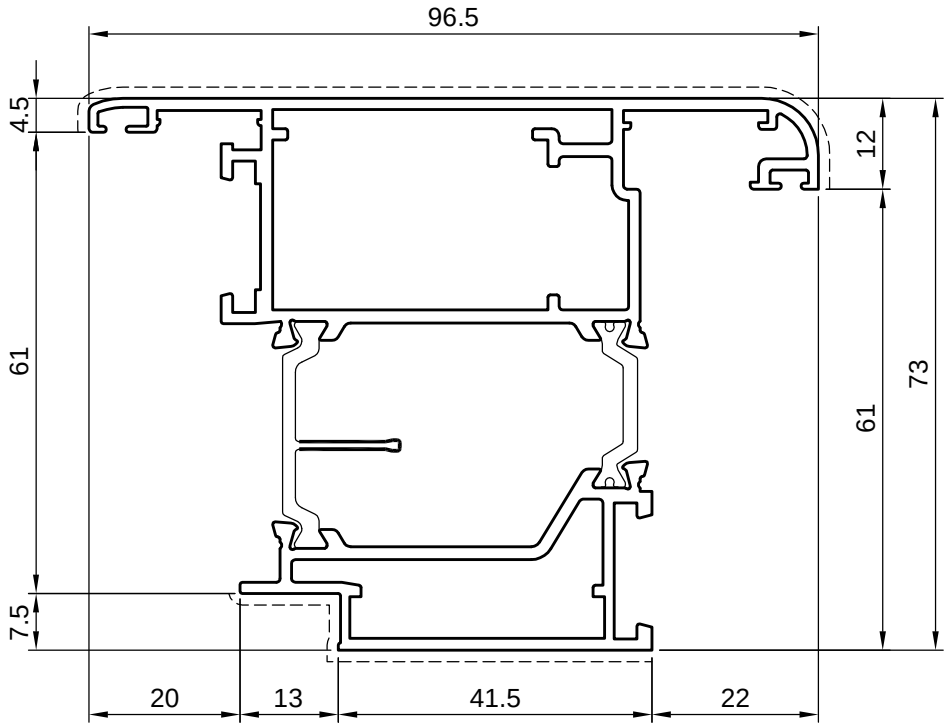

5ATT6528
5ATT6528 EVO
kg/ml 2,008
sup. in vista 170mm

65 Atlas Porte

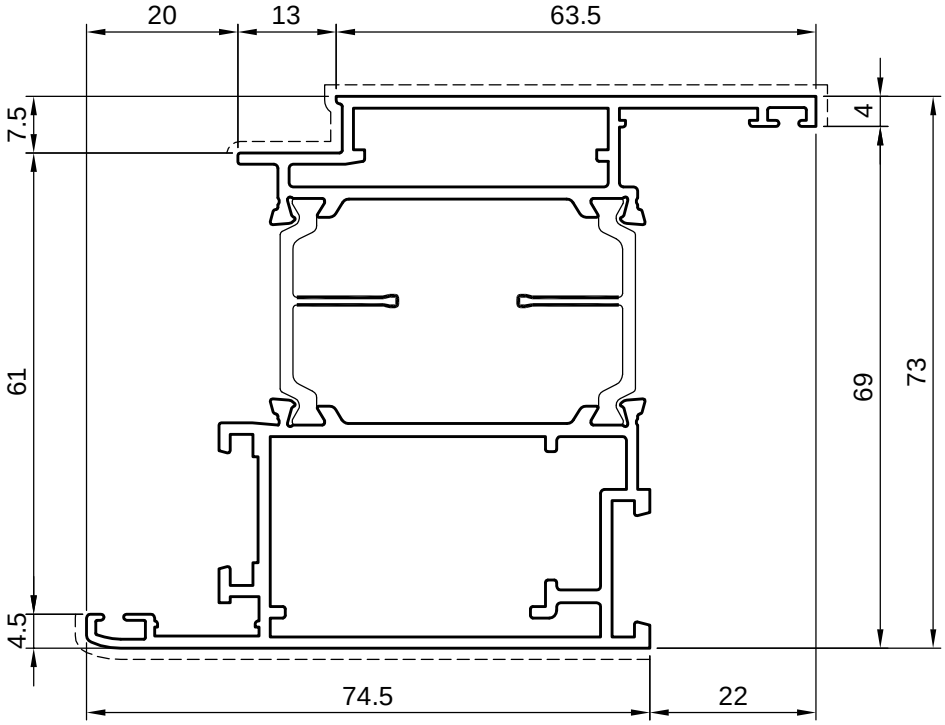

5ATT6593
5ATT6593 EVO
kg/ml 1,912
sup. in vista 167mm

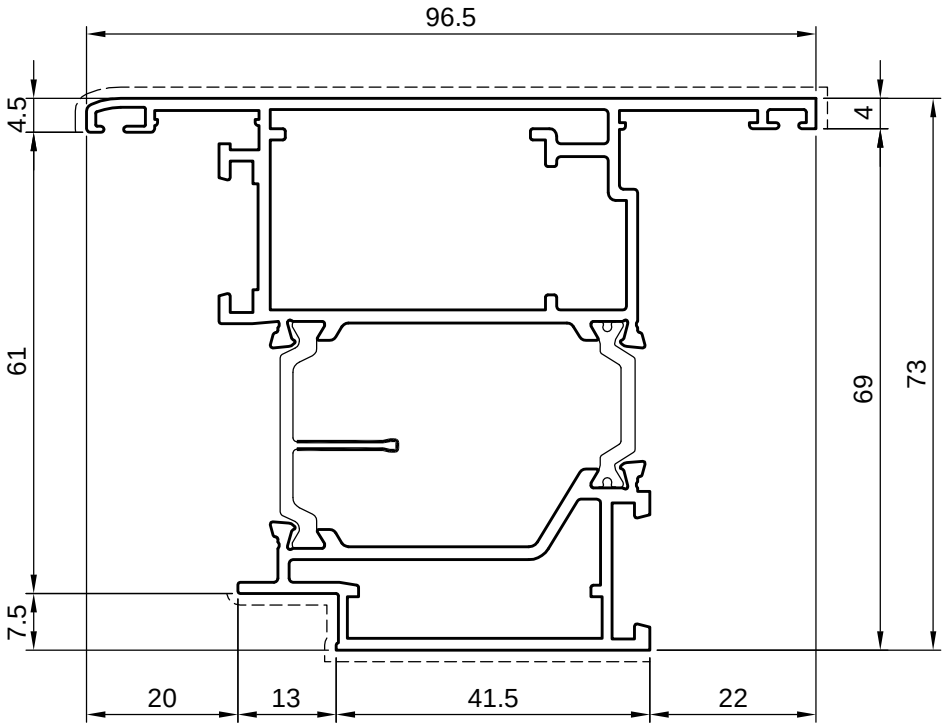

5ATT6594
5ATT6594 EVO
kg/ml 1,950
sup. in vista 166mm

Porte 65 Atlas

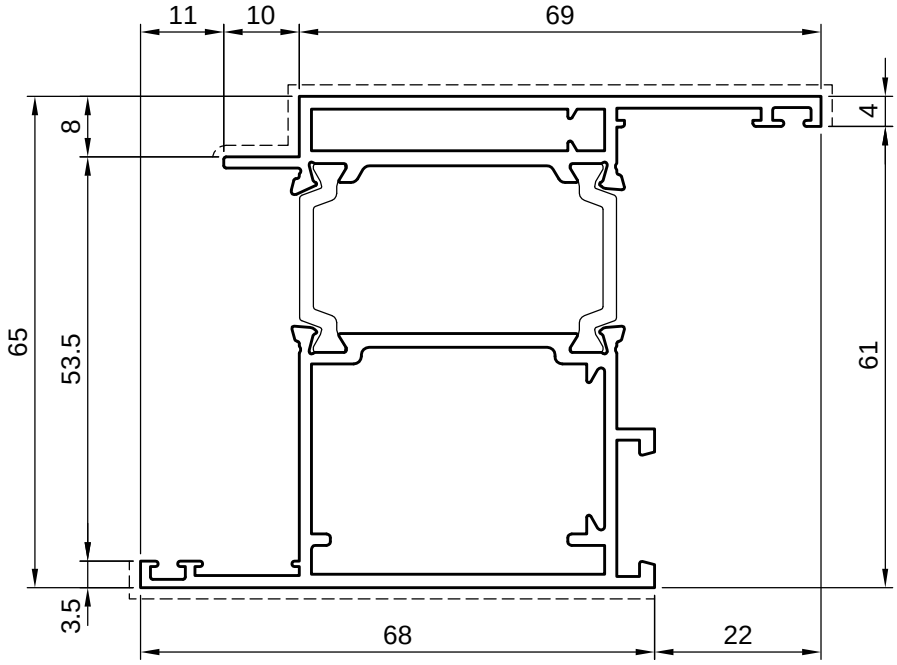

5ATT6591
kg/ml 1,799
sup. in vista 163,5mm

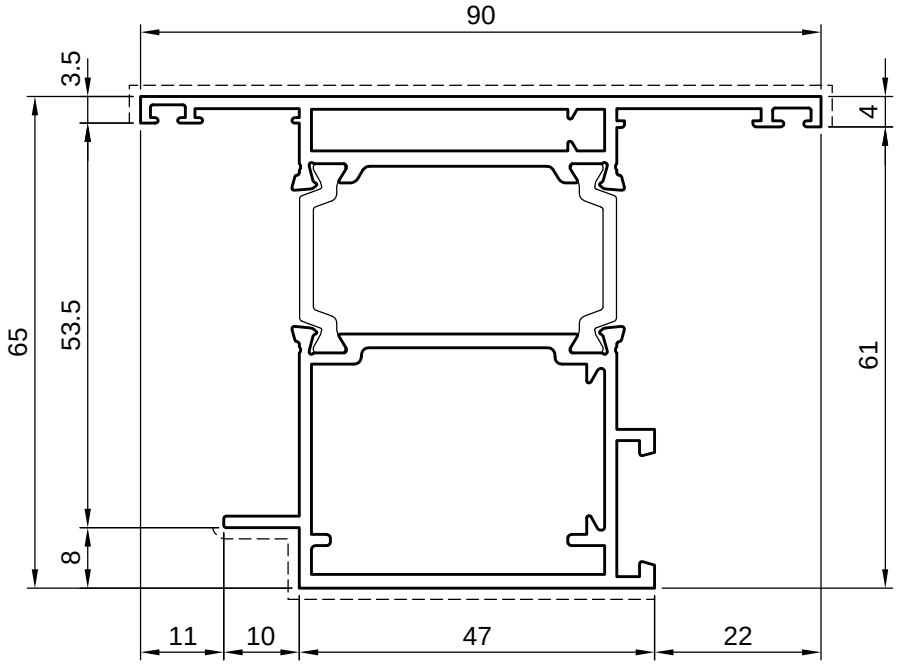

5ATT6592
kg/ml 1,797
sup. in vista 163,5mm

65 Atlas Porte

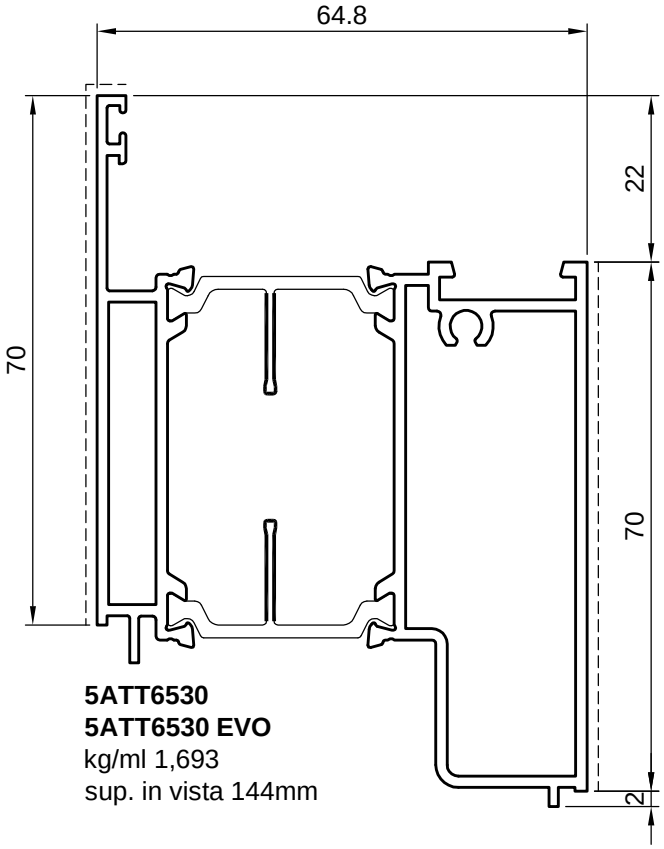

5ATT6530
5ATT6530 EVO
kg/ml 1,693
sup. in vista 144mm

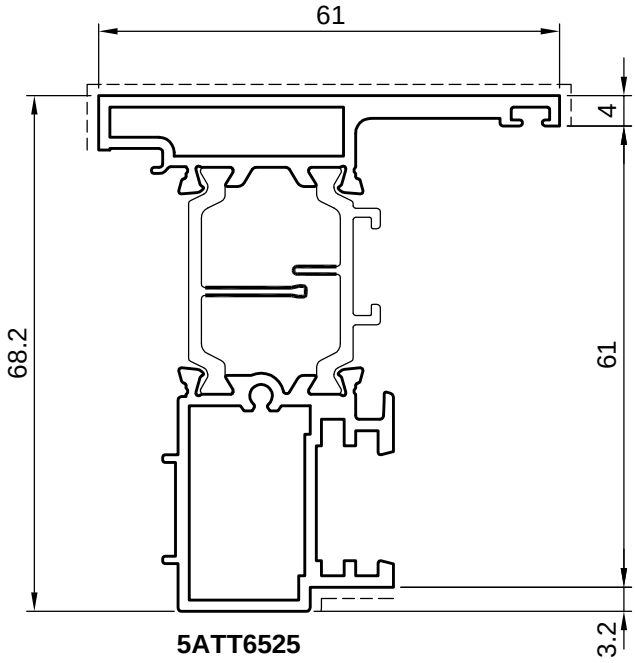

5ATT6525
5ATT6525 EVO
kg/ml 1,420
sup. in vista 86mm

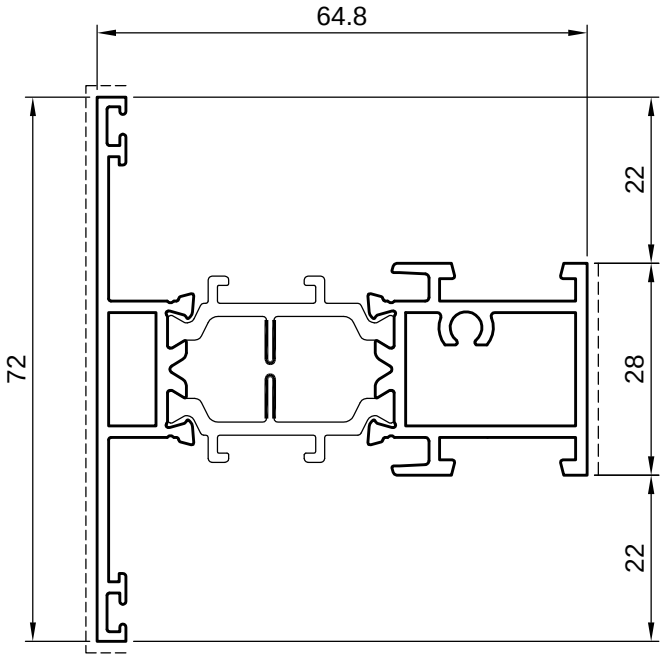

5ATT6531
5ATT6531 EVO
kg/ml 1,294
sup. in vista 108mm

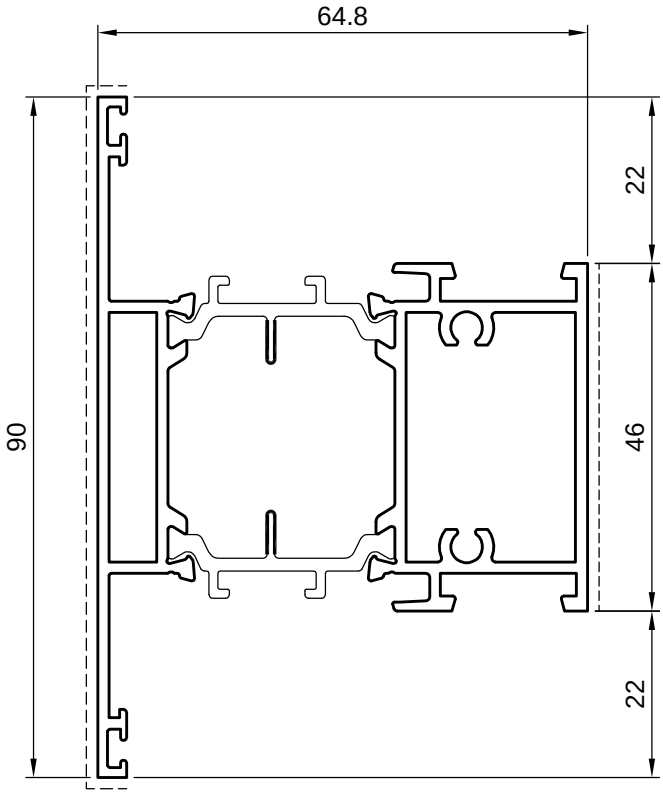

5ATT6532
5ATT6532 EVO
kg/ml 1,633
sup. in vista 144mm

Porte 65 Atlas

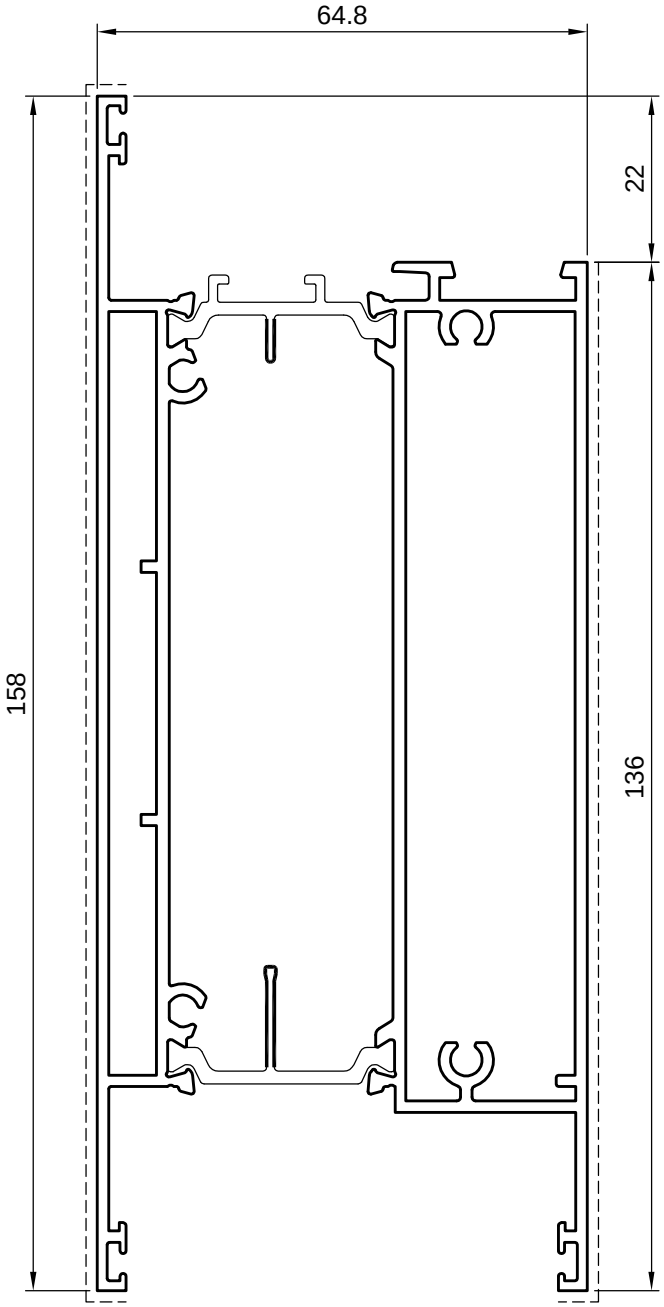

5ATT6534
5ATT6534 EVO
kg/ml 2,963
sup. in vista 310mm

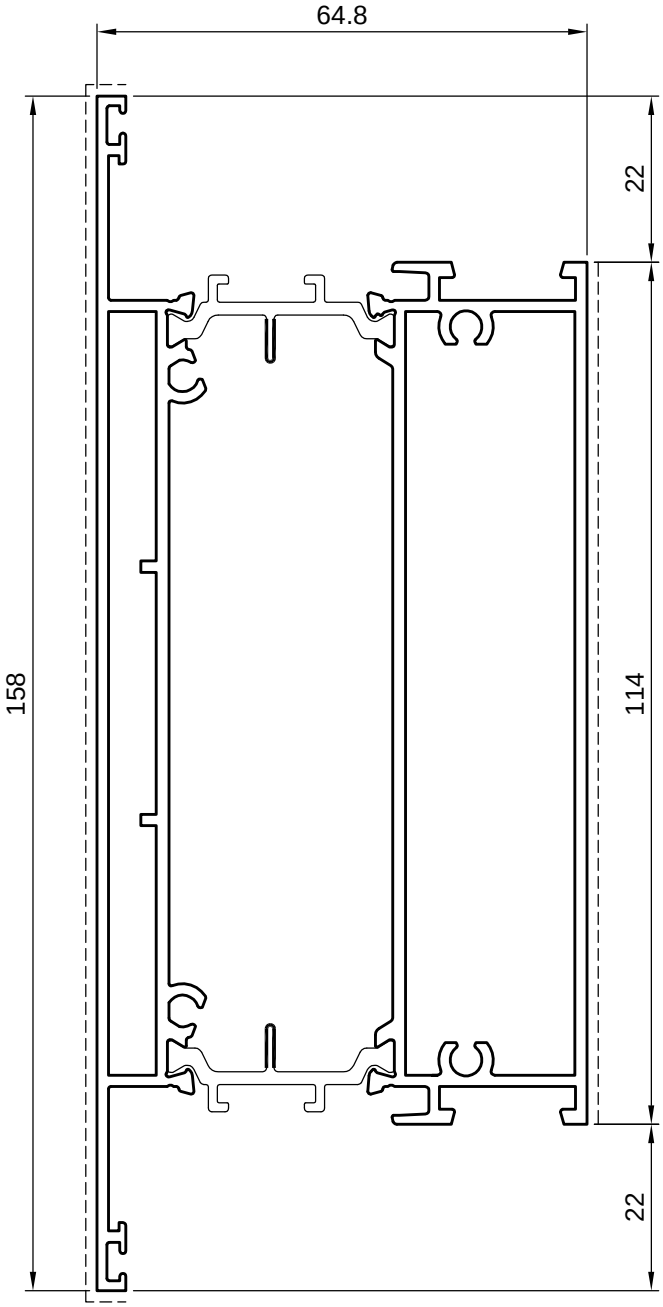

5ATT6533
5ATT6533 EVO
kg/ml 2,863
sup. in vista 284mm

65 Atlas Porte

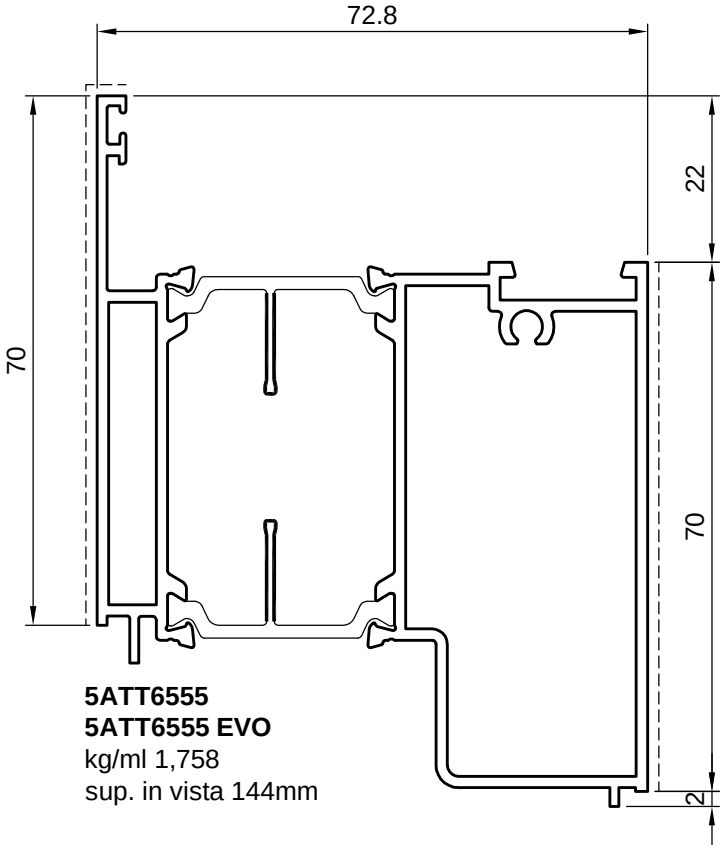

5ATT6555
5ATT6555 EVO
kg/ml 1,758
sup. in vista 144mm

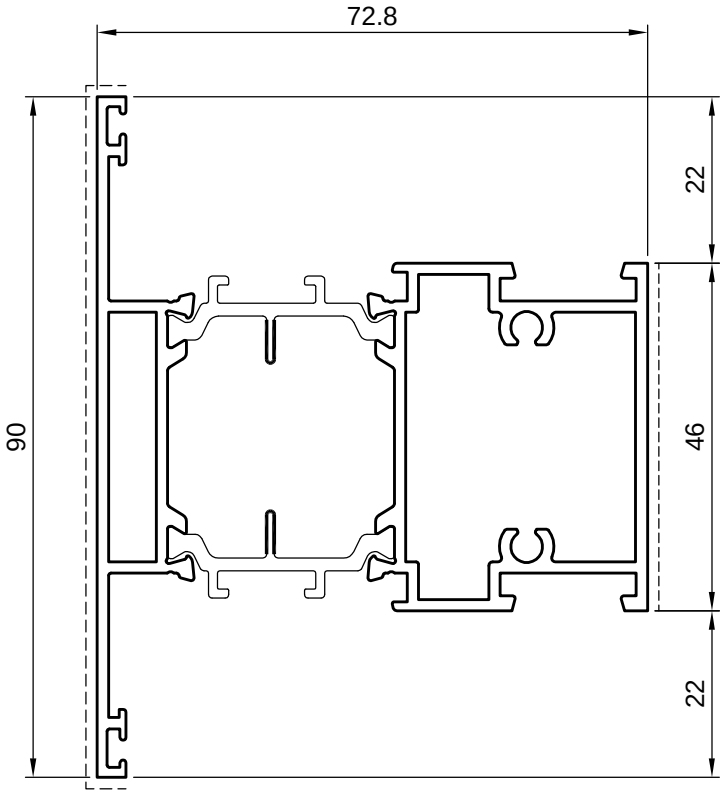

5ATT6556
5ATT6556 EVO
kg/ml 1,720
sup. in vista 144mm

Porte 65 Atlas

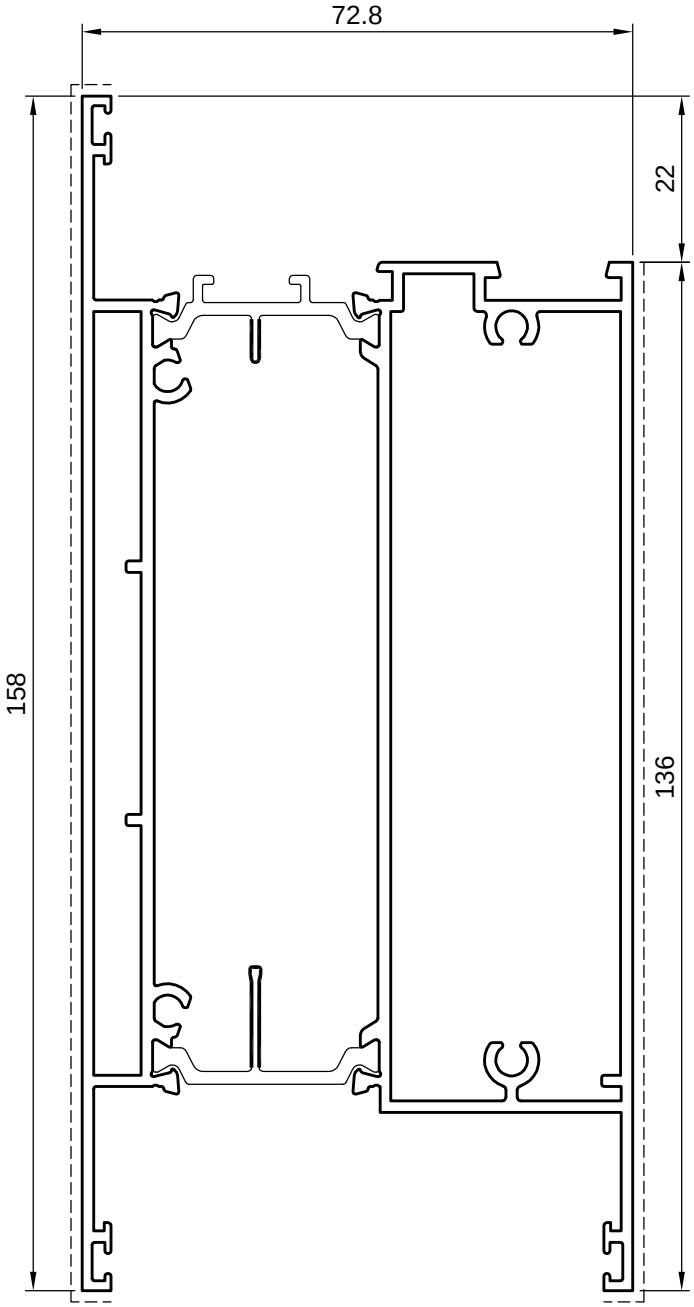

5ATT6558
5ATT6558 EVO
kg/ml 3,038
sup. in vista 310mm

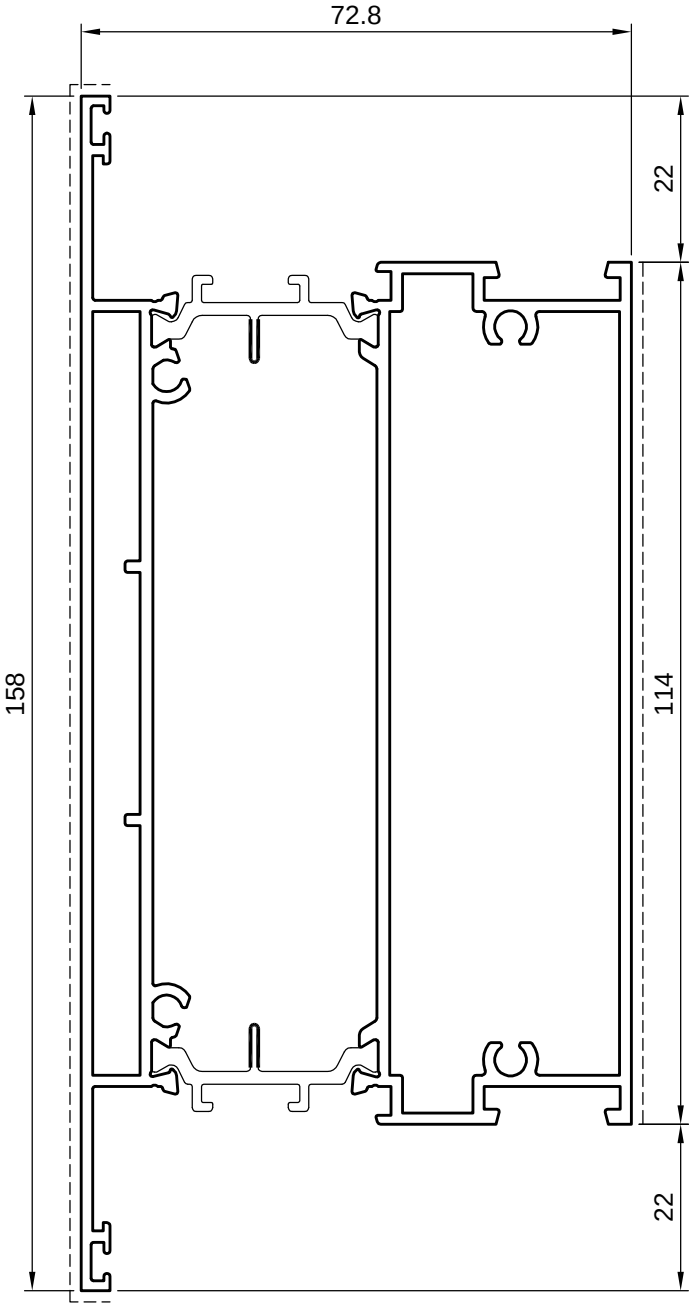

5ATT6557
5ATT6557 EVO
kg/ml 2,950
sup. in vista 284mm

65 Atlas Porte

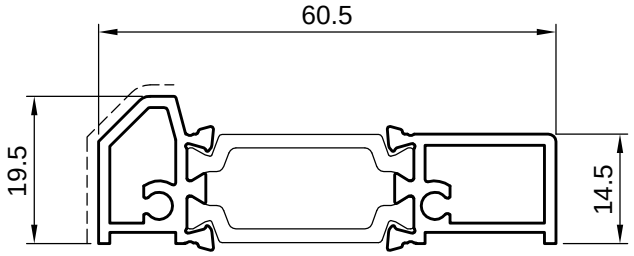

5ATT6541
kg/ml 0,746
sup. in vista 40mm

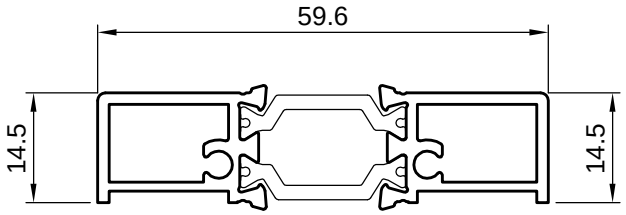

5ATT6589
kg/ml 0,754
sup. in vista 24mm

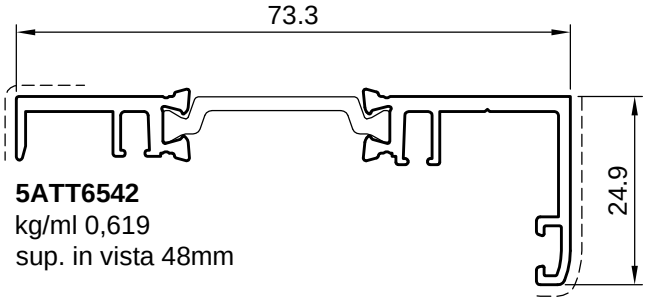

5ATT6542
kg/ml 0,619
sup. in vista 48mm

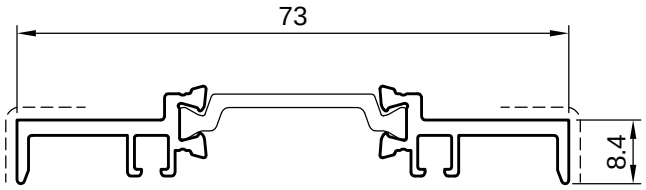

5ATT6543
kg/ml 0,536
sup. in vista 38mm

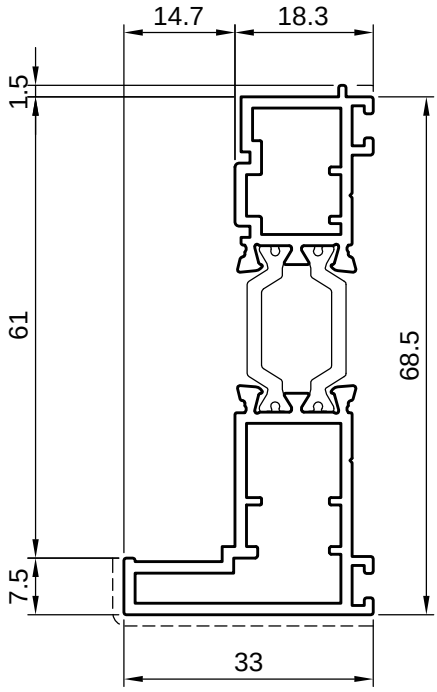

5ATT6546
kg/ml 1,033
sup. in vista 41mm

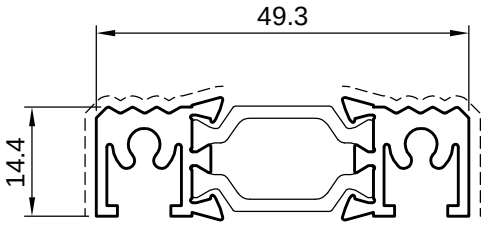

5ATT4531
kg/ml 0,782
sup. in vista 30mm

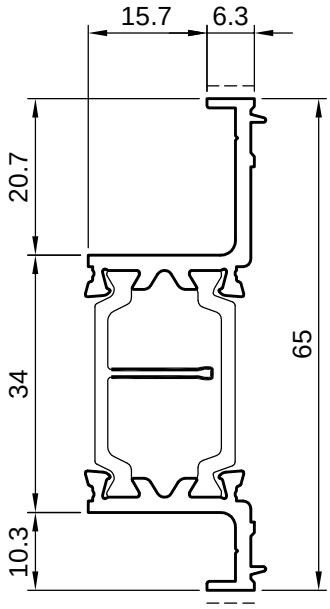

5ATT6588
kg/ml 0,733
sup. in vista 13mm

Porte 74 Magnum

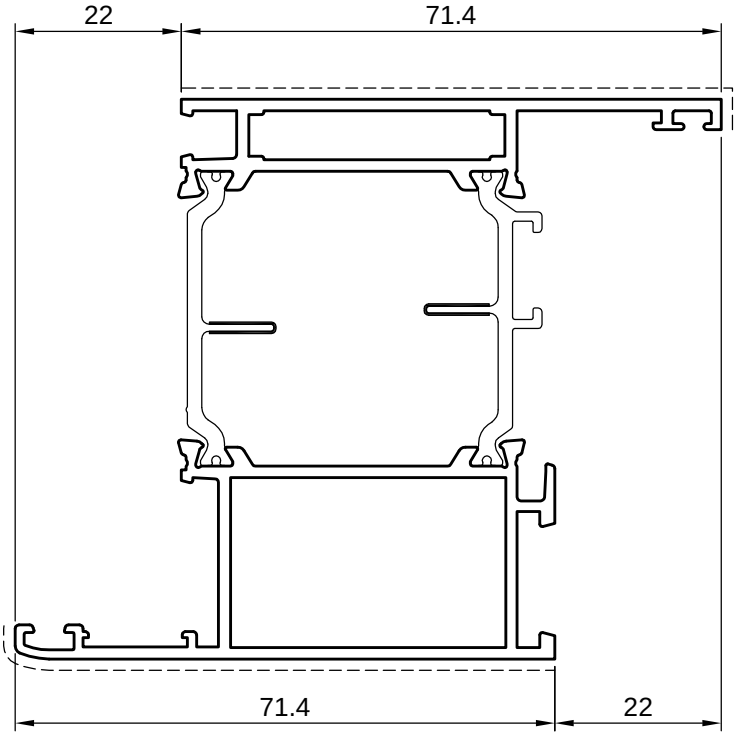

5ATT67406
5ATT7406 EVO
kg/ml 1,657
sup. in vista 151mm

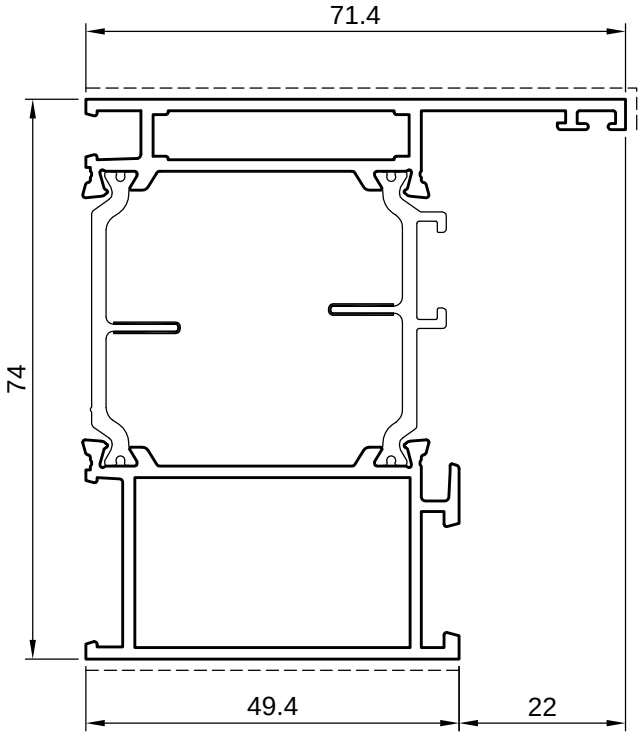

5ATT7407
5ATT7407 EVO
kg/ml 1,540
sup. in vista 126mm

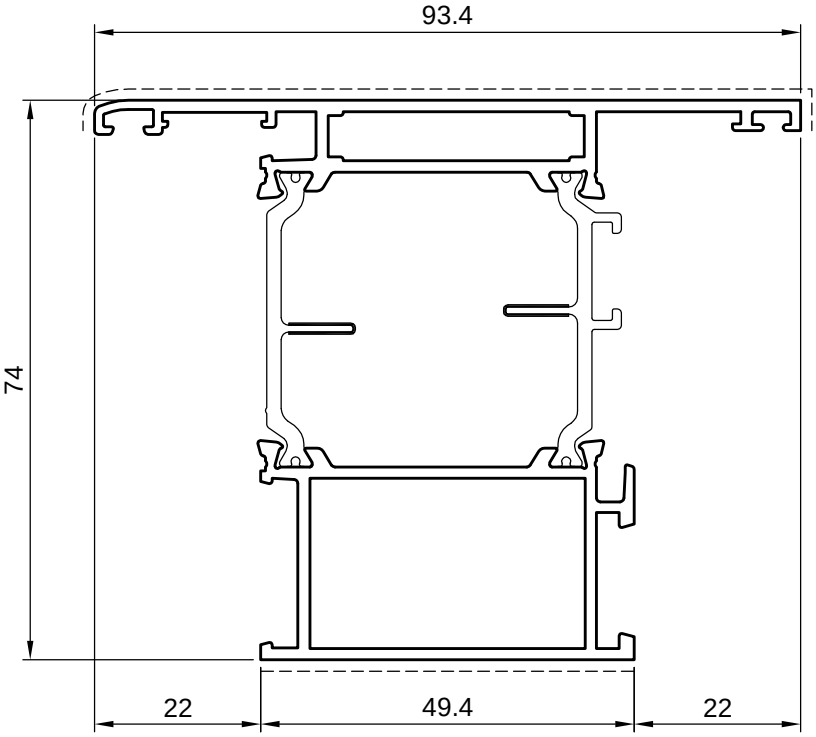

5ATT7445
5ATT7445 EVO
kg/ml 1,659
sup. in vista 150mm

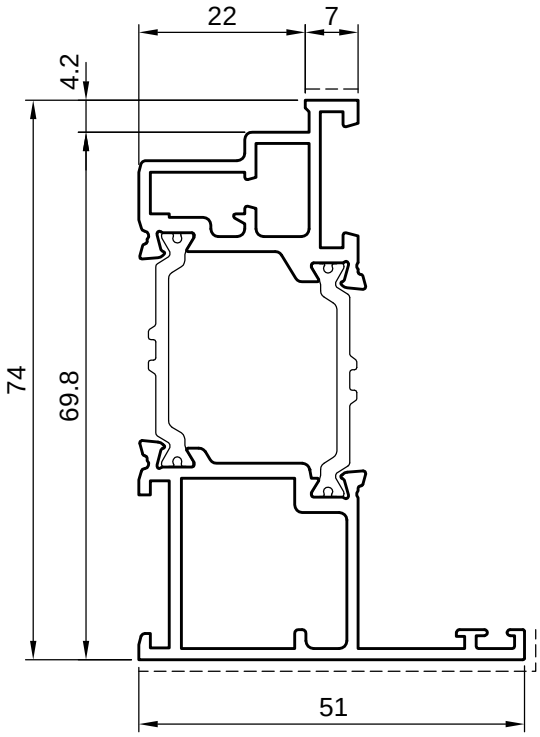

5ATT7408
kg/ml 1,369
sup. in vista 62mm

74 Magnum

Porte

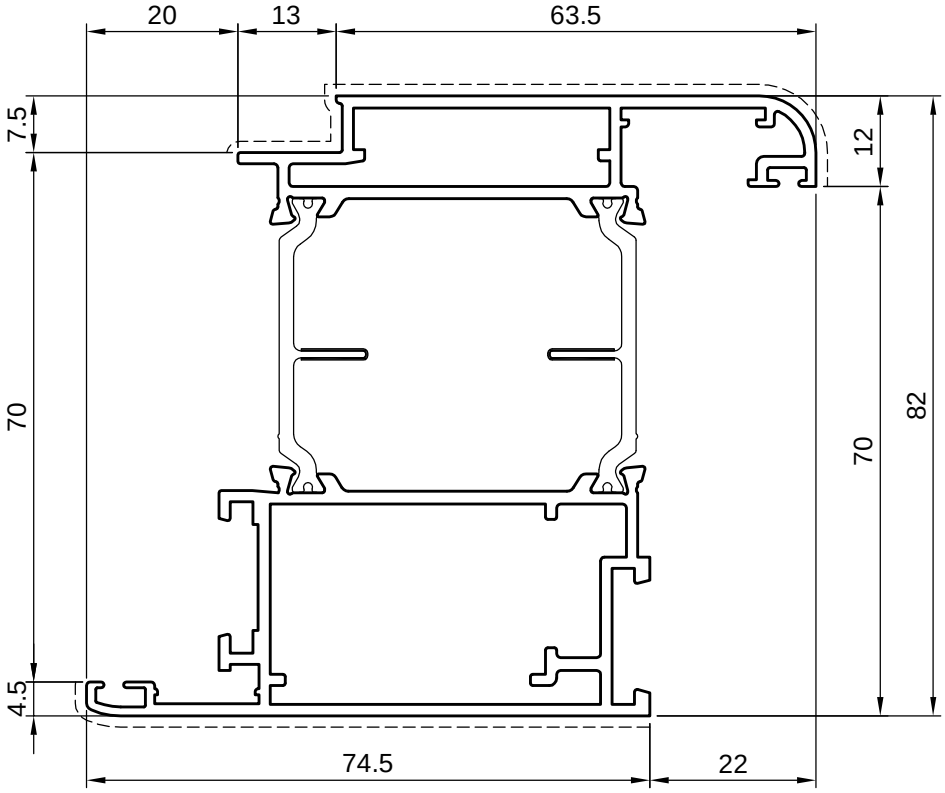

5ATT7429
5ATT7429 EVO
kg/ml 1,997
sup. in vista 172mm

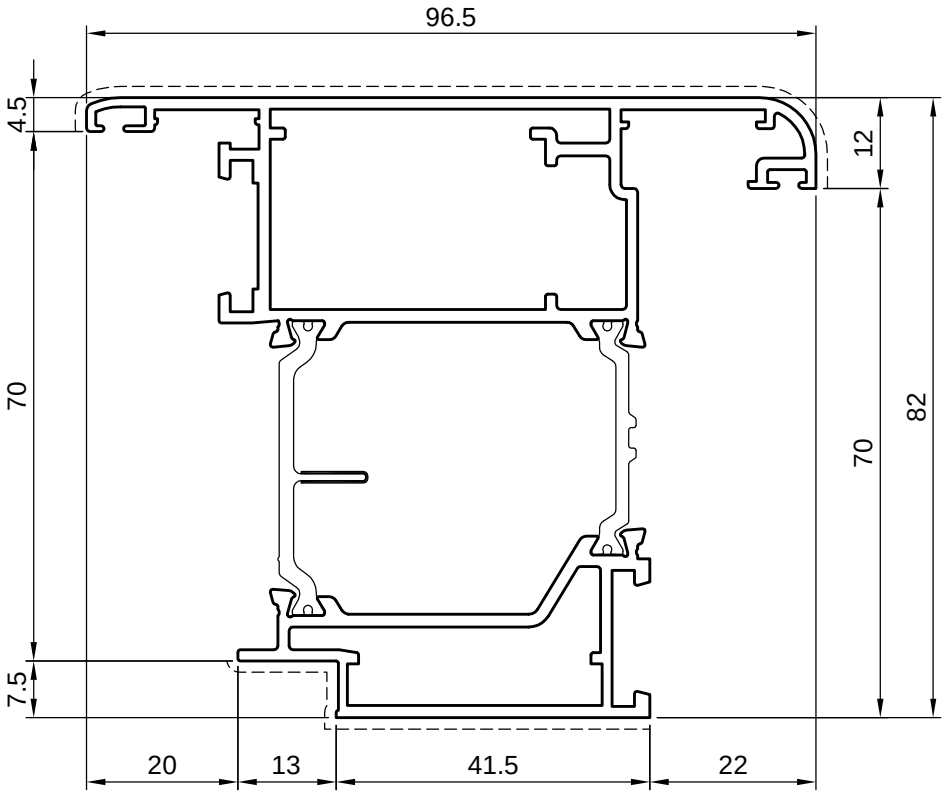

5ATT7428
5ATT7428 EVO
kg/ml 2,040
sup. in vista 170mm

Porte 74 Magnum

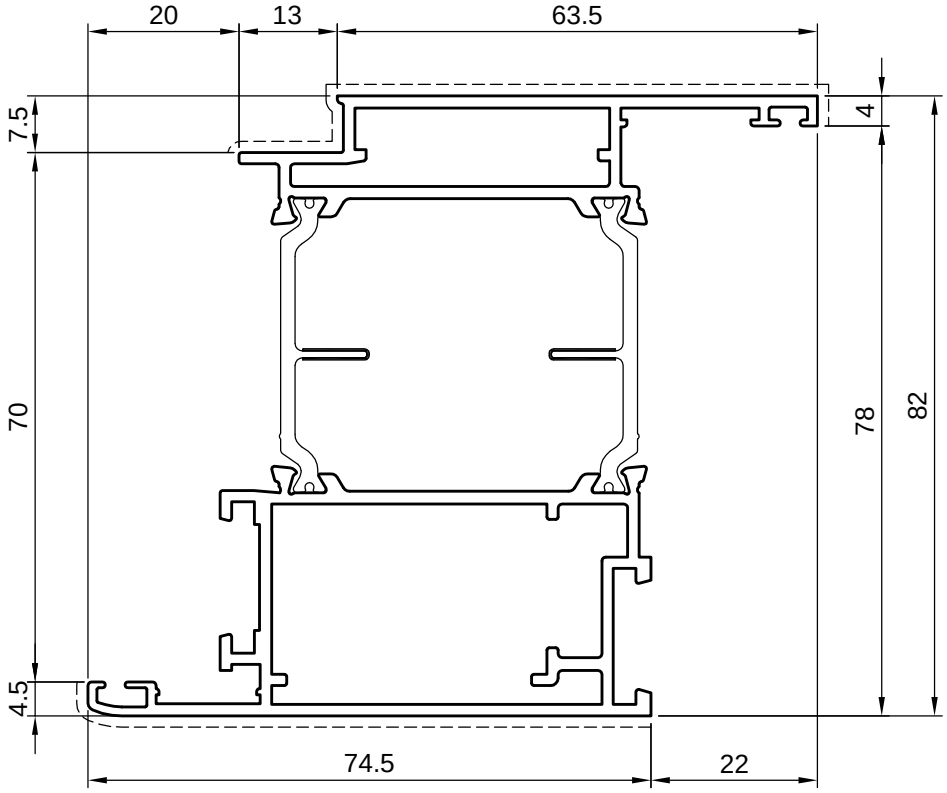

5ATT7493
5ATT7493 EVO
kg/ml 1,938
sup. in vista 167mm

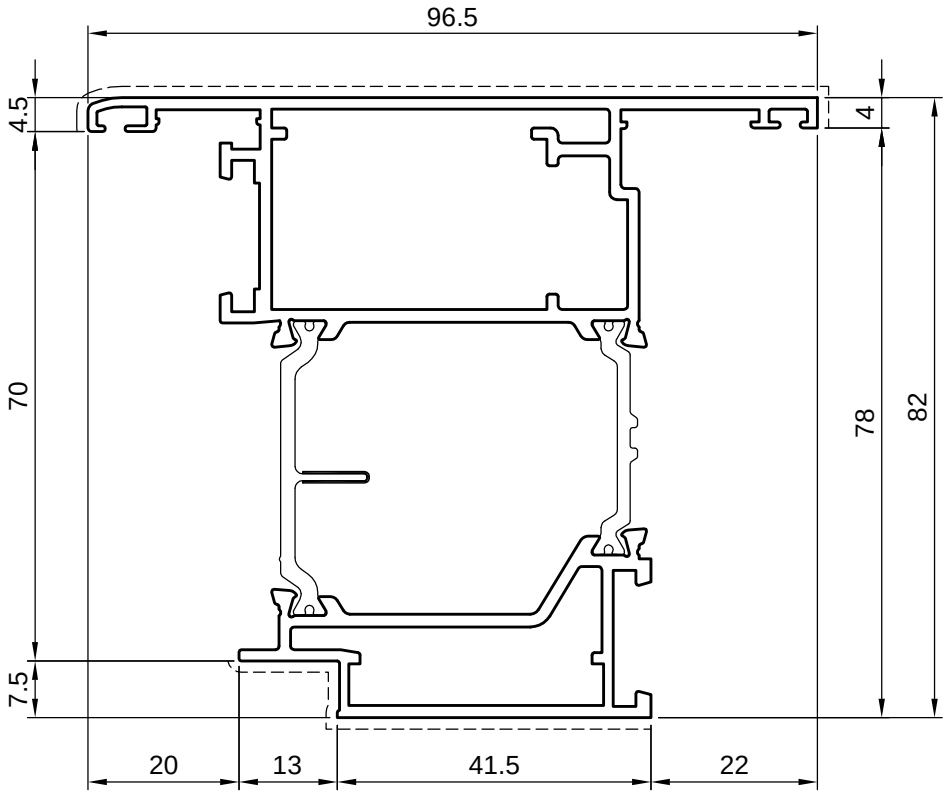

5ATT7494
5ATT7494 EVO
kg/ml 1,982
sup. in vista 166mm

74 Magnum

Porte

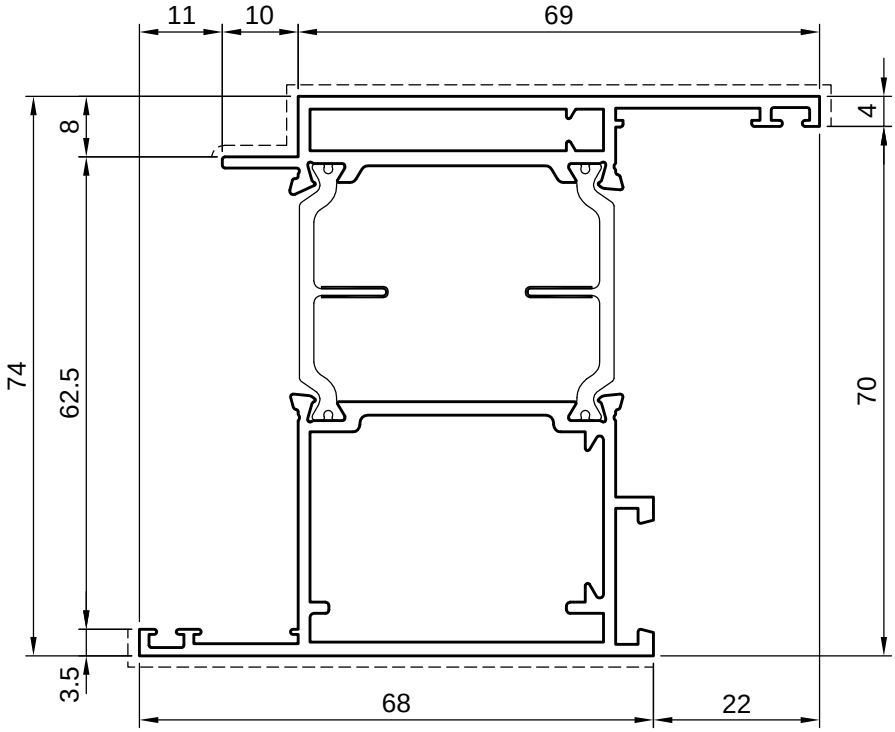

5ATT7491
5ATT7491 EVO
kg/ml 1,857
sup. in vista 163,5mm

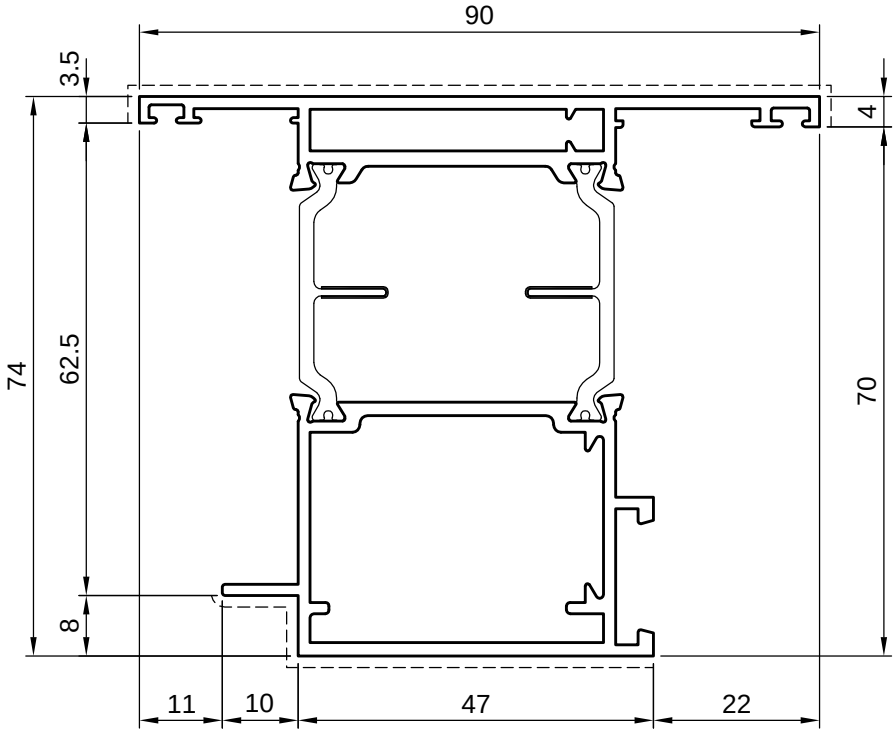

5ATT7492
5ATT7492 EVO
kg/ml 1,855
sup. in vista 163,5mm

Porte 74 Magnum

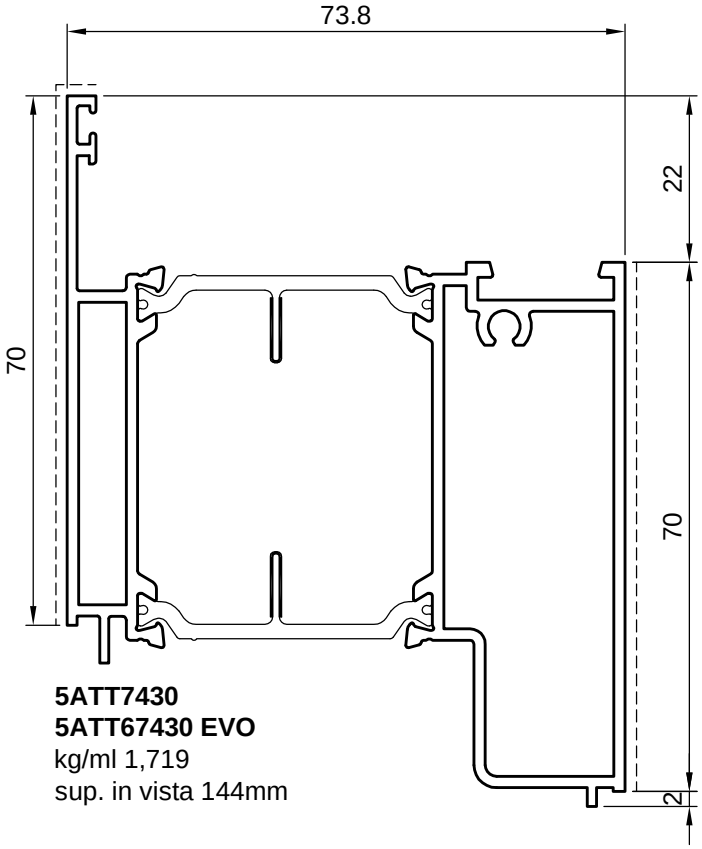

5ATT7430
5ATT67430 EVO
kg/ml 1,719
sup. in vista 144mm

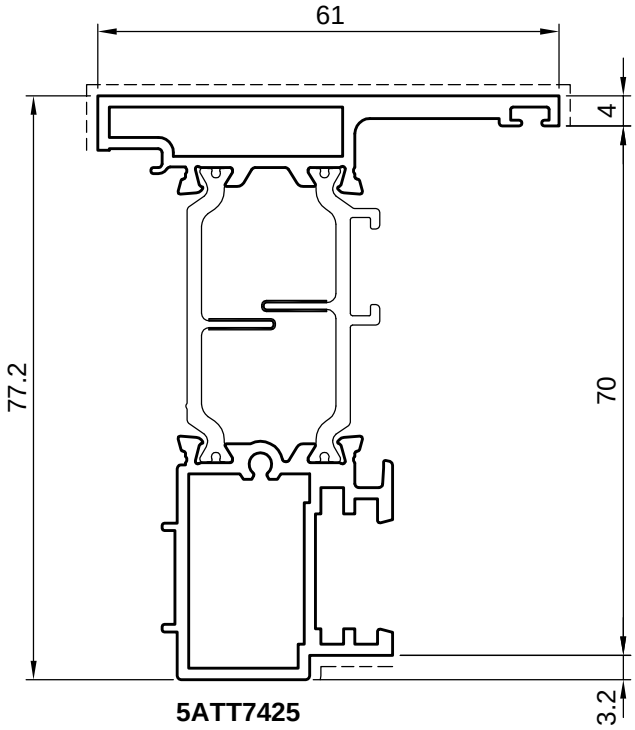

5ATT7425
5ATT7425 EVO
kg/ml 1,454
sup. in vista 86mm

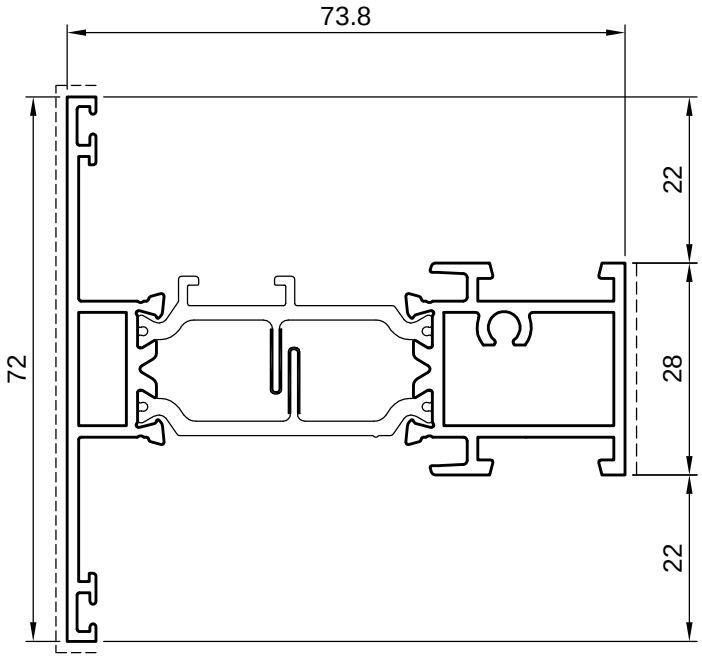

5ATT7431
5ATT7431 EVO
kg/ml 1,324
sup. in vista 108mm

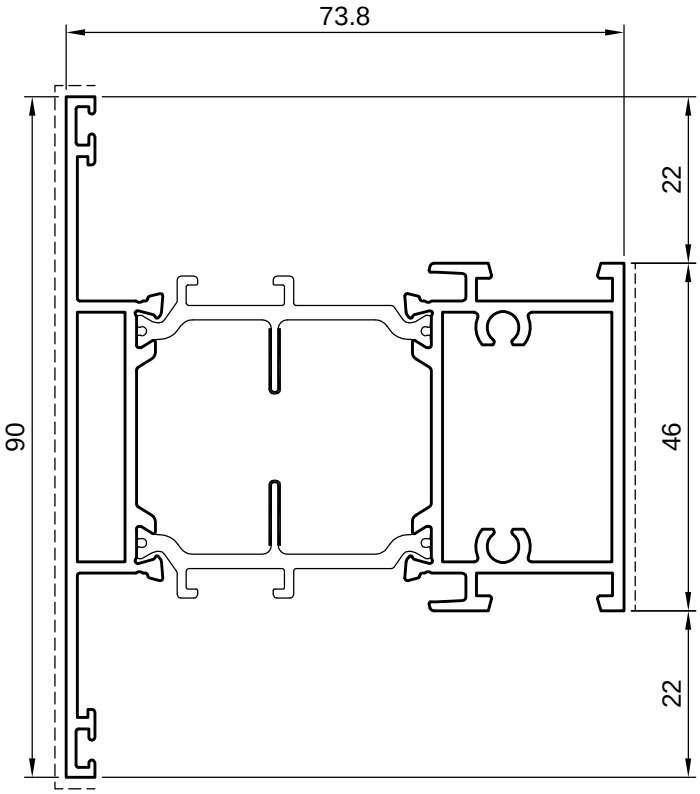

5ATT7432
5ATT67432 EVO
kg/ml 1,675
sup. in vista 144mm

74 Magnum

Porte

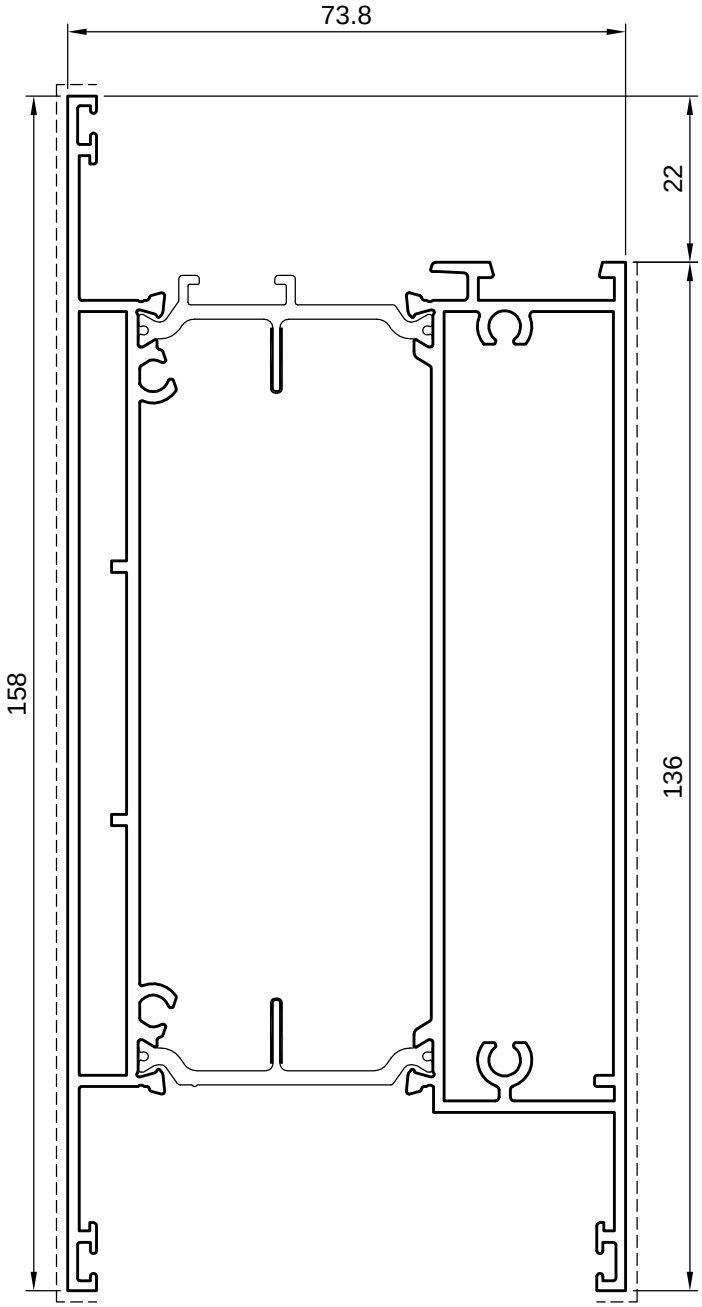

5ATT7434
5ATT7434 EVO
kg/ml 3,052
sup. in vista 310mm

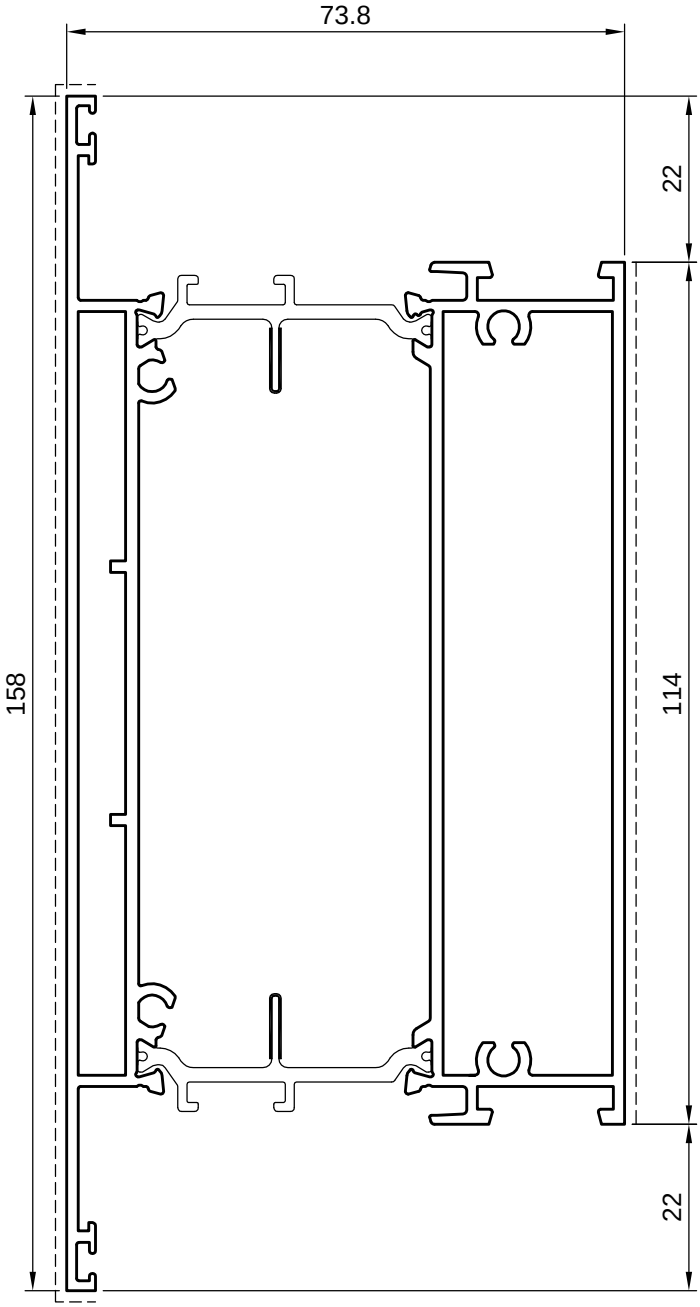

5ATT7433
5ATT7433 EVO
kg/ml 2,960
sup. in vista 284mm

Porte

74 Magnum

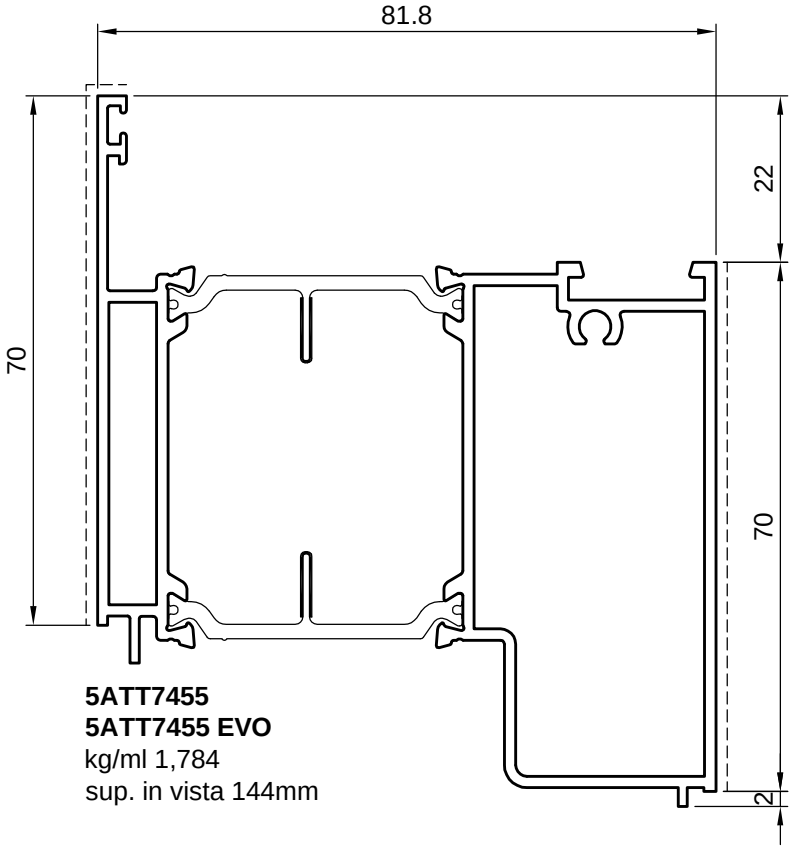

5ATT7455
5ATT7455 EVO
kg/ml 1,784
sup. in vista 144mm

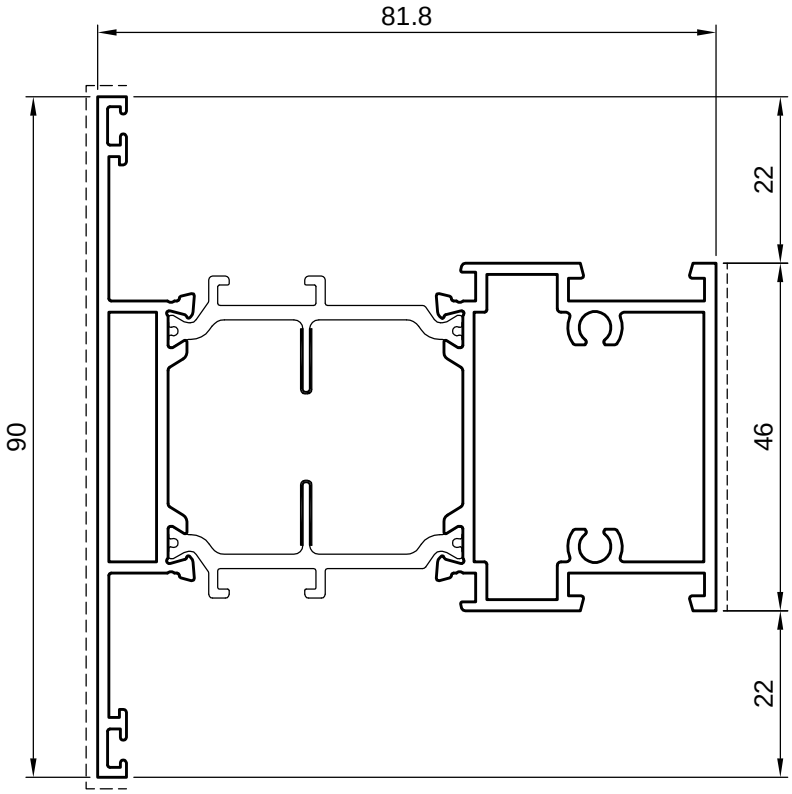

5ATT7456
5ATT7456 EVO
kg/ml 1,762
sup. in vista 144mm

65 Atlas Porte 74 Magnum

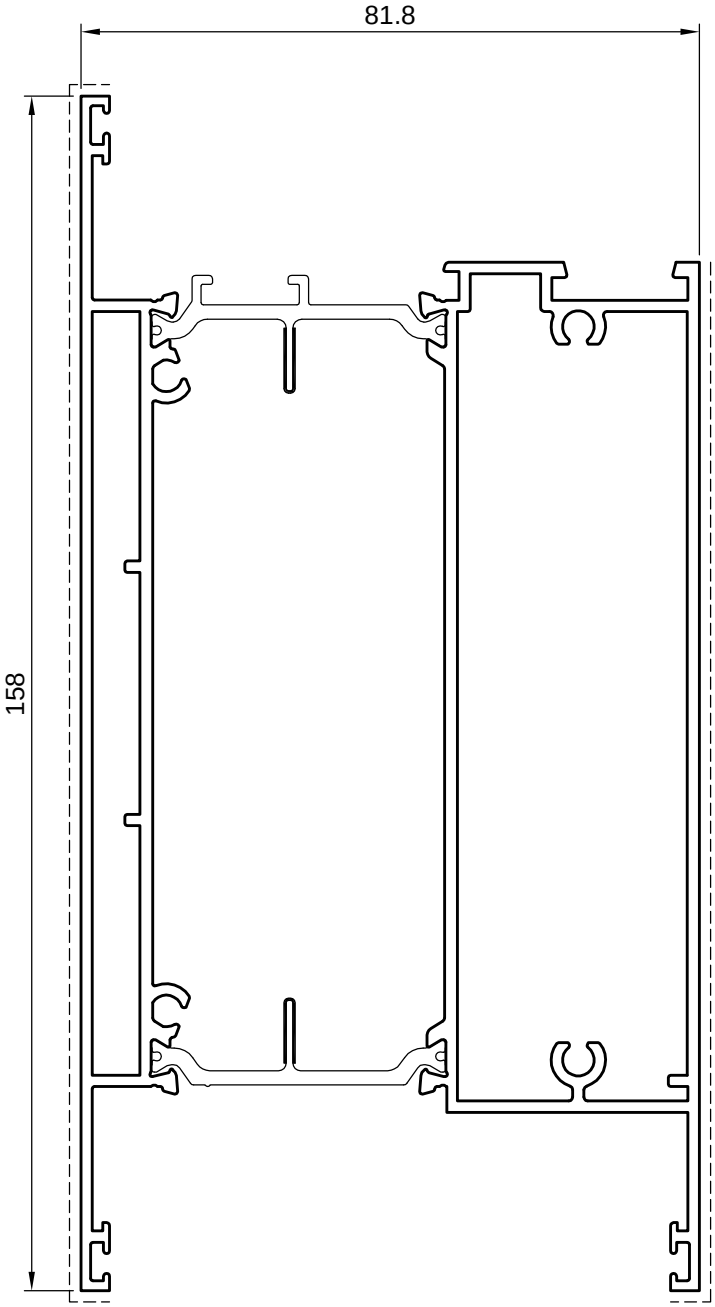

5ATT7458
5ATT7458 EVO
kg/ml 3,127
sup. in vista 310mm

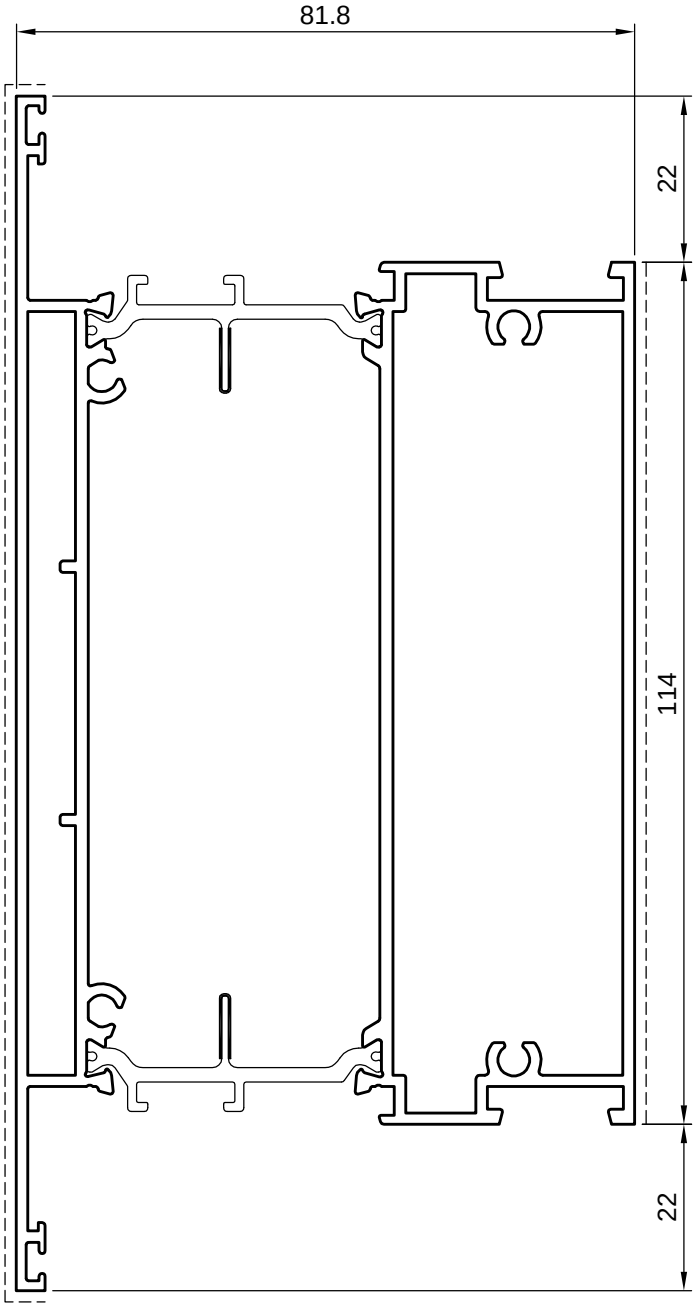

5ATT7457
5ATT7457 EVO
kg/ml 3,047
sup. in vista 284mm

Porte 74 Magnum

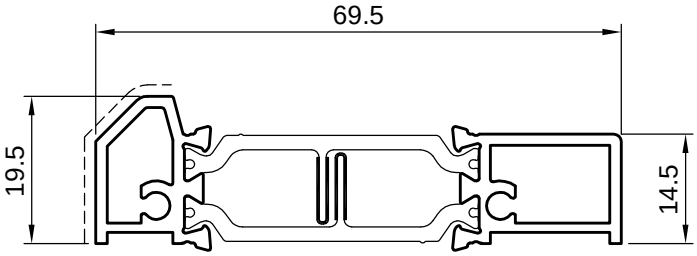

5ATT7441
5ATT7441 EVO
kg/ml 0,794
sup. in vista 40mm

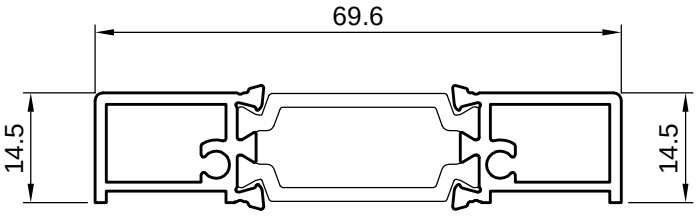

5ATT7489
kg/ml 0,814
sup. in vista 24mm

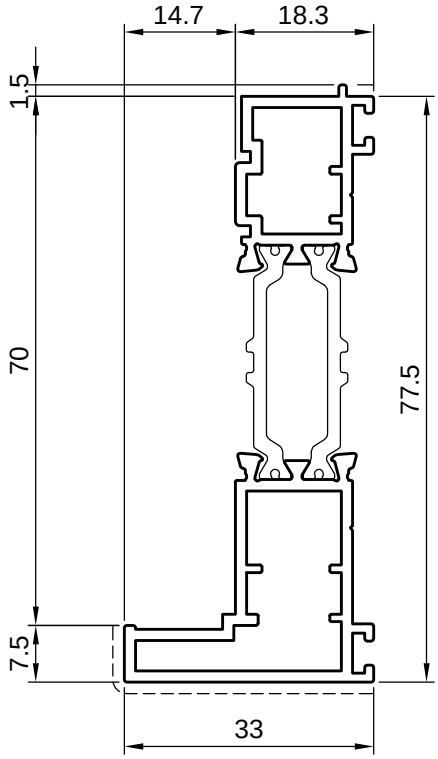

5ATT7446
kg/ml 1,071
sup. in vista 41mm

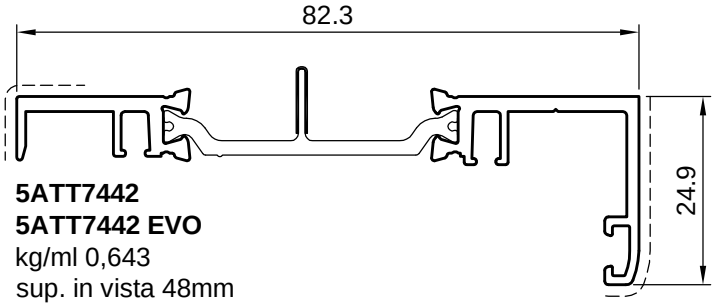

5ATT7442
5ATT7442 EVO
kg/ml 0,643
sup. in vista 48mm

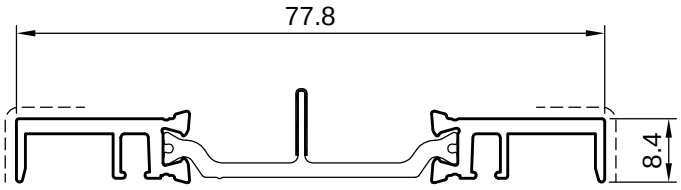

5ATT7443
5ATT7443 EVO
kg/ml 0,518
sup. in vista 38mm

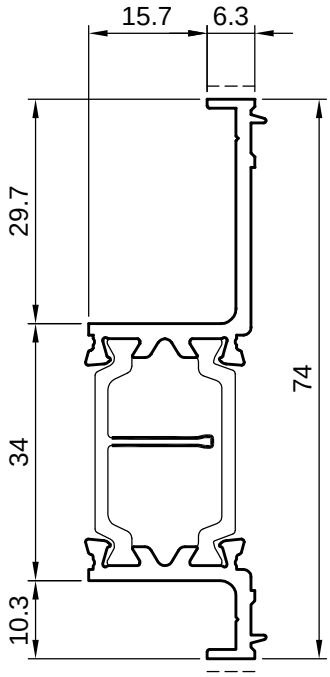

5ATT7488
kg/ml 0,781
sup. in vista 13mm

65 Atlas - 74 Magnum Porte

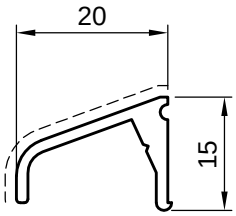

E5110
kg/ml 0,184
sup. in vista 27mm

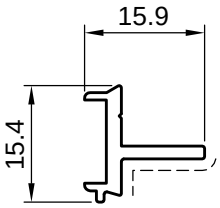

5HE45092
kg/ml 0,144
sup. in vista 17mm

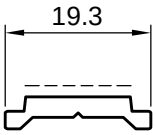

E5111
kg/ml 0,135
sup. in vista 14mm

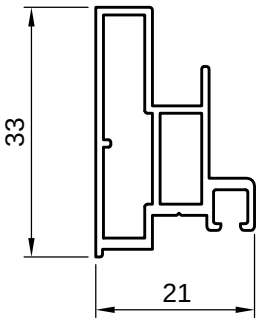

5AT45277
kg/ml 0,363
sup. in vista 33mm

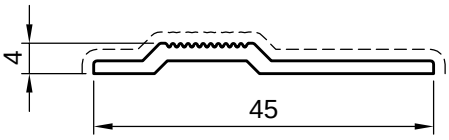

5AT45268
kg/ml 0,234
sup. in vista 50mm

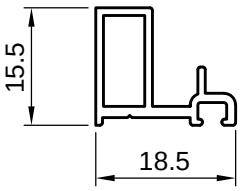

5AT45265
kg/ml 0,184
sup. in vista 16mm

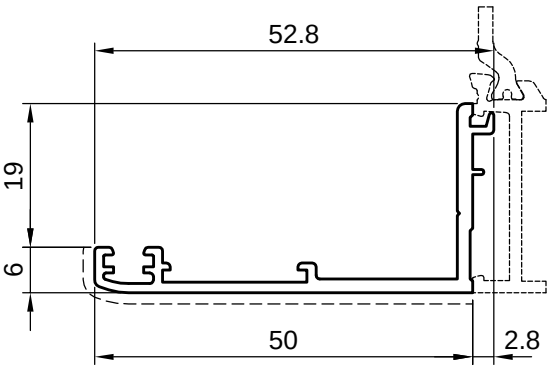

5AT45169
kg/ml 0,392
sup. in vista 55mm

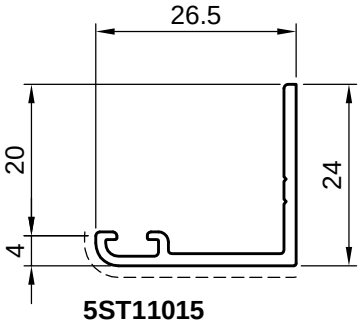

5ST11015
kg/ml 0,228
sup. in vista 30mm

SPESSORAMENTO VETRI

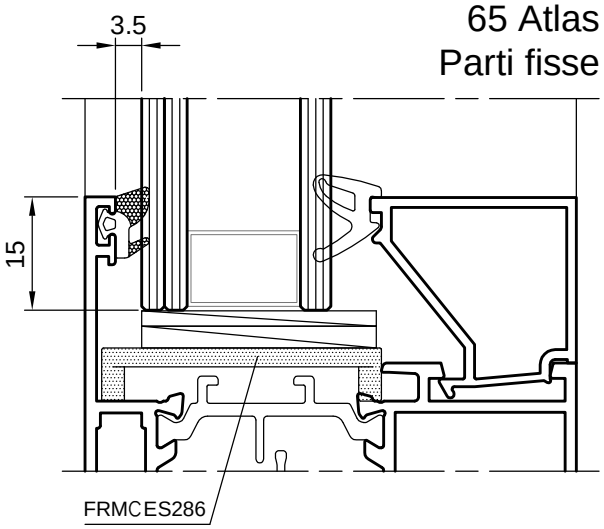

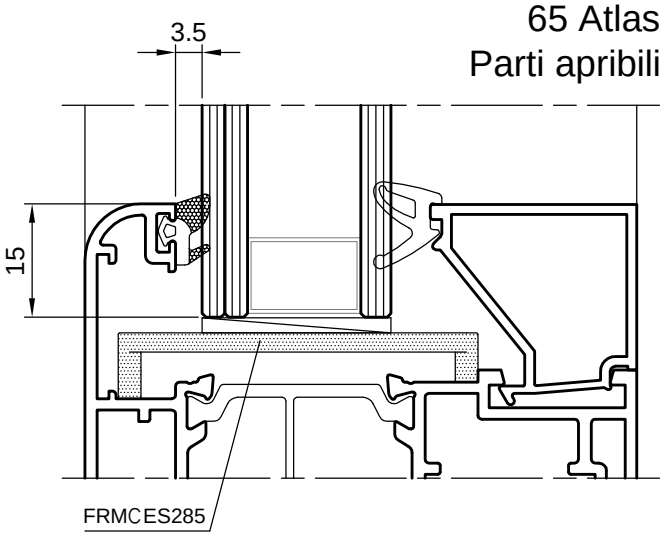

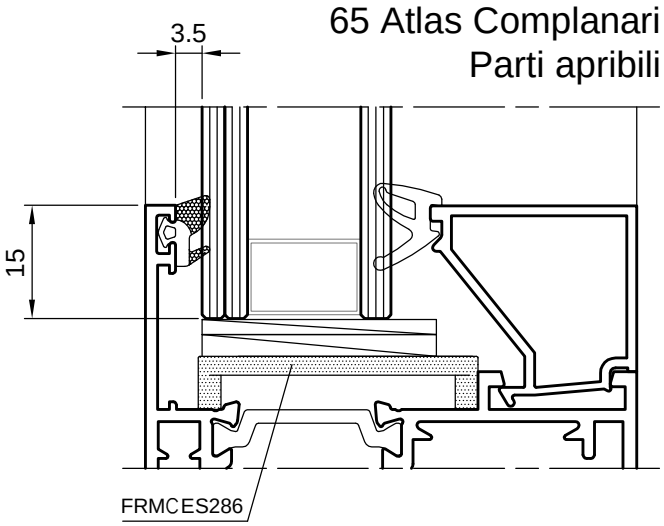

65 Atlas Porte

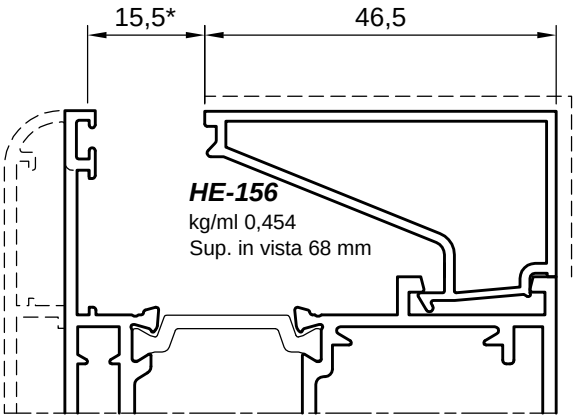

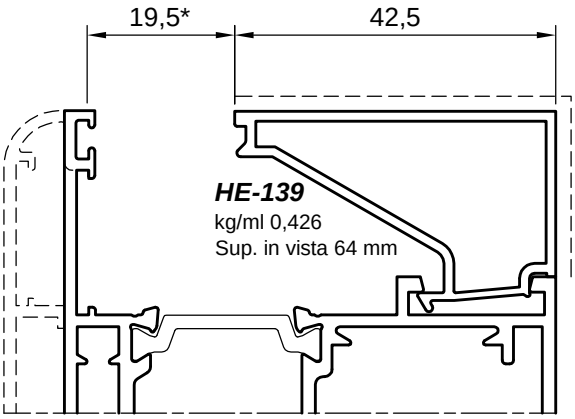

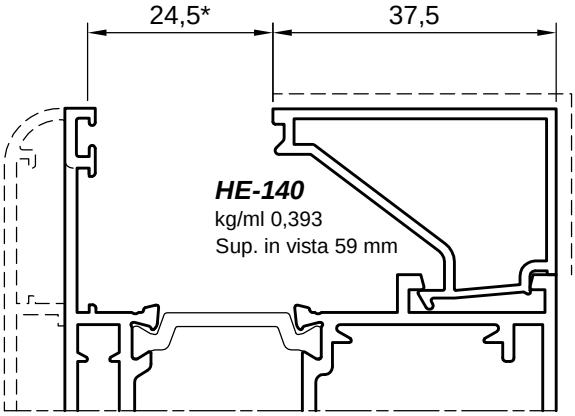

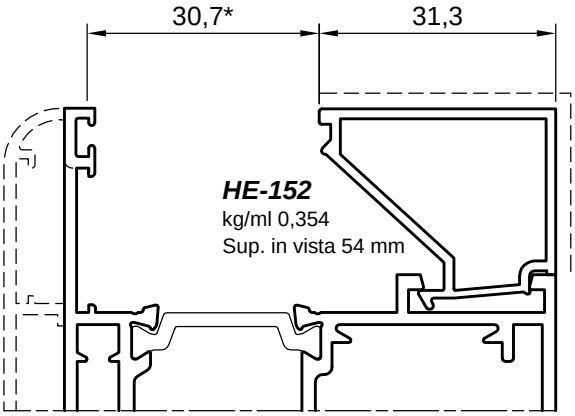

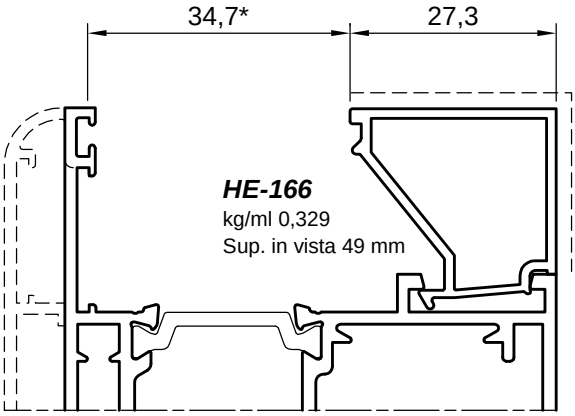

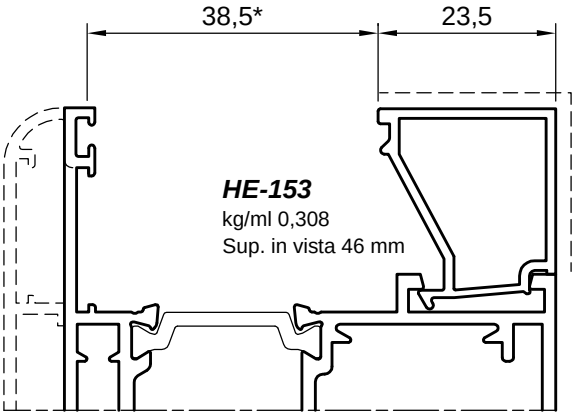

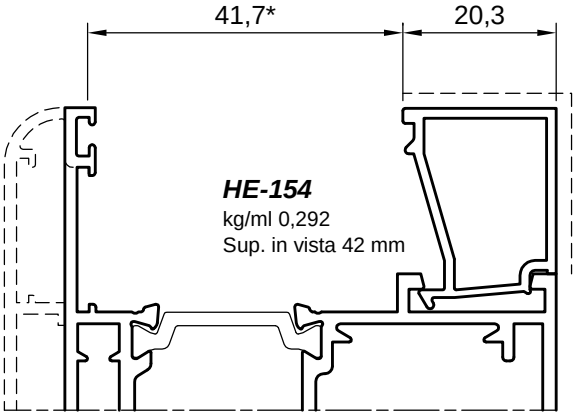

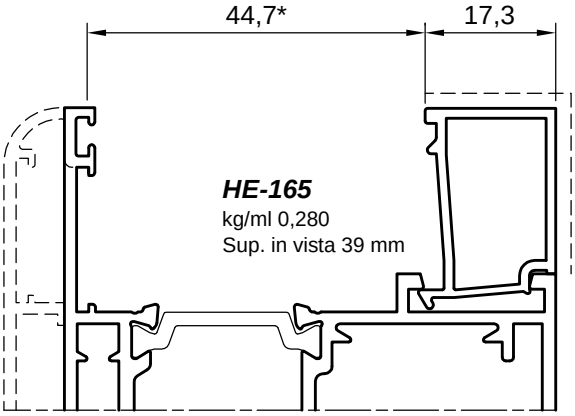

* N.B: se si utilizzano le ante piane il vuoto vetro indicato deve essere aumentato di 8mm.

Porte 65 Atlas

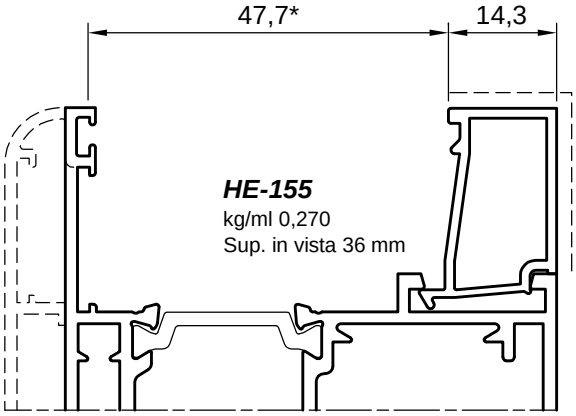

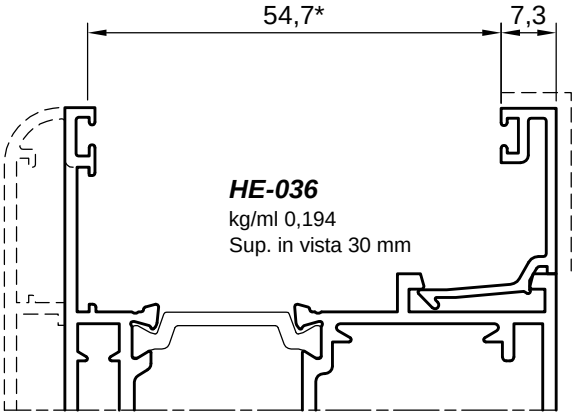

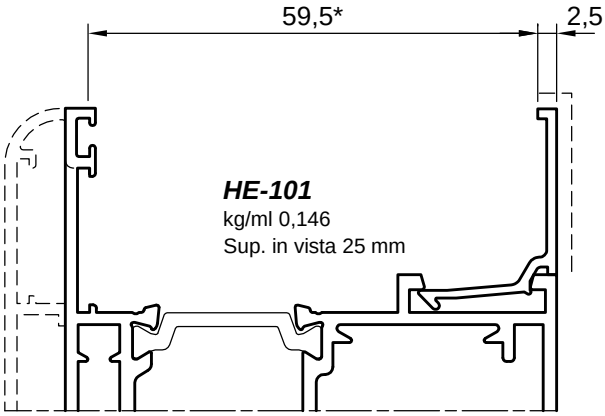

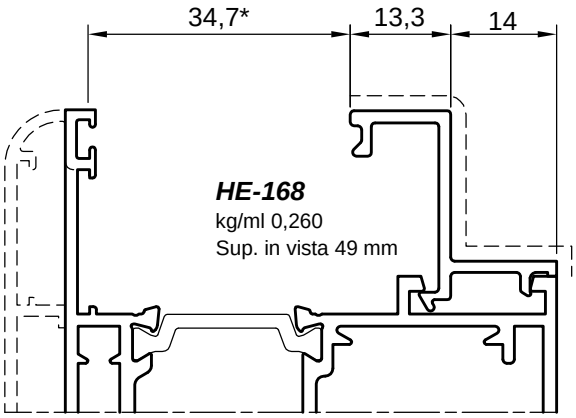

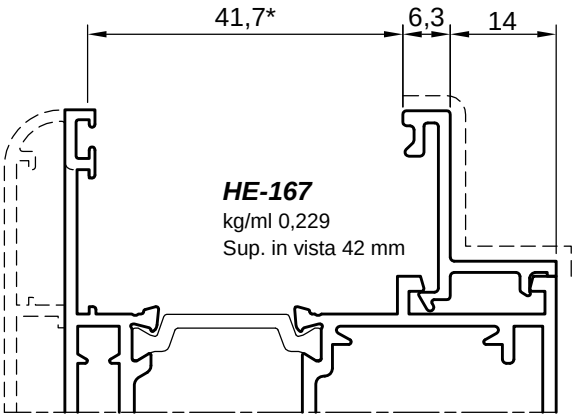

* N.B: se si utilizzano le ante piane il vuoto vetro indicato deve essere aumentato di 8mm.

65 Atlas Porte

TABELLA VETRI

Guarniz. ESTERNA	SPESSORE VETRO (mm) * Guarnizioni INTERNE				Tipologia FERMAVETRI	
IS40691	ISEM0016 3 mm	ISEM0016 4 mm	ISEM0017 5 mm	ISEM0017 6 mm	Contrasto	Contrasto linea ferro
3,5 mm	ISEM0003 3 mm	ISEM0004 4 mm	ISEM0005 5 mm	ISEM0006 6 mm		
	8	**7**	**6**	**5**	HE-156 46,5 mm	
	12	**11**	**10**	**9**	HE-139 42,5 mm	
	15	**14**	**13**	**12**		
	17	**16**	**15**	**14**	HE-140 37,5 mm	
	19	**18**	**17**	**16**		
	23	**22**	**21**	**20**	HE-152 31,3 mm	
	25	**24**	**23**	**22**		
	27	**26**	**25**	**24**	HE-166 27,3 mm	HE-168 27,3 mm
	31	**30**	**29**	**28**	HE-153 23,5 mm	
	34	**33**	**32**	**31**	HE-154 20,3 mm	HE-167 20,3 mm
	37	**36**	**35**	**34**	HE-165 17,3 mm	
	40	**39**	**38**	**37**	HE-155 14,3 mm	
	43	**42**	**41**	**40**		
	47	**46**	**45**	**44**	HE-036 7,3 mm	
	52	**51**	**50**	**49**	HE-101 2,5 mm	

* N.B: se si utilizzano le ante piane il vuoto vetro indicato deve essere aumentato di 8mm.

SPESSORAMENTO VETRI

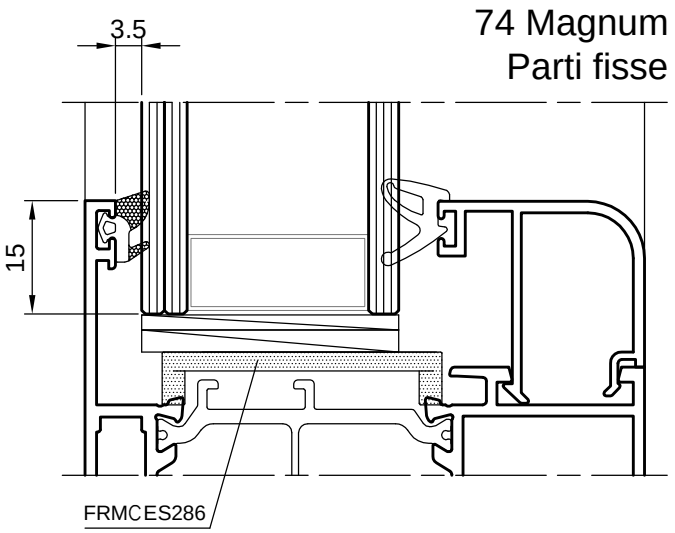

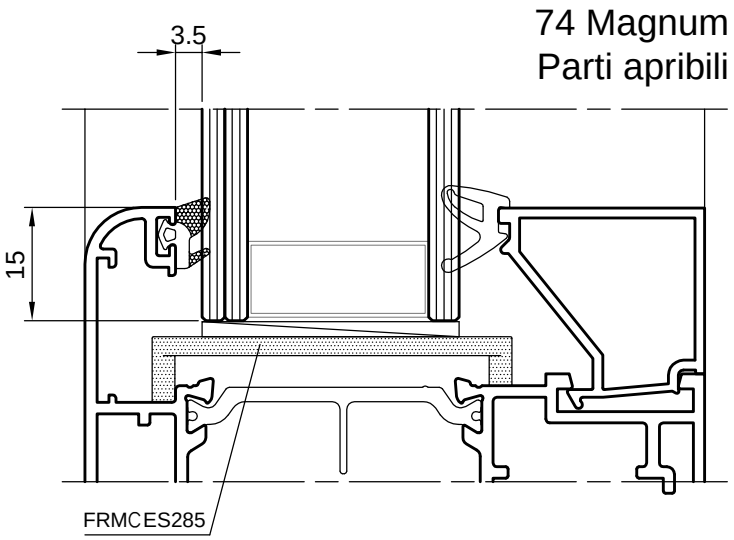

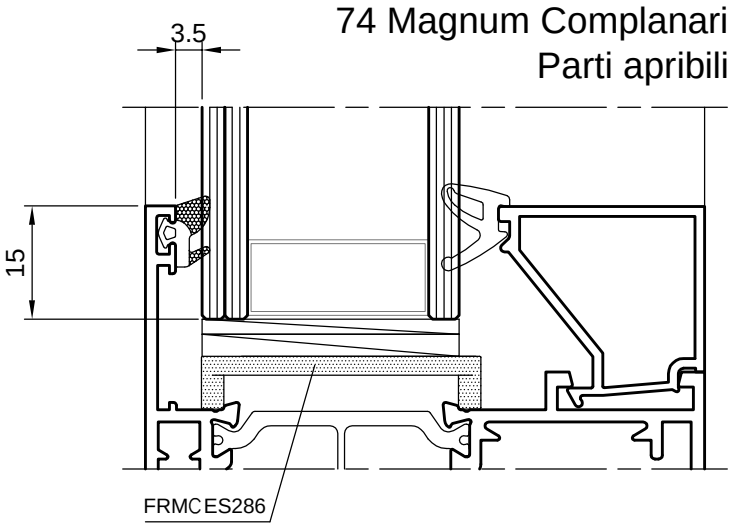

74 Magnum

Porte

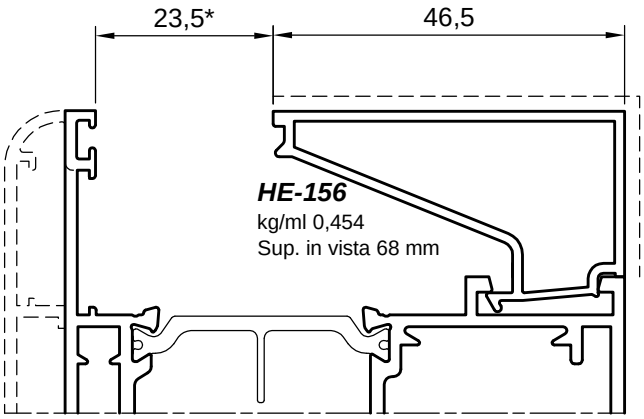

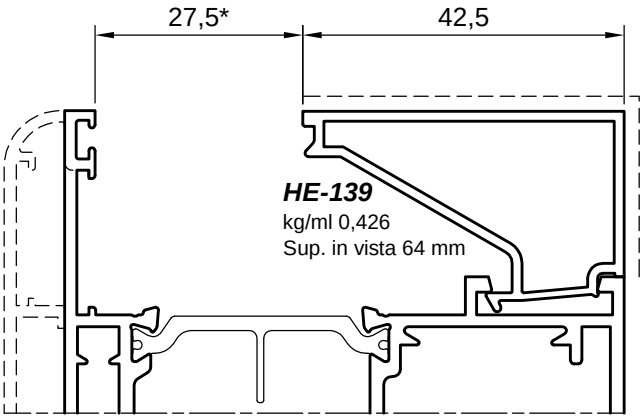

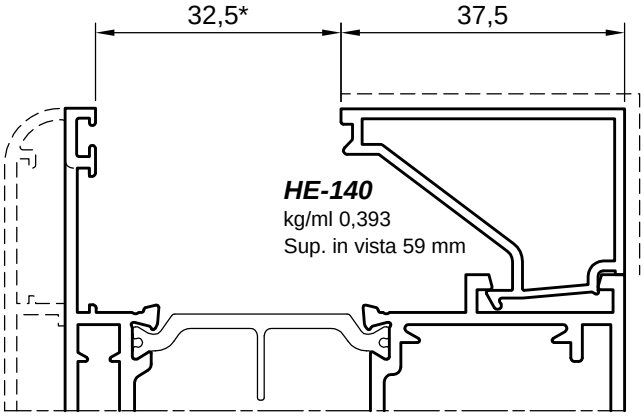

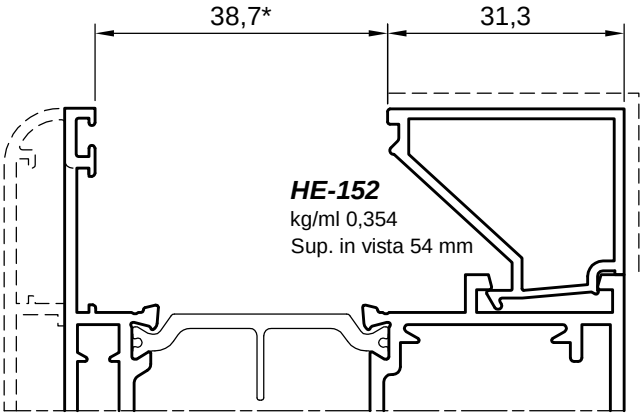

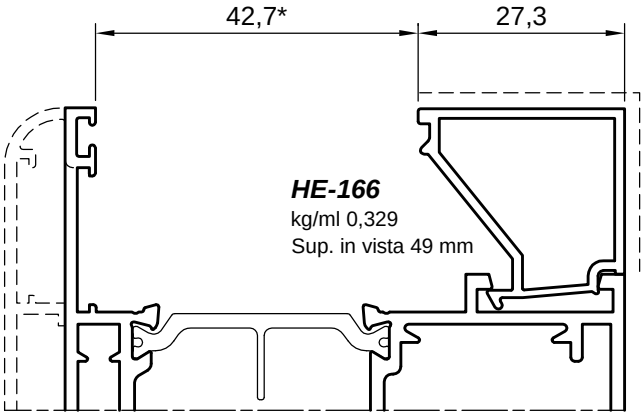

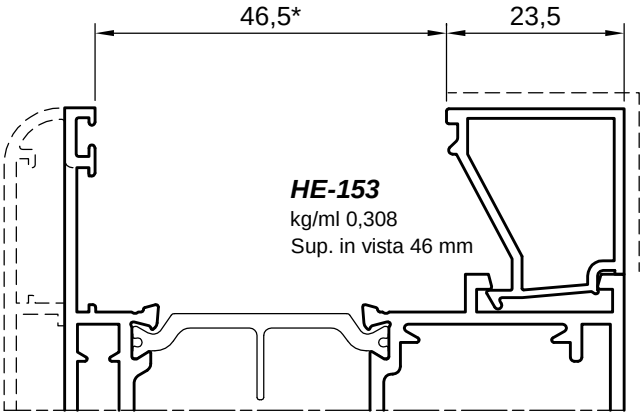

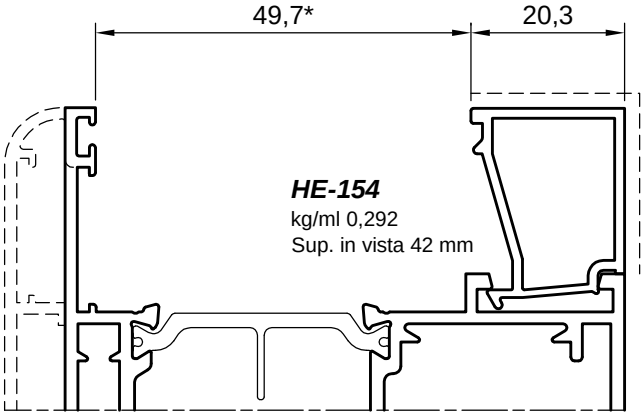

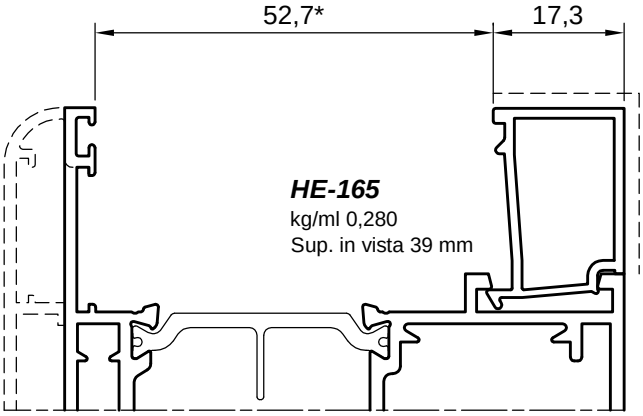

* N.B: se si utilizzano le ante piane il vuoto vetro indicato deve essere aumentato di 8mm.

Porte 74 Magnum

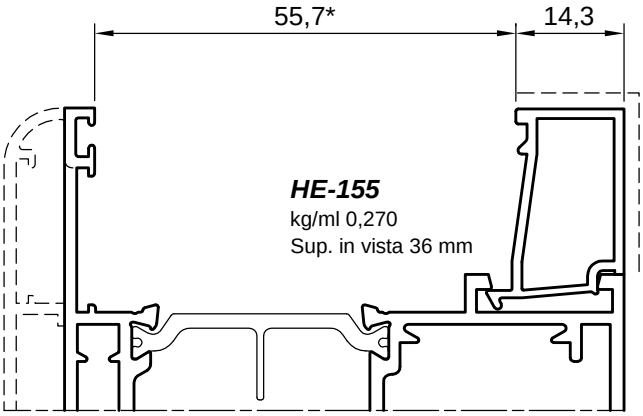

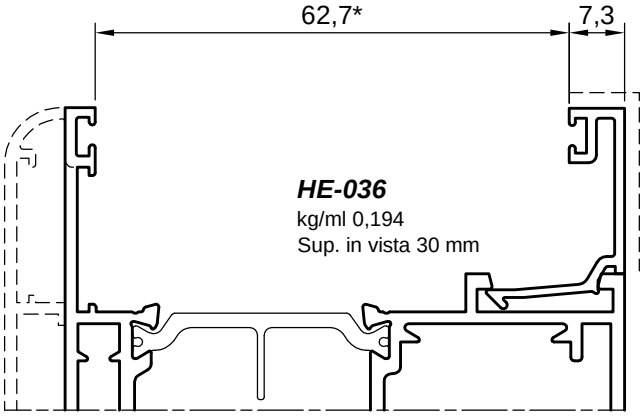

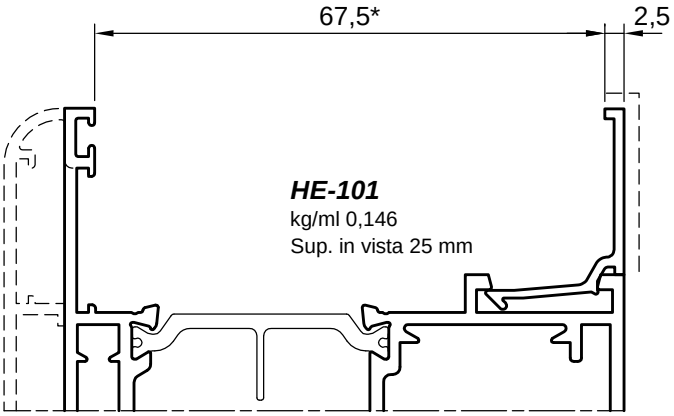

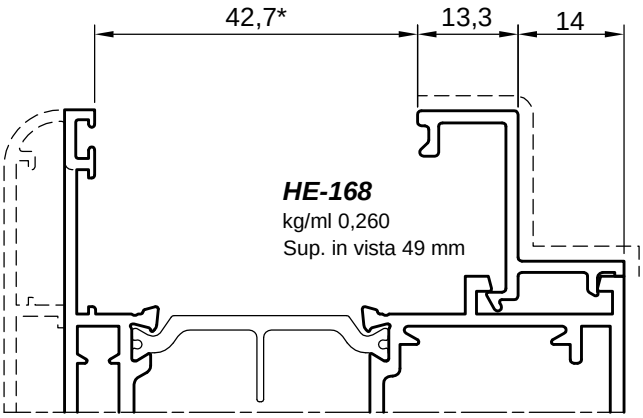

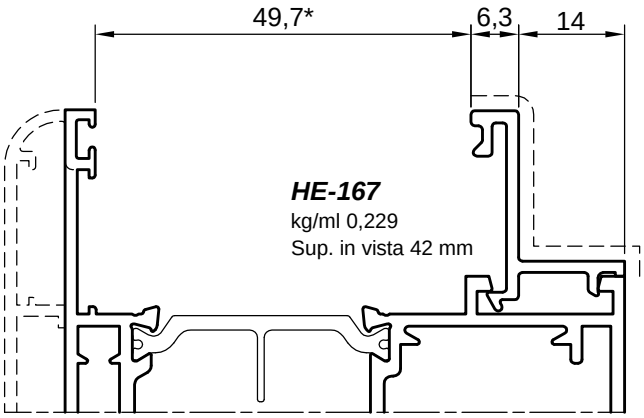

* N.B: se si utilizzano le ante piane il vuoto vetro indicato deve essere aumentato di 8mm.

74 Magnum

Porte

TABELLA VETRI

Guarniz. ESTERNA	SPESSORE VETRO (mm) * Guarnizioni INTERNE				Tipologia FERMAVETRI	
IS40691	ISEM0016 3 mm	ISEM0016 4 mm	ISEM0017 5 mm	ISEM0017 6 mm	Contrasto	Contrasto linea ferro
3,5 mm	ISEM0003 3 mm	ISEM0004 4 mm	ISEM0005 5 mm	ISEM0006 6 mm		
	17	**16**	**15**	**14**	HE-156 46,5 mm	
	21	**20**	**19**	**18**	HE-139 42,5 mm	
	24	**23**	**22**	**21**		
	26	**25**	**24**	**23**	HE-140 37,5 mm	
	28	**27**	**26**	**25**		
	32	**31**	**30**	**29**	HE-152 31,3 mm	
	34	**33**	**32**	**31**		
	36	**35**	**34**	**33**	HE-166 27,3 mm	HE-168 27,3 mm
	40	**39**	**38**	**37**	HE-153 23,5 mm	
	43	**42**	**41**	**40**	HE-154 20,3 mm	HE-167 20,3 mm
	46	**45**	**44**	**43**	HE-165 17,3 mm	
	49	**48**	**47**	**46**	HE-155 14,3 mm	
	52	**51**	**50**	**49**		
	56	**55**	**54**	**53**	HE-036 7,3 mm	
	61	**60**	**59**	**58**	HE-101 2,5 mm	

* N.B: se si utilizzano le ante piane il vuoto vetro indicato deve essere aumentato di 8mm.

Porte 65 Atlas

N.TOTALE SEZIONI	SERIE	TITOLO	PAGINA CATALOGO
1	65 ATLAS	NODO LATERALE APERTURA INTERNA ANTA STONDATA	3.01
2	65 ATLAS	NODO LATERALE APERTURA INTERNA ANTA STONDATA	3.01
3	65 ATLAS	NODO CENTRALE APERTURA INTERNA ANTA STONDATA	3.02
4	65 ATLAS	NODO LATERALE APERTURA INTERNA ANTA PIANA	3.03
5	65 ATLAS	NODO LATERALE APERTURA INTERNA ANTA PIANA	3.03
6	65 ATLAS	NODO CENTRALE APERTURA INTERNA ANTA PIANA	3.04
7	65 ATLAS	NODI INFERIORI APERTURA INTERNA	3.05
8	65 ATLAS	NODI INFERIORI APERTURA INTERNA	3.06
9	65 ATLAS	NODO SUPERIORE APERTURA INTERNA SOPRALUCE FISSO	3.07
10	65 ATLAS	NODO SUPERIORE APERTURA INTERNA SOPRALUCE APRIBILE	3.08
11	65 ATLAS	NODO LATERALE APERTURA ESTERNA ANTA STONDATA	3.09
12	65 ATLAS	NODO LATERALE APERTURA ESTERNA ANTA STONDATA	3.09
13	65 ATLAS	NODO CENTRALE APERTURA ESTERNA ANTA STONDATA	3.10
14	65 ATLAS	NODO LATERALE APERTURA ESTERNA ANTA PIANA	3.11
15	65 ATLAS	NODO LATERALE APERTURA ESTERNA ANTA PIANA	3.11
16	65 ATLAS	NODO CENTRALE APERTURA ESTERNA ANTA PIANA	3.12
17	65 ATLAS	NODI INFERIORI APERTURA ESTERNA	3.13
18	65 ATLAS	NODI INFERIORI APERTURA ESTERNA	3.14
19	65 ATLAS	NODO SUPERIORE APERTURA ESTERNA SOPRALUCE FISSO	3.15
20	65 ATLAS	NODO SUPERIORE APERTURA ESTERNA SOPRALUCE APRIBILE	3.16
21	65 ATLAS	NODO LATERALE APERTURA A VENTOLA	3.17
22	65 ATLAS	NODO CENTRALE APERTURA A VENTOLA	3.18
23	65 ATLAS	NODO LATERALE APERTURA INTERNA - **COMPLANARE**	3.19
24	65 ATLAS	NODO LATERALE APERTURA INTERNA - **COMPLANARE**	3.19
25	65 ATLAS	NODO CENTRALE APERTURA INTERNA - **COMPLANARE**	3.20
26	65 ATLAS	NODO APERTURA INTERNA FISSO LATERALE - **COMPLANARE**	3.20
27	65 ATLAS	NODI INFERIORI APERTURA INTERNA - **COMPLANARE**	3.21
28	65 ATLAS	NODI SUPERIORE APERTURA INTERNA - **COMPLANARE**	3.22
29	65 ATLAS	NODI SUPERIORE APERTURA INTERNA SOPRALUCE FISSO - **COMPLANARE**	3.23
30	65 ATLAS	NODO LATERALE APERTURA ESTERNA - **COMPLANARE**	3.24
31	65 ATLAS	NODO LATERALE APERTURA ESTERNA - **COMPLANARE**	3.24
32	65 ATLAS	NODO CENTRALE APERTURA ESTERNA - **COMPLANARE**	3.25
33	65 ATLAS	NODO APERTURA ESTERNA FISSO LATERALE - **COMPLANARE**	3.25
34	65 ATLAS	NODI INFERIORI APERTURA ESTERNA - **COMPLANARE**	3.26
35	65 ATLAS	NODI SUPERIORE APERTURA ESTERNA - **COMPLANARE**	3.27
36	65 ATLAS	NODI SUPERIORE APERTURA ESTERNA SOPRALUCE FISSO - **COMPLANARE**	3.28
37	65 ATLAS	NODO LATERALE APERTURA INTERNA INSERIMENTO IN FACCIATA CONTINUA	3.29
38	65 ATLAS	NODO LATERALE APERTURA ESTERNA INSERIMENTO IN FACCIATA CONTINUA	3.29
39	65 ATLAS	NODO SUPERIORE APERTURA ESTERNA INSERIMENTO IN FACCIATA CONTINUA	3.30
40	65 ATLAS	NODO LATERALE APERTURA INTERNA INSERIMENTO IN FACCIATA CONTINUA - **COMPLANARE**	3.31
41	65 ATLAS	NODO LATERALE APERTURA ESTERNA INSERIMENTO IN FACCIATA CONTINUA - **COMPLANARE**	3.31
42	65 ATLAS	NODO SUPERIORE APERTURA ESTERNA INSERIMENTO IN FACCIATA CONTINUA - **COMPLANARE**	3.32

74 Magnum

Porte

N.TOTALE SEZIONI	SERIE	TITOLO	PAGINA CATALOGO
43	74 MAGNUM	NODO LATERALE APERTURA INTERNA ANTA STONDATA	3.33
44	74 MAGNUM	NODO LATERALE APERTURA INTERNA ANTA STONDATA	3.33
45	74 MAGNUM	NODO CENTRALE APERTURA INTERNA ANTA STONDATA	3.34
46	74 MAGNUM	NODO LATERALE APERTURA INTERNA ANTA PIANA	3.35
47	74 MAGNUM	NODO LATERALE APERTURA INTERNA ANTA PIANA	3.35
48	74 MAGNUM	NODO CENTRALE APERTURA INTERNA ANTA PIANA	3.36
49	74 MAGNUM	NODI INFERIORI APERTURA INTERNA	3.37
50	74 MAGNUM	NODI INFERIORI APERTURA INTERNA	3.38
51	74 MAGNUM	NODO SUPERIORE APERTURA INTERNA SOPRALUCE FISSO	3.39
52	74 MAGNUM	NODO SUPERIORE APERTURA INTERNA SOPRALUCE APRIBILE	3.40
53	74 MAGNUM	NODO LATERALE APERTURA ESTERNA ANTA STONDATA	3.41
54	74 MAGNUM	NODO LATERALE APERTURA ESTERNA ANTA STONDATA	3.41
55	74 MAGNUM	NODO CENTRALE APERTURA ESTERNA ANTA STONDATA	3.42
56	74 MAGNUM	NODO LATERALE APERTURA ESTERNA ANTA PIANA	3.43
57	74 MAGNUM	NODO LATERALE APERTURA ESTERNA ANTA PIANA	3.43
58	74 MAGNUM	NODO CENTRALE APERTURA ESTERNA ANTA PIANA	3.44
59	74 MAGNUM	NODI INFERIORI APERTURA ESTERNA	3.45
60	74 MAGNUM	NODI INFERIORI APERTURA ESTERNA	3.46
61	74 MAGNUM	NODO SUPERIORE APERTURA ESTERNA SOPRALUCE FISSO	3.47
62	74 MAGNUM	NODO SUPERIORE APERTURA ESTERNA SOPRALUCE APRIBILE	3.48
63	74 MAGNUM	NODO LATERALE APERTURA A VENTOLA	3.49
64	74 MAGNUM	NODO CENTRALE APERTURA A VENTOLA	3.50
65	74 MAGNUM	NODO LATERALE APERTURA INTERNA - **COMPLANARE**	3.51
66	74 MAGNUM	NODO LATERALE APERTURA INTERNA - **COMPLANARE**	3.51
67	74 MAGNUM	NODO CENTRALE APERTURA INTERNA - **COMPLANARE**	3.52
68	74 MAGNUM	NODO APERTURA INTERNA FISSO LATERALE - **COMPLANARE**	3.52
69	74 MAGNUM	NODI INFERIORI APERTURA INTERNA - **COMPLANARE**	3.53
70	74 MAGNUM	NODO SUPERIORE APERTURA INTERNA - **COMPLANARE**	3.54
71	74 MAGNUM	NODO SUPERIORE APERTURA INTERNA SOPRALUCE FISSO - **COMPLANARE**	3.55
72	74 MAGNUM	NODO LATERALE APERTURA ESTERNA - **COMPLANARE**	3.56
73	74 MAGNUM	NODO LATERALE APERTURA ESTERNA - **COMPLANARE**	3.56
74	74 MAGNUM	NODO CENTRALE APERTURA ESTERNA - **COMPLANARE**	3.57
75	74 MAGNUM	NODO APERTURA ESTERNA FISSO LATERALE - **COMPLANARE**	3.57
76	74 MAGNUM	NODI INFERIORI APERTURA ESTERNA - **COMPLANARE**	3.58
77	74 MAGNUM	NODO SUPERIORE APERTURA ESTERNA **COMPLANARE**	3.59
78	74 MAGNUM	NODO SUPERIORE APERTURA ESTERNA SOPRALUCE FISSO - **COMPLANARE**	3.60
79	74 MAGNUM	NODO LATERALE APERTURA INTERNA INSERIMENTO IN FACCIATA CONTINUA	3.61
80	74 MAGNUM	NODO LATERALE APERTURA ESTERNA INSERIMENTO IN FACCIATA CONTINUA	3.61
81	74 MAGNUM	NODO SUPERIORE APERTURA ESTERNA INSERIMENTO IN FACCIATA CONTINUA	3.62
82	74 MAGNUM	NODO LATERALE APERTURA INTERNA INSERIMENTO IN FACCIATA CONTINUA - **COMPLANARE**	3.63
83	74 MAGNUM	NODO LATERALE APERTURA ESTERNA INSERIMENTO IN FACCIATA CONTINUA - **COMPLANARE**	3.63
84	74 MAGNUM	NODO SUPERIORE APERTURA ESTERNA INSERIMENTO IN FACCIATA CONTINUA - **COMPLANARE**	3.64
85	65 ATLAS-74 MAGNUM	CONTROTELAI	3.65

Porte 65 Atlas

NODO LATERALE APERTURA INTERNA ANTA STONDATA

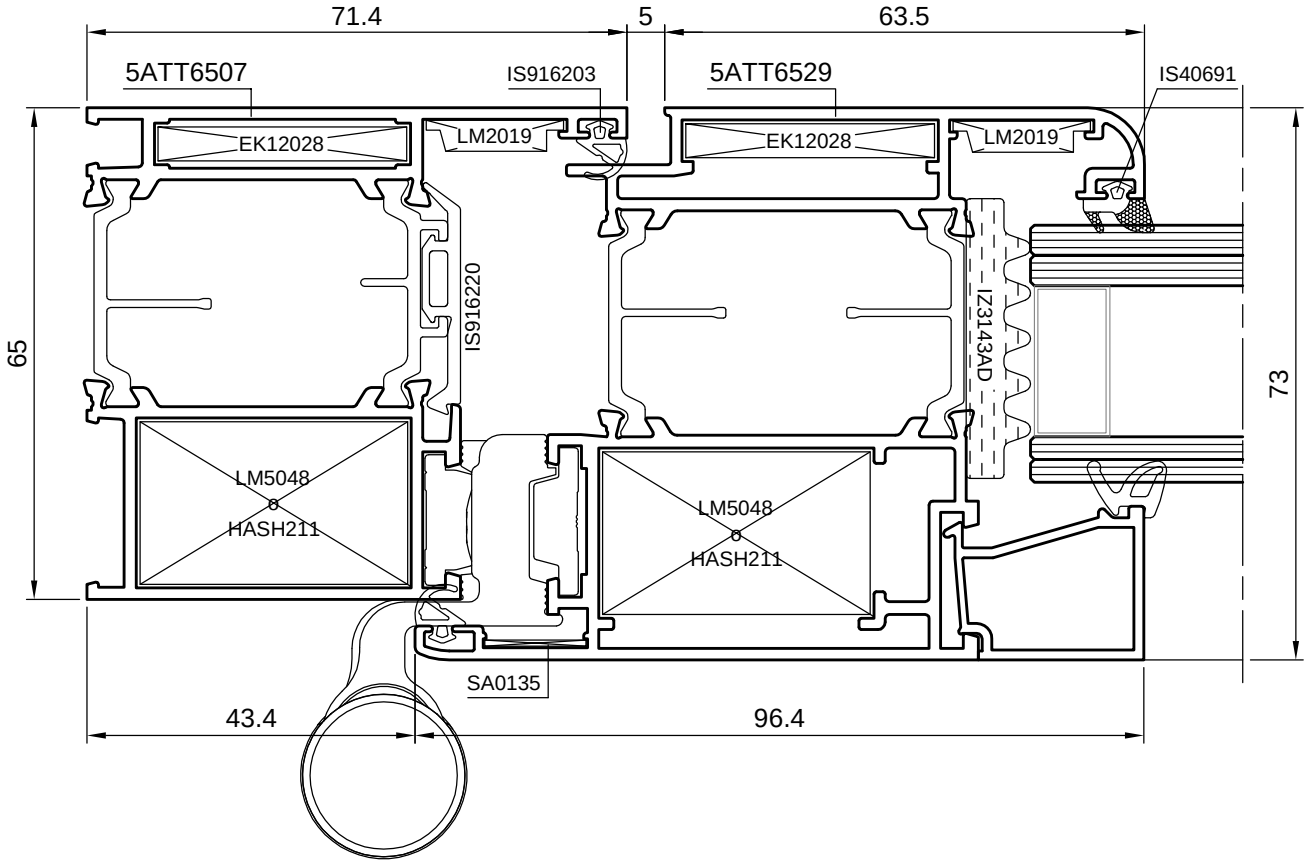

NODO LATERALE APERTURA INTERNA ANTA STONDATA

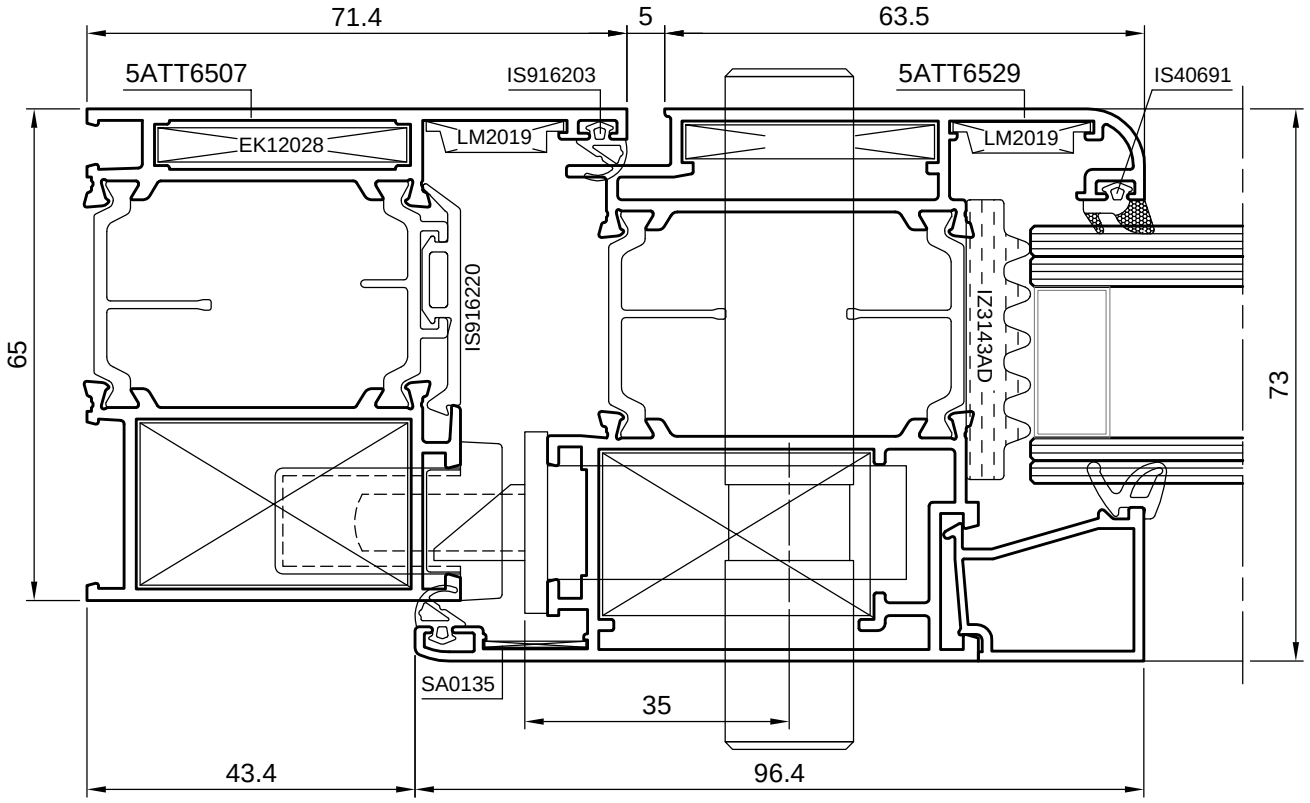

65 Atlas Porte

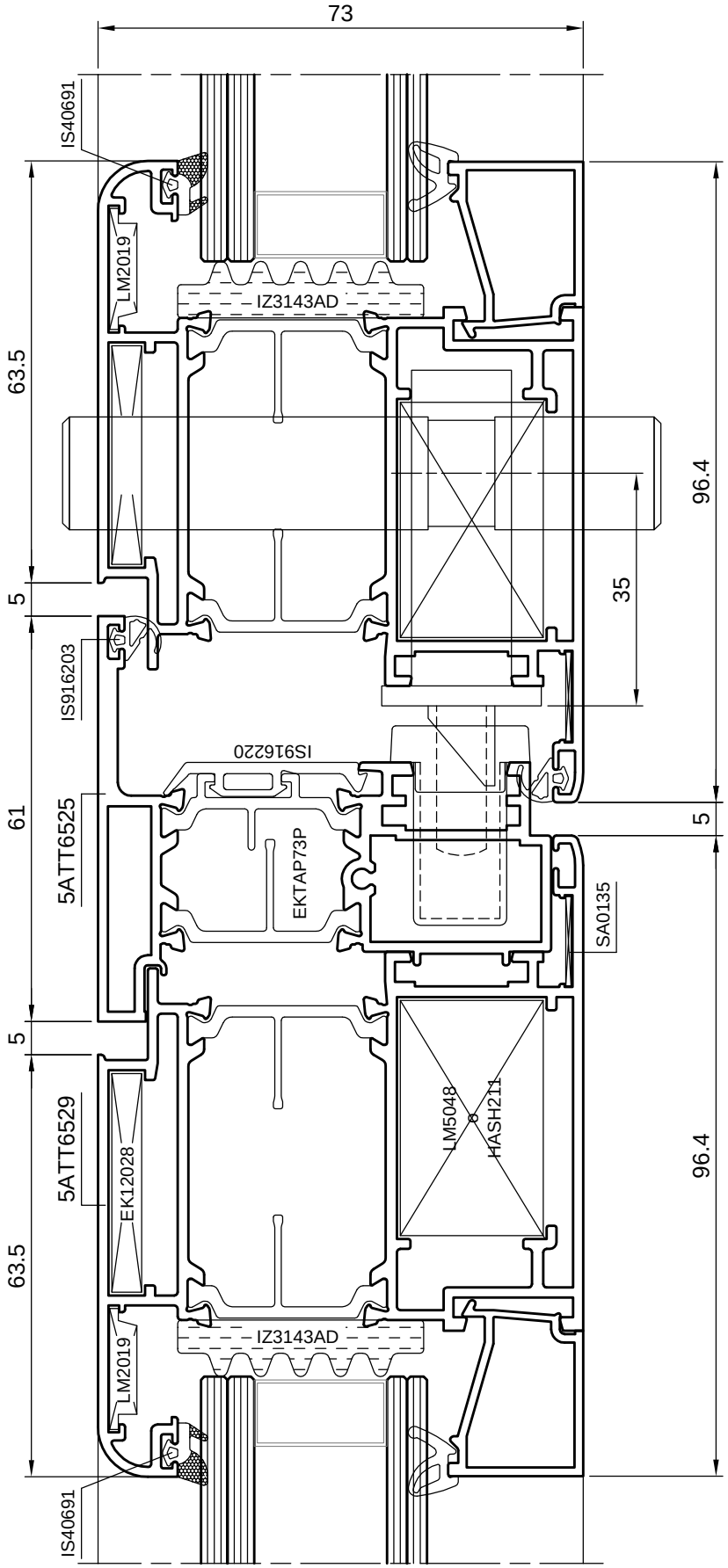

NODO CENTRALE APERTURA INTERNA ANTA STONDATA

Porte 65 Atlas

NODO LATERALE APERTURA INTERNA ANTA PIANA

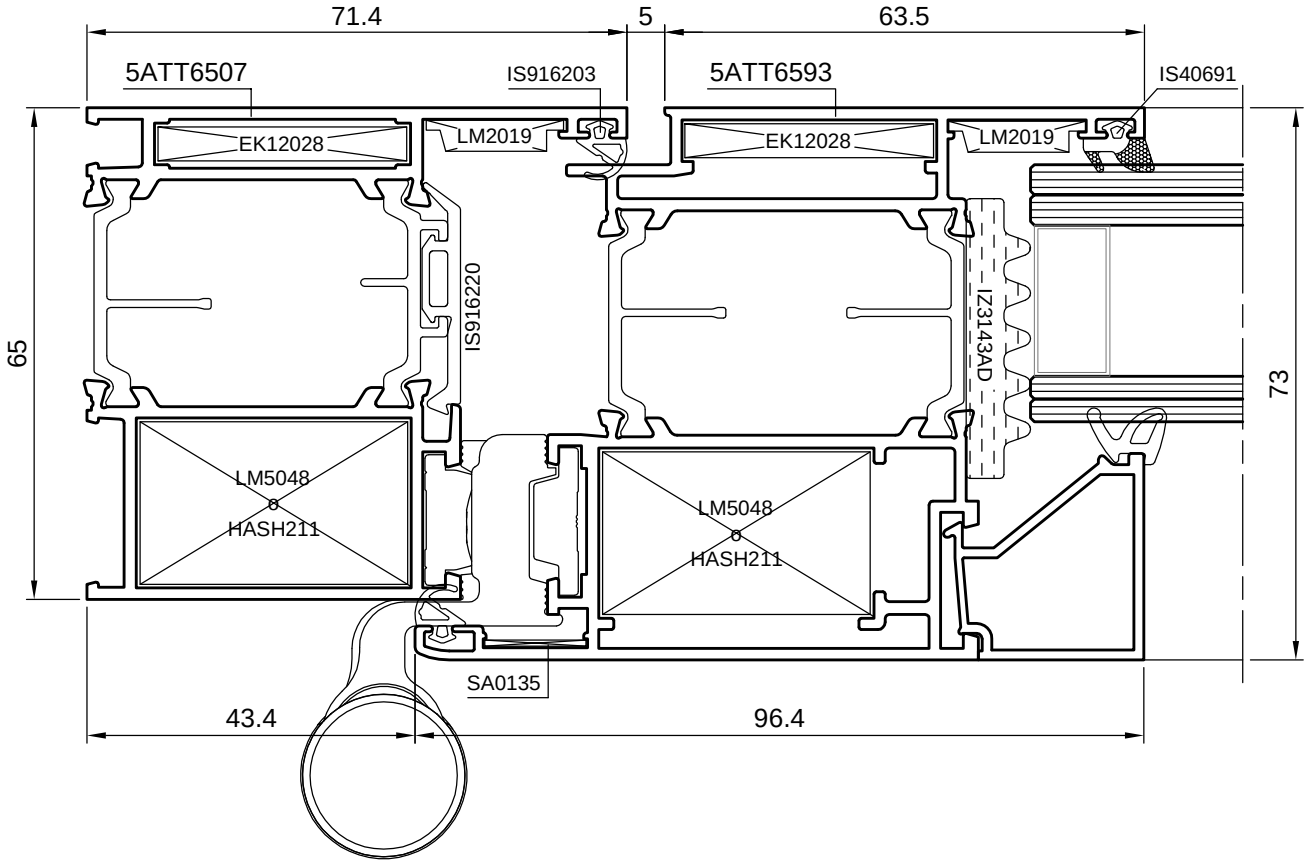

NODO LATERALE APERTURA INTERNA ANTA PIANA

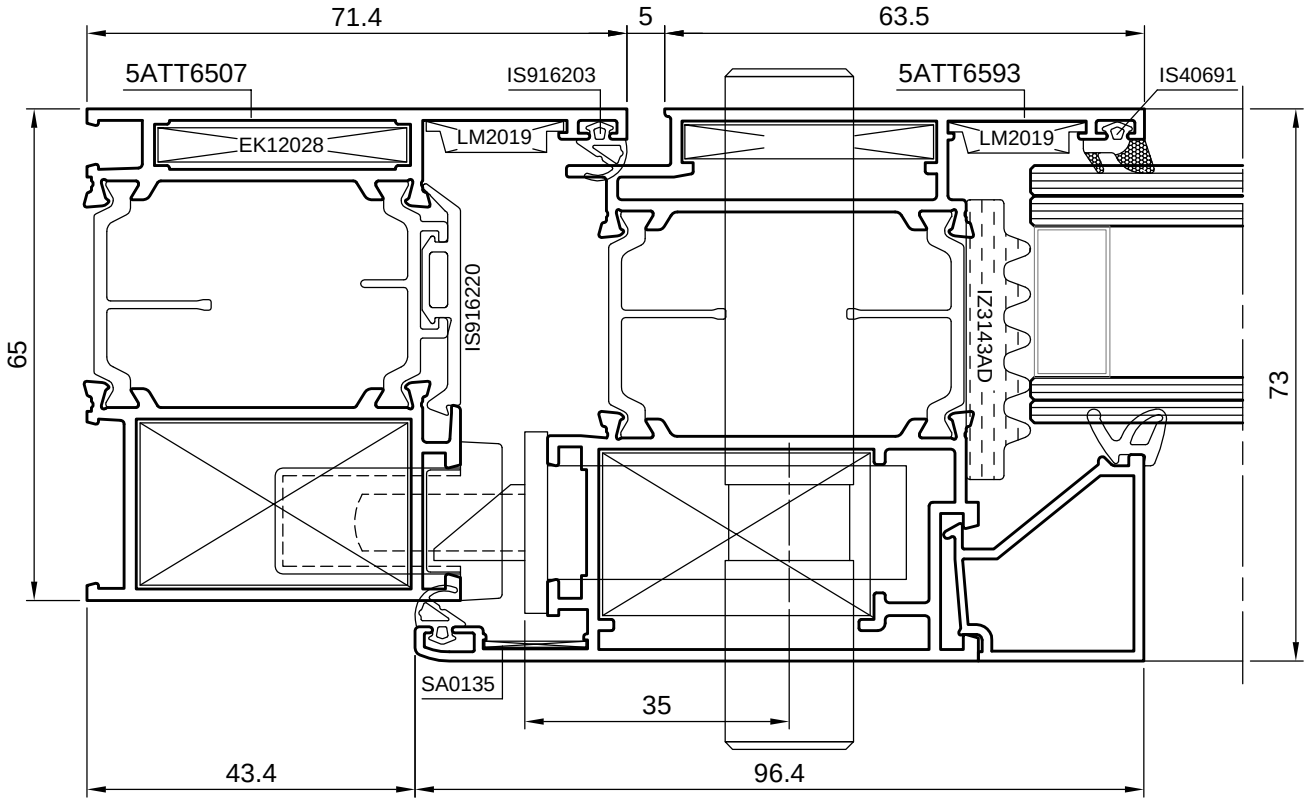

65 Atlas Porte

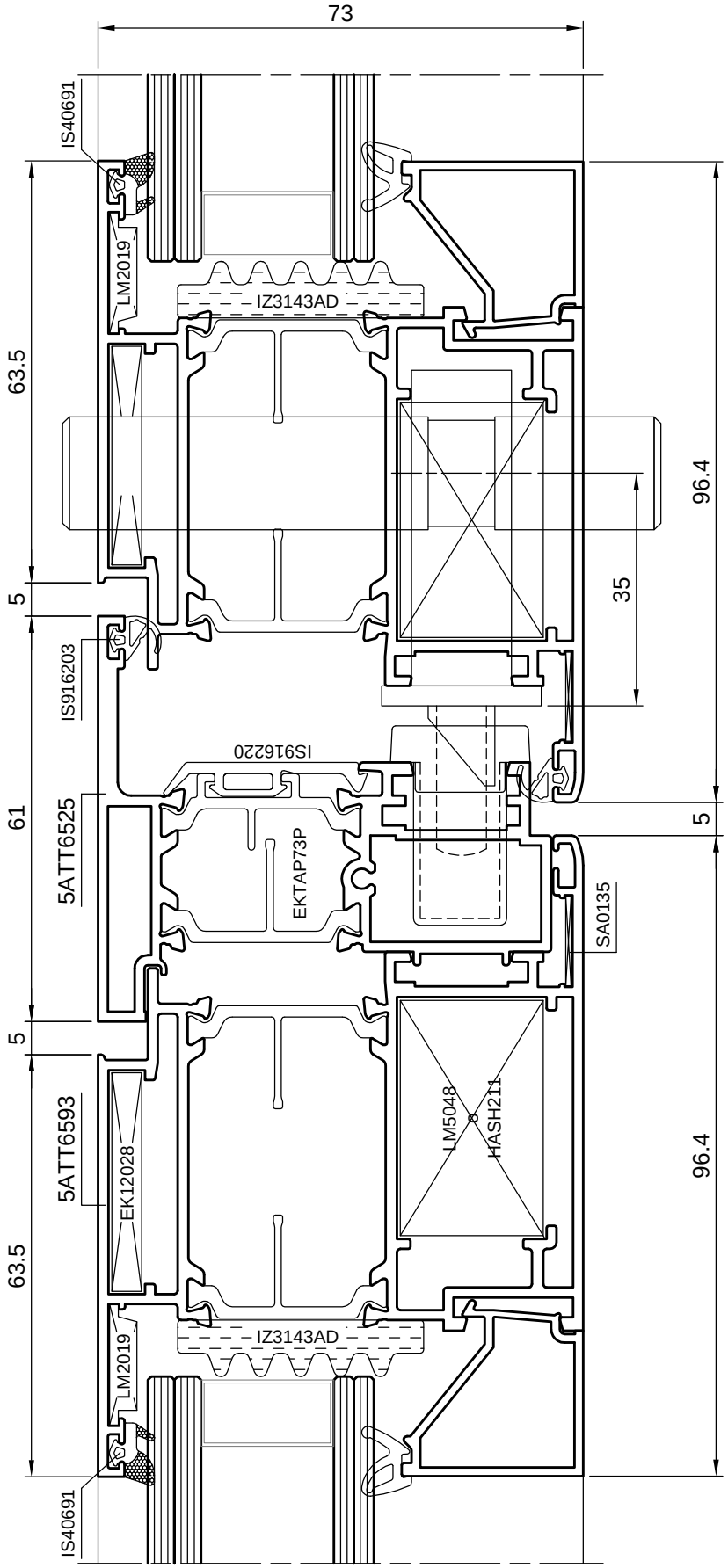

NODO CENTRALE APERTURA INTERNA ANTA PIANA

Porte 65 Atlas

NODI INFERIORI APERTURA INTERNA

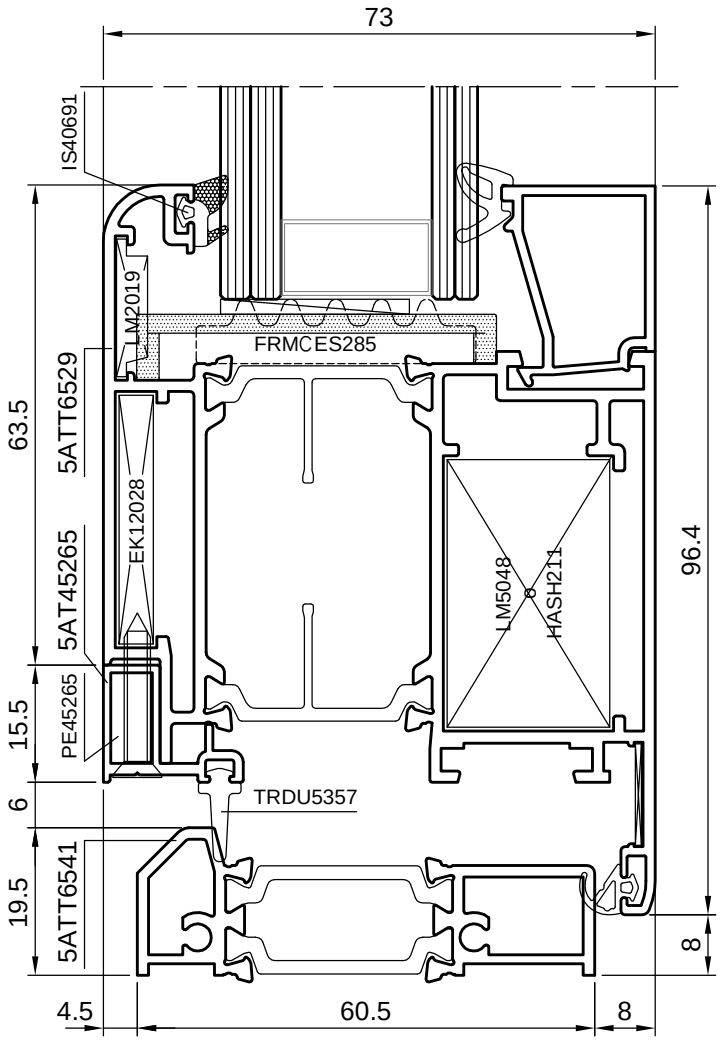

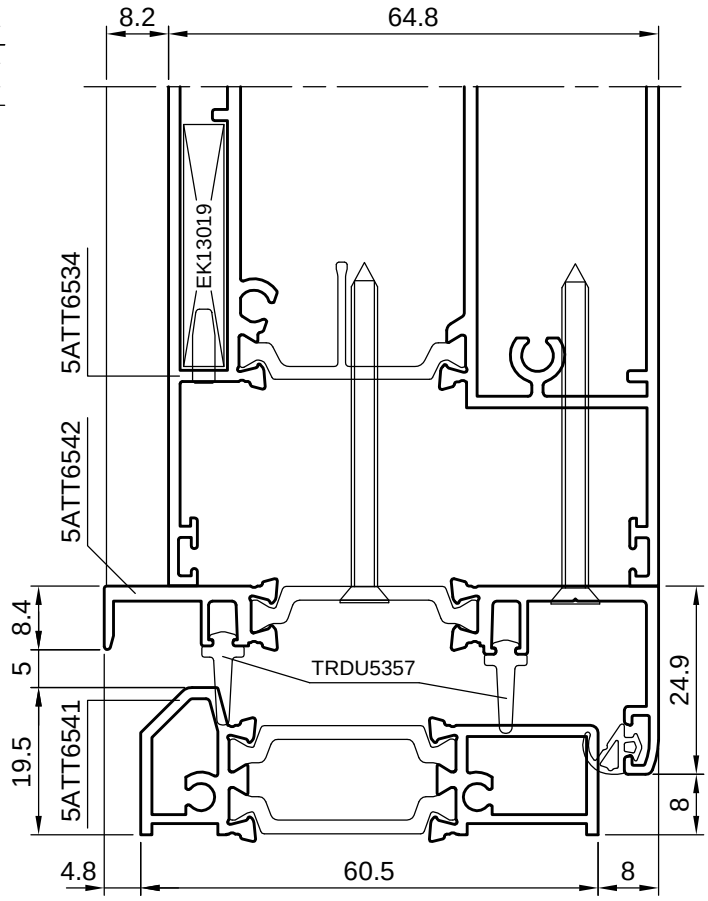

65 Atlas Porte

NODI INFERIORI APERTURA INTERNA

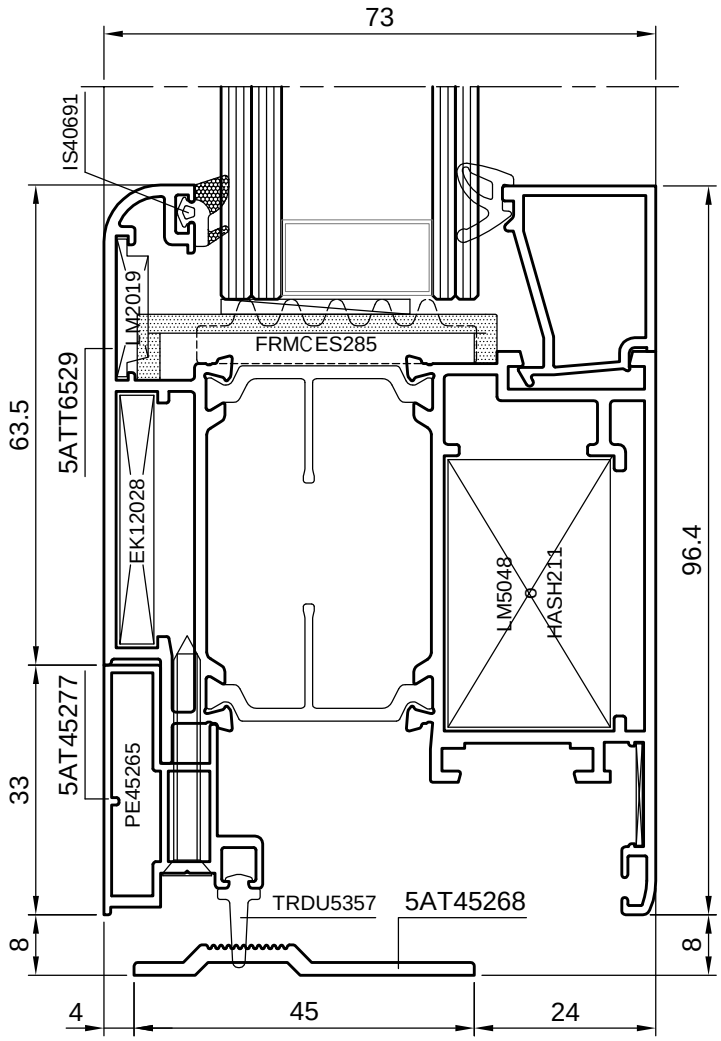

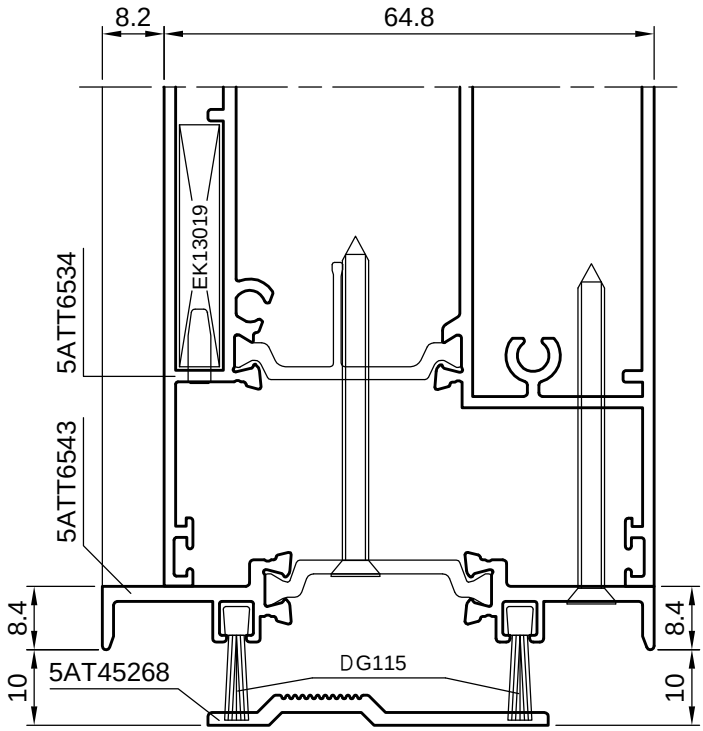

Porte 65 Atlas

NODO SUPERIORE APERTURA INTERNA SOPRALUCE FISSO

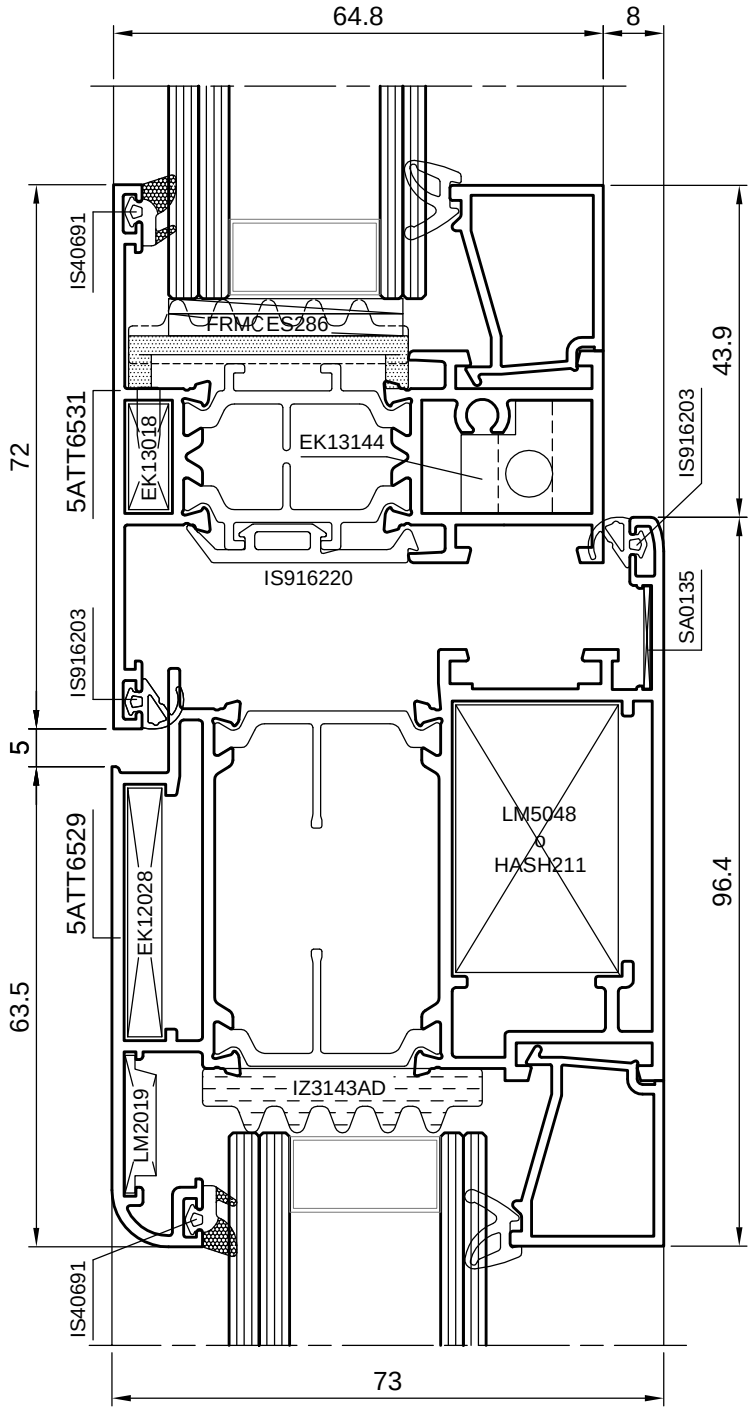

65 Atlas Porte

NODO SUPERIORE APERTURA INTERNA SOPRALUCE APRIBILE

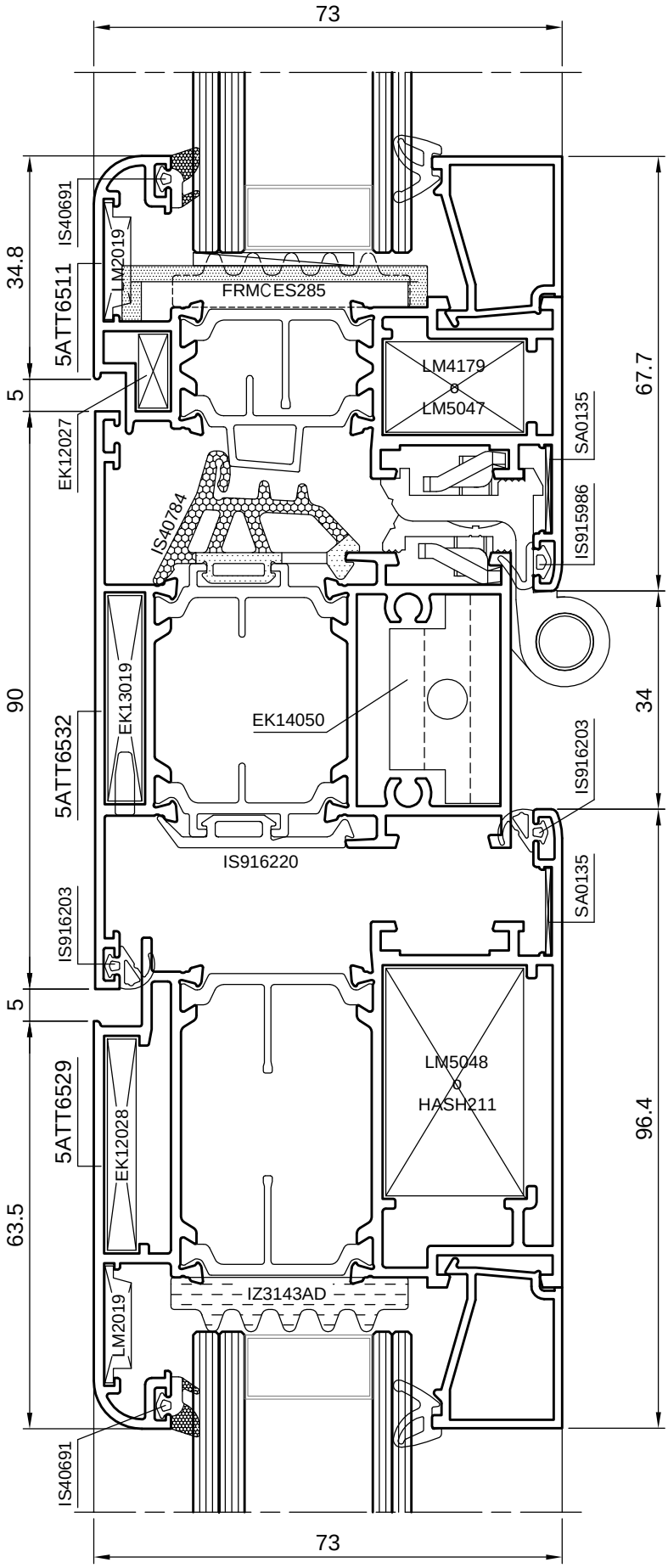

Porte 65 Atlas

NODO LATERALE APERTURA ESTERNA ANTA STONDATA

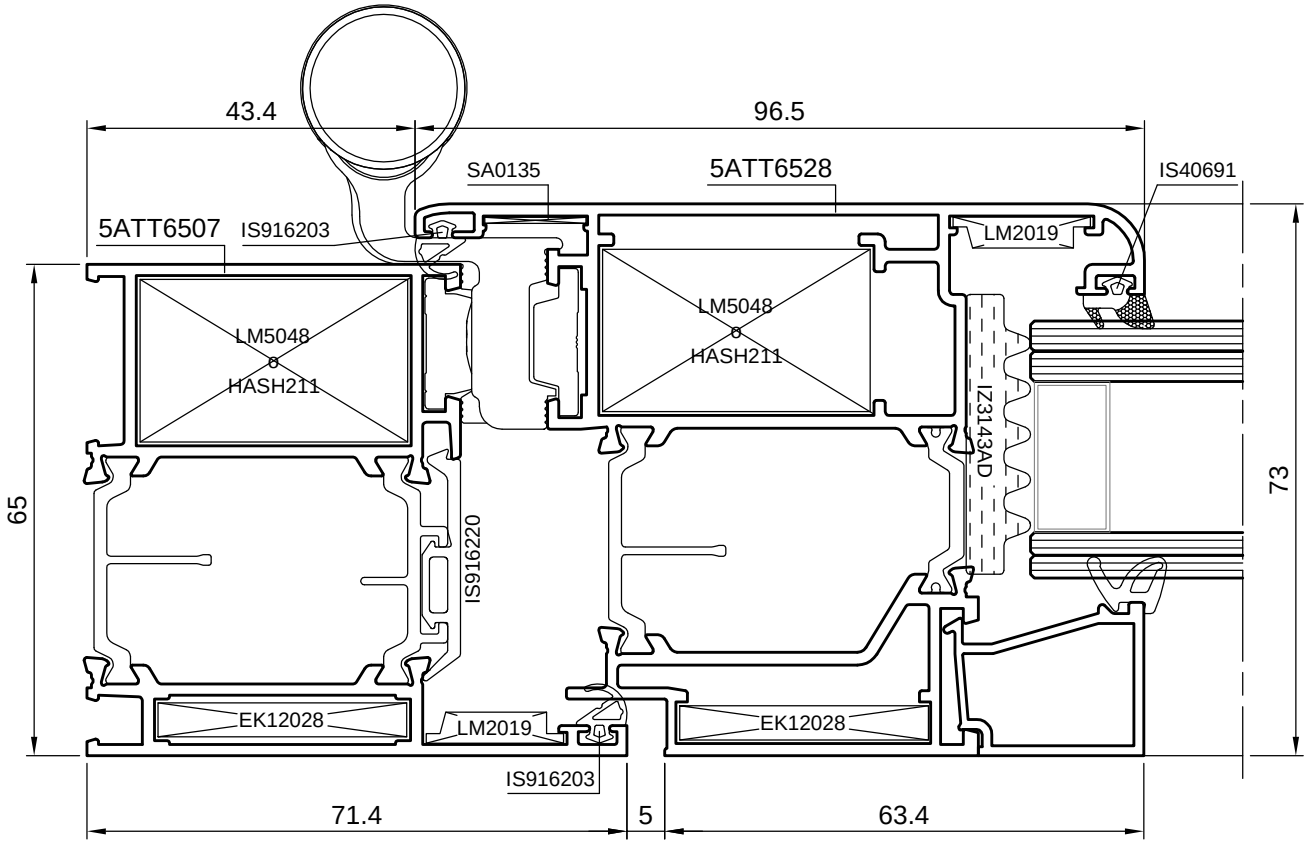

NODO LATERALE APERTURA ESTERNA ANTA STONDATA

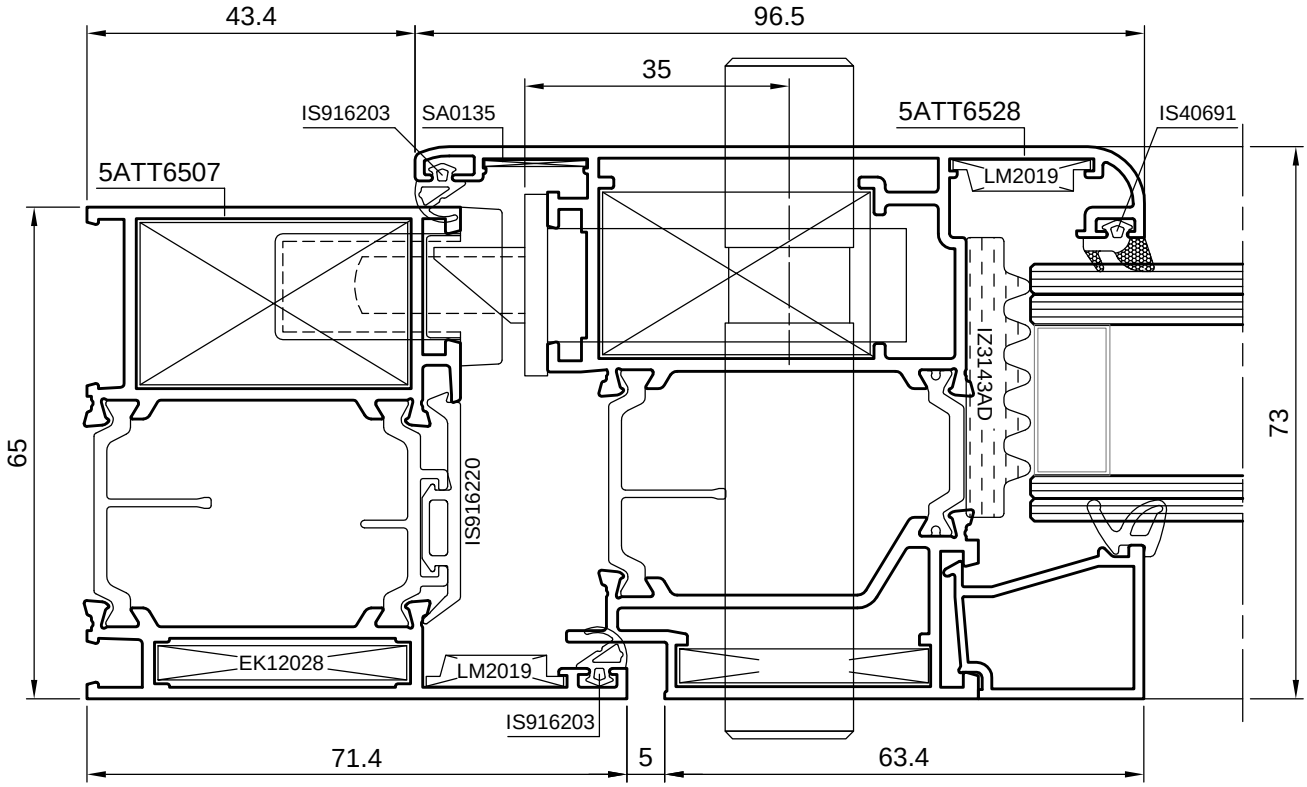

65 Atlas Porte

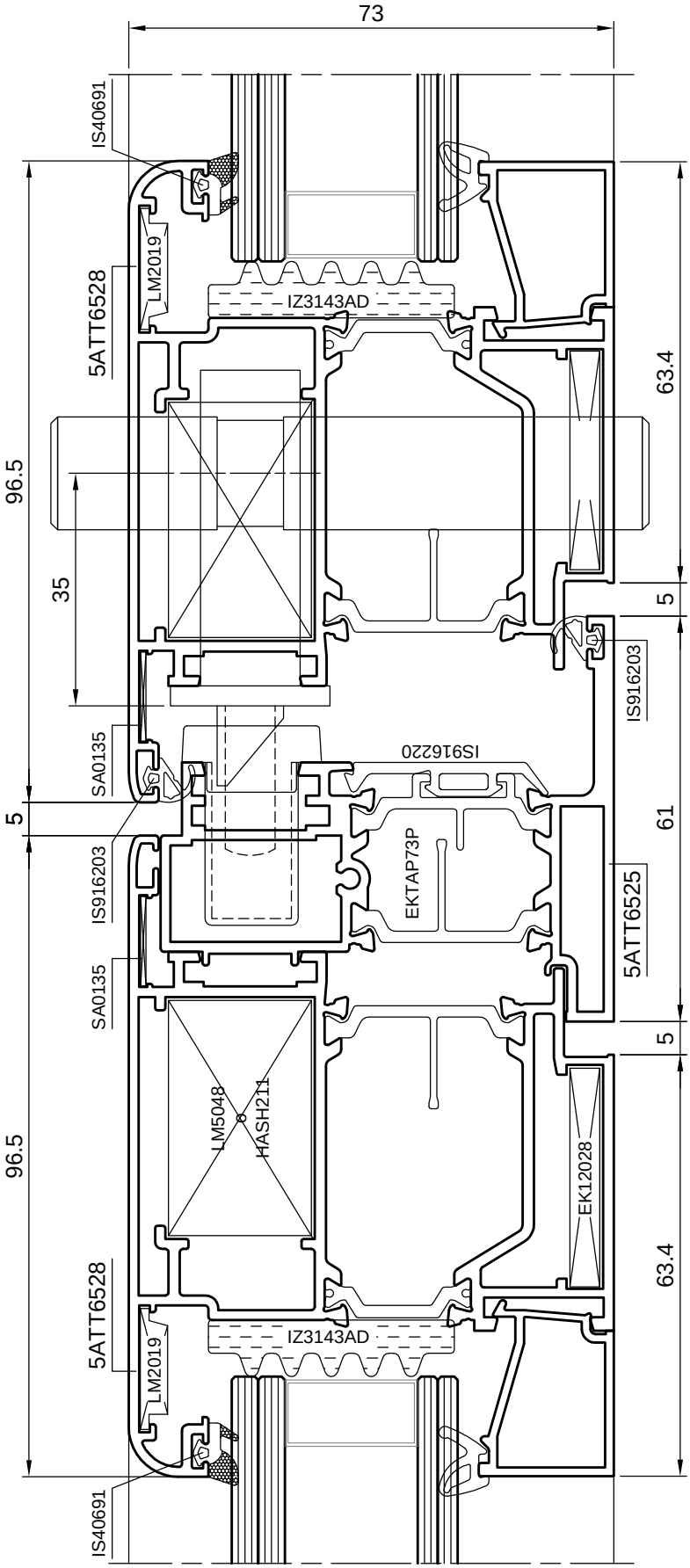

NODO CENTRALE APERTURA ESTERNA ANTA STONDATA

Porte 65 Atlas

NODO LATERALE APERTURA ESTERNA ANTA PIANA

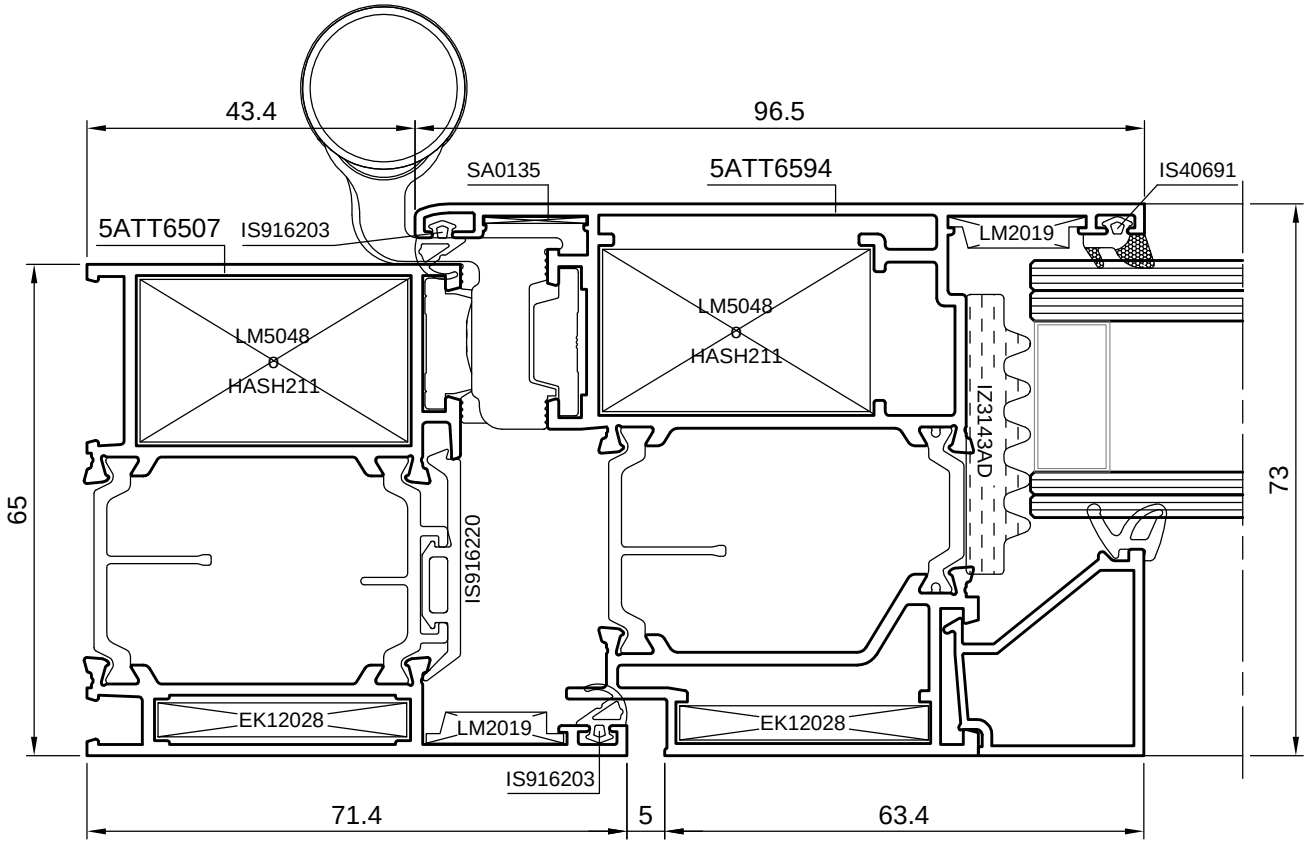

NODO LATERALE APERTURA ESTERNA ANTA PIANA

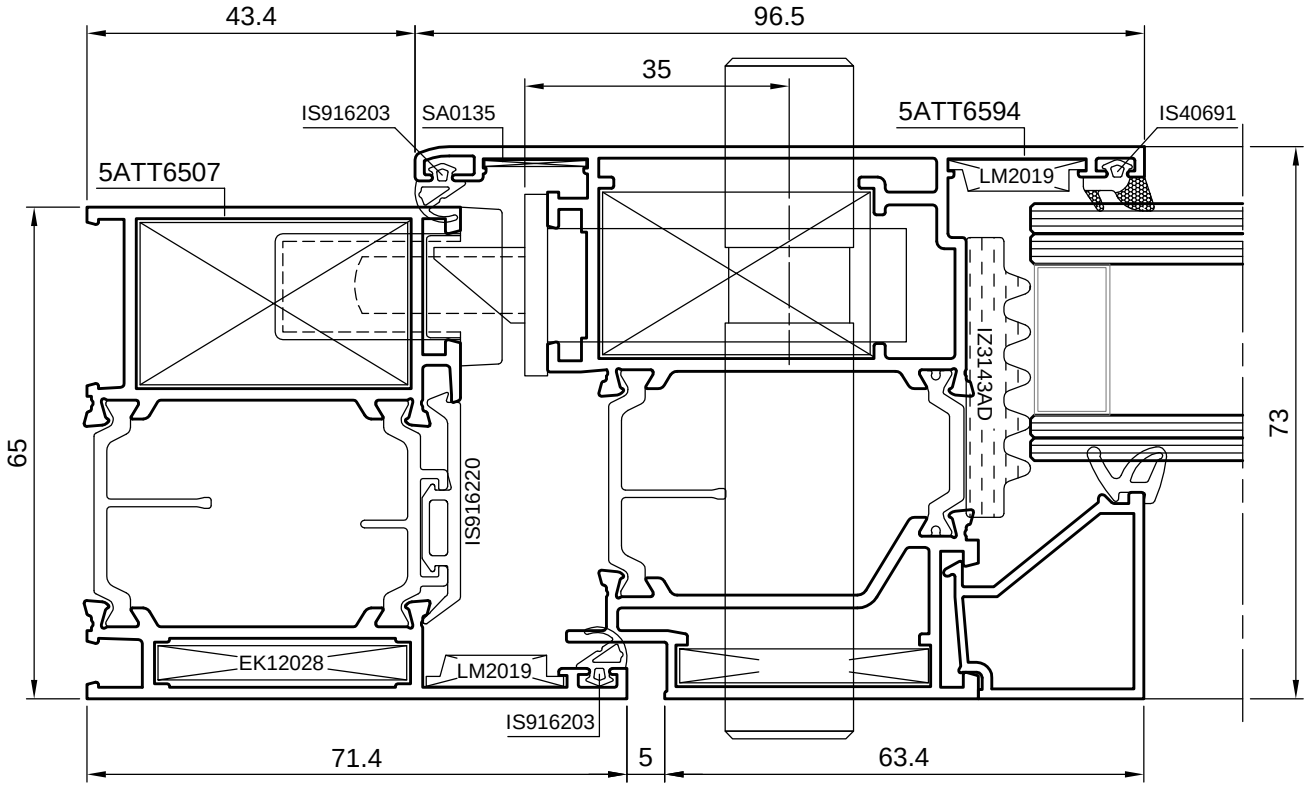

65 Atlas Porte

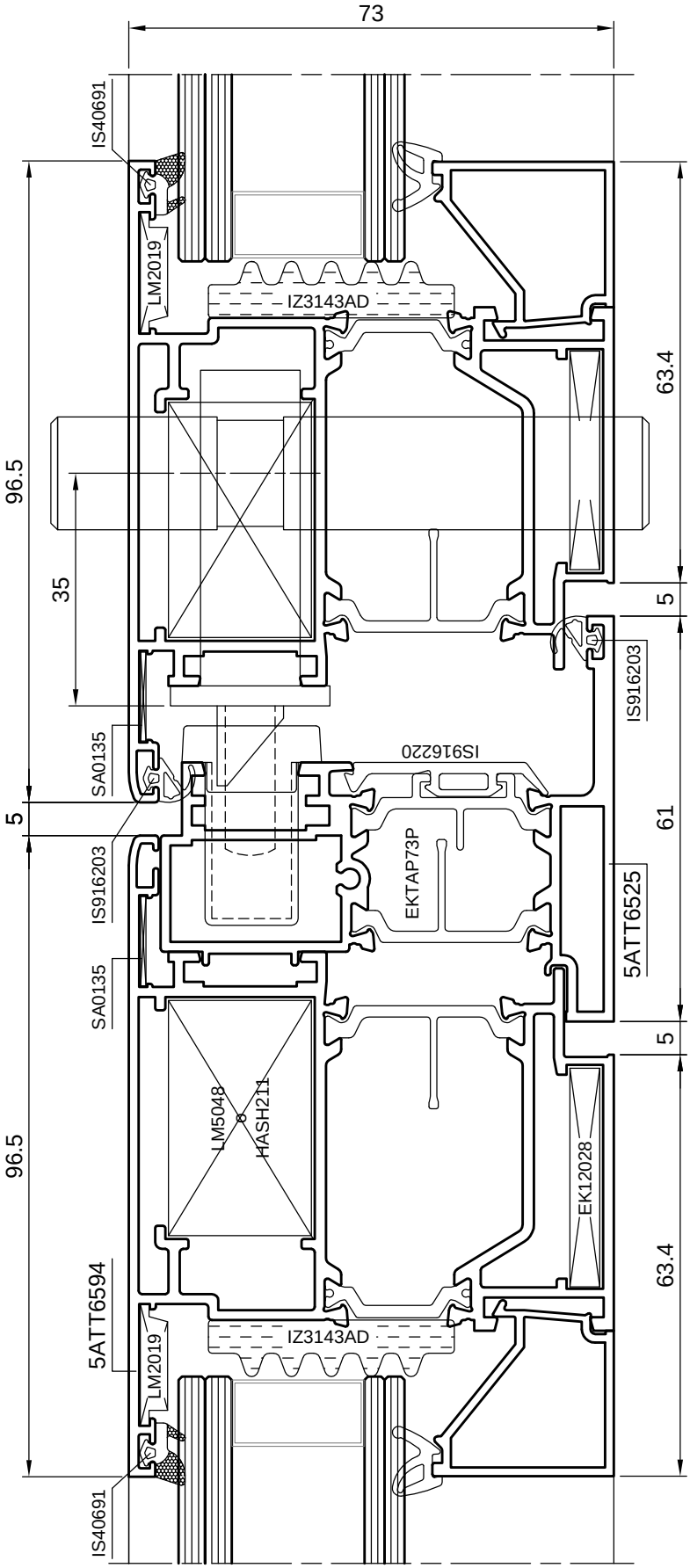

NODO CENTRALE APERTURA ESTERNA ANTA PIANA

Porte 65 Atlas

NODI INFERIORI APERTURA ESTERNA

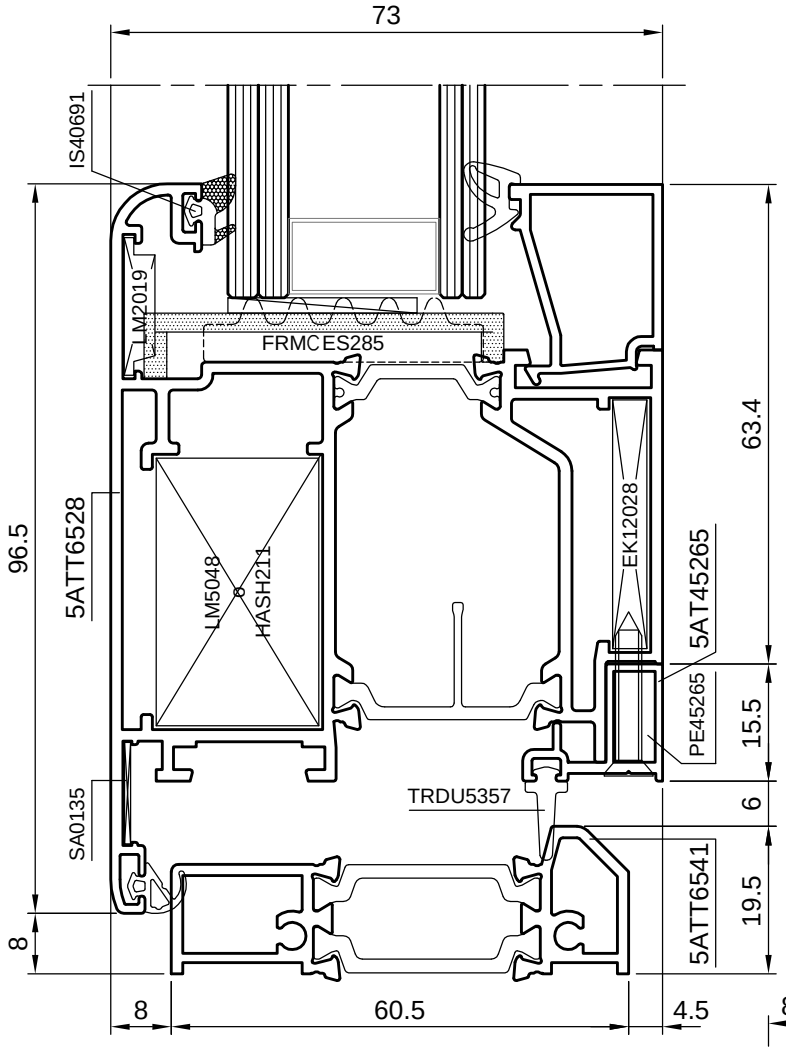

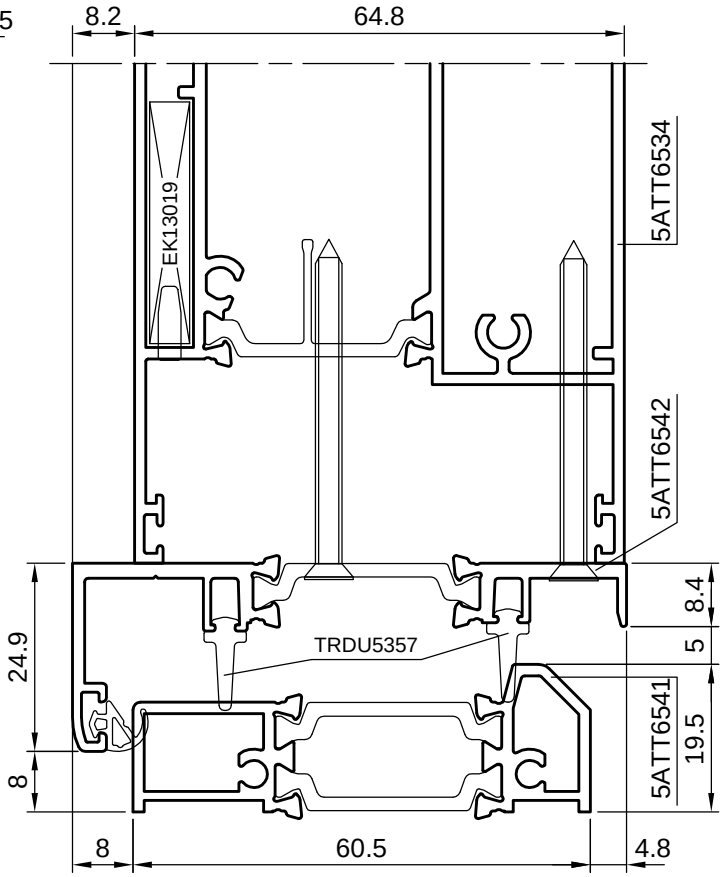

65 Atlas Porte

NODI INFERIORI APERTURA ESTERNA

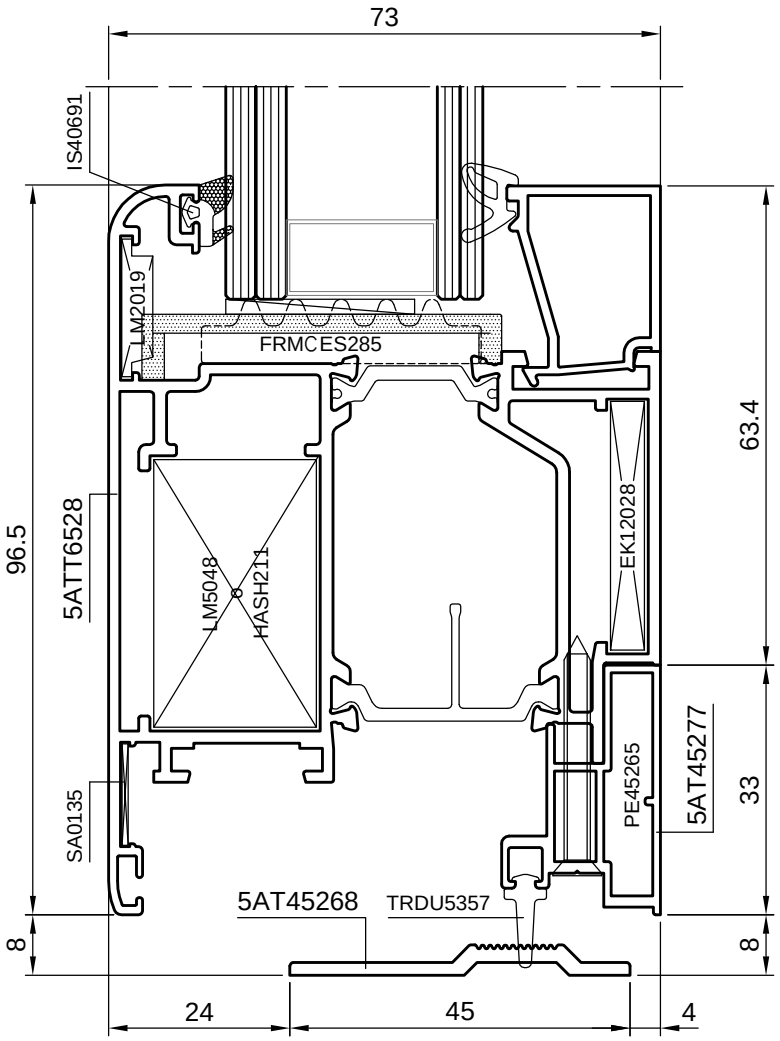

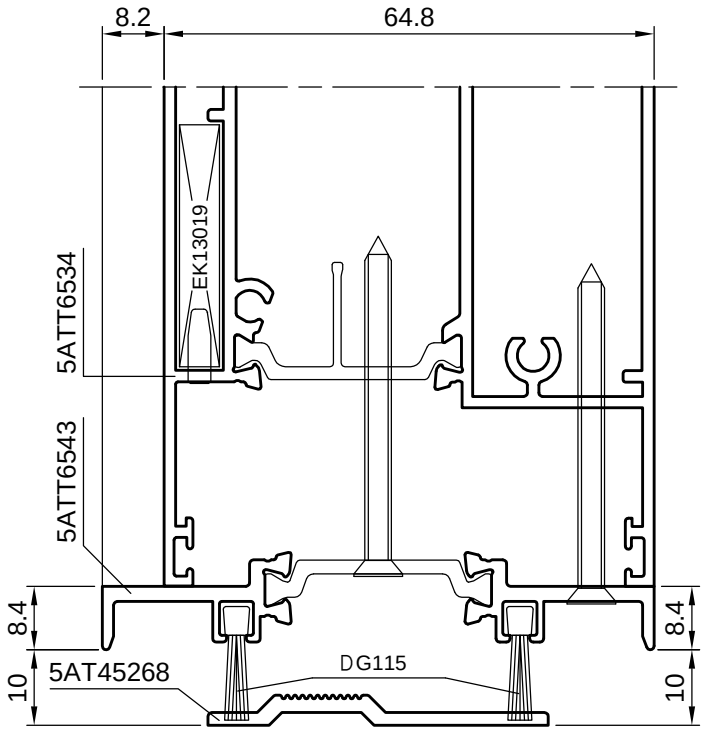

Porte 65 Atlas

NODO SUPERIORE APERTURA ESTERNA SOPRALUCE FISSO

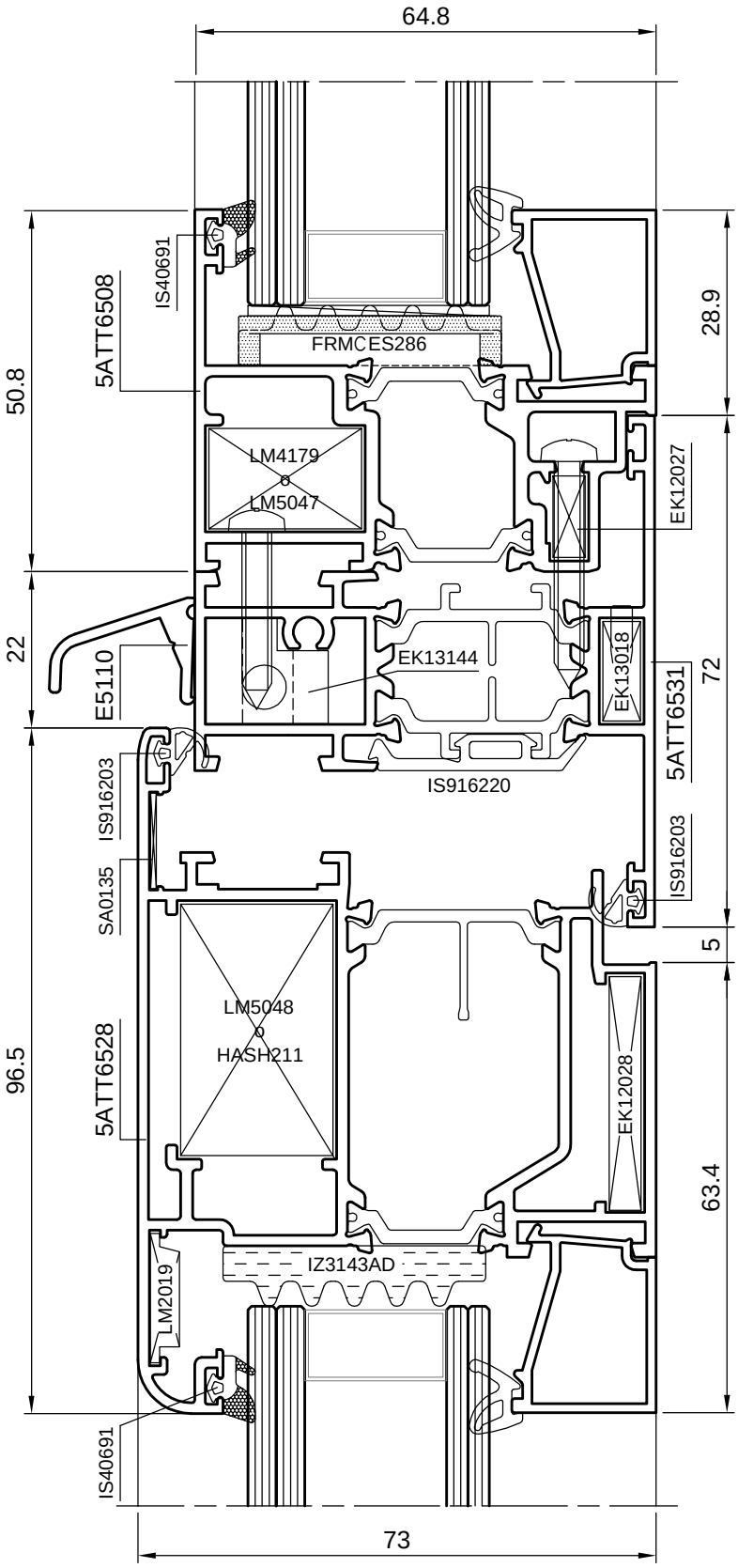

65 Atlas Porte

NODO SUPERIORE APERTURA ESTERNA SOPRALUCE APRIBILE

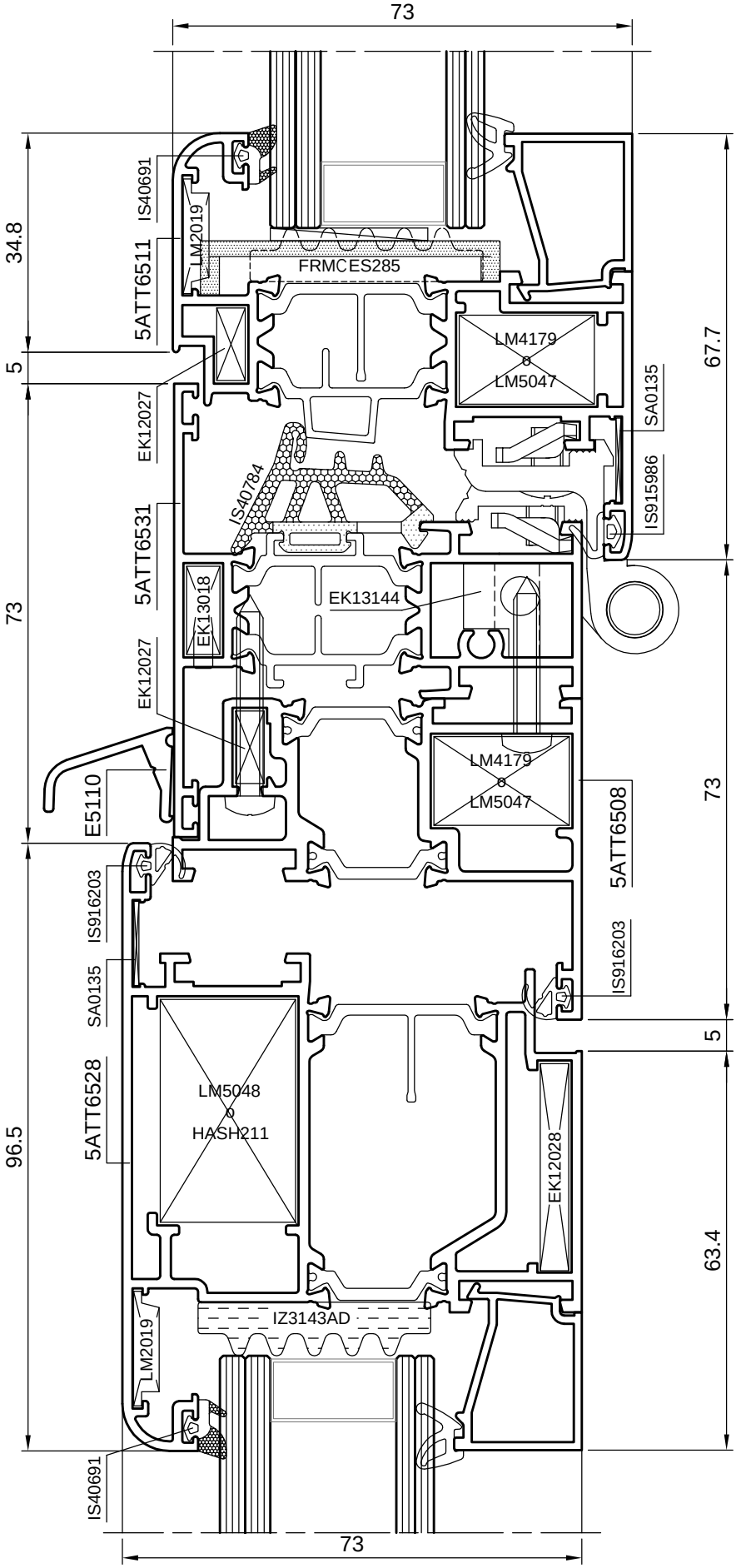

Porte 65 Atlas

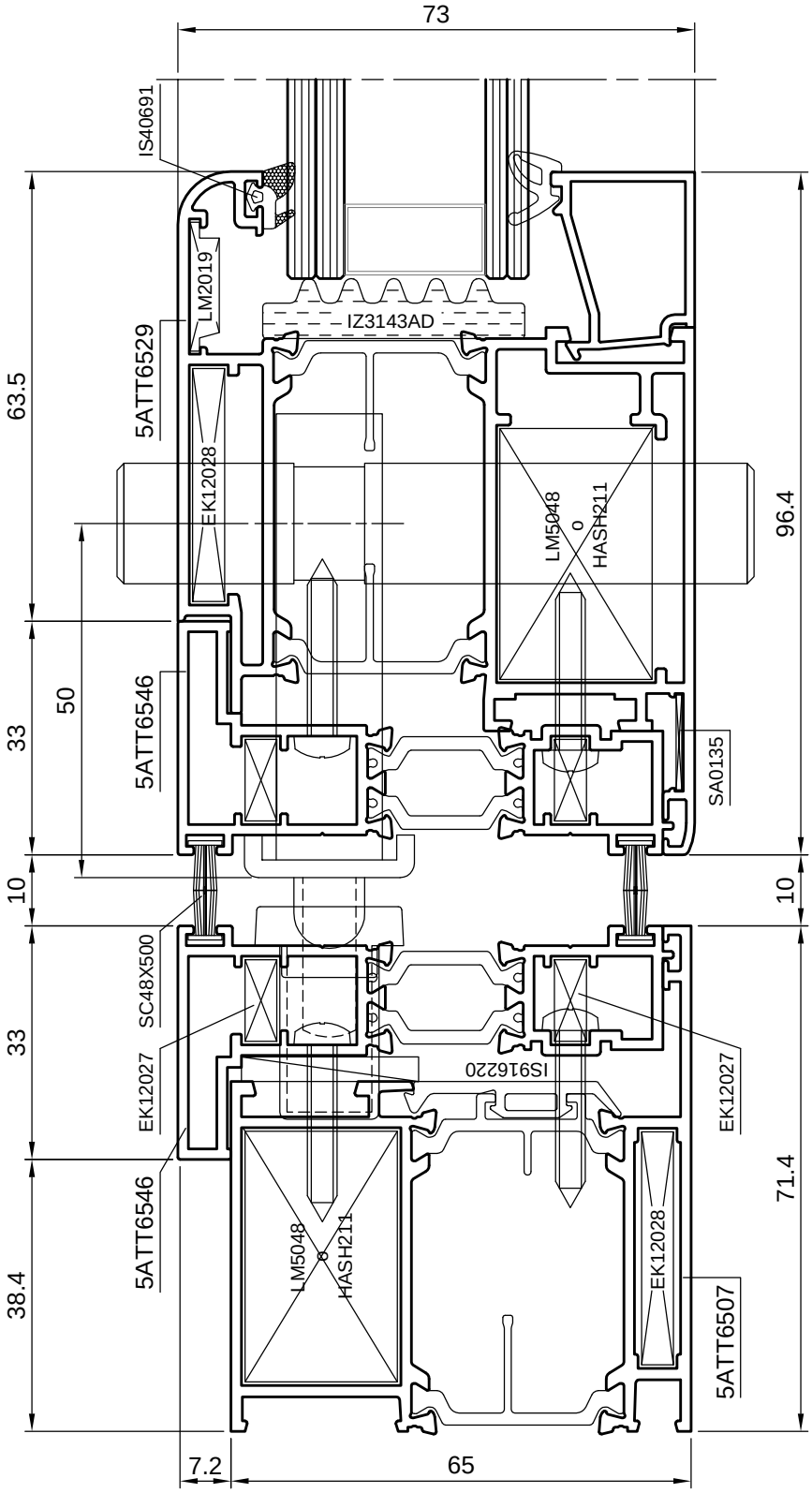

NODO LATERALE APERTURA A VENTOLA

65 Atlas Porte

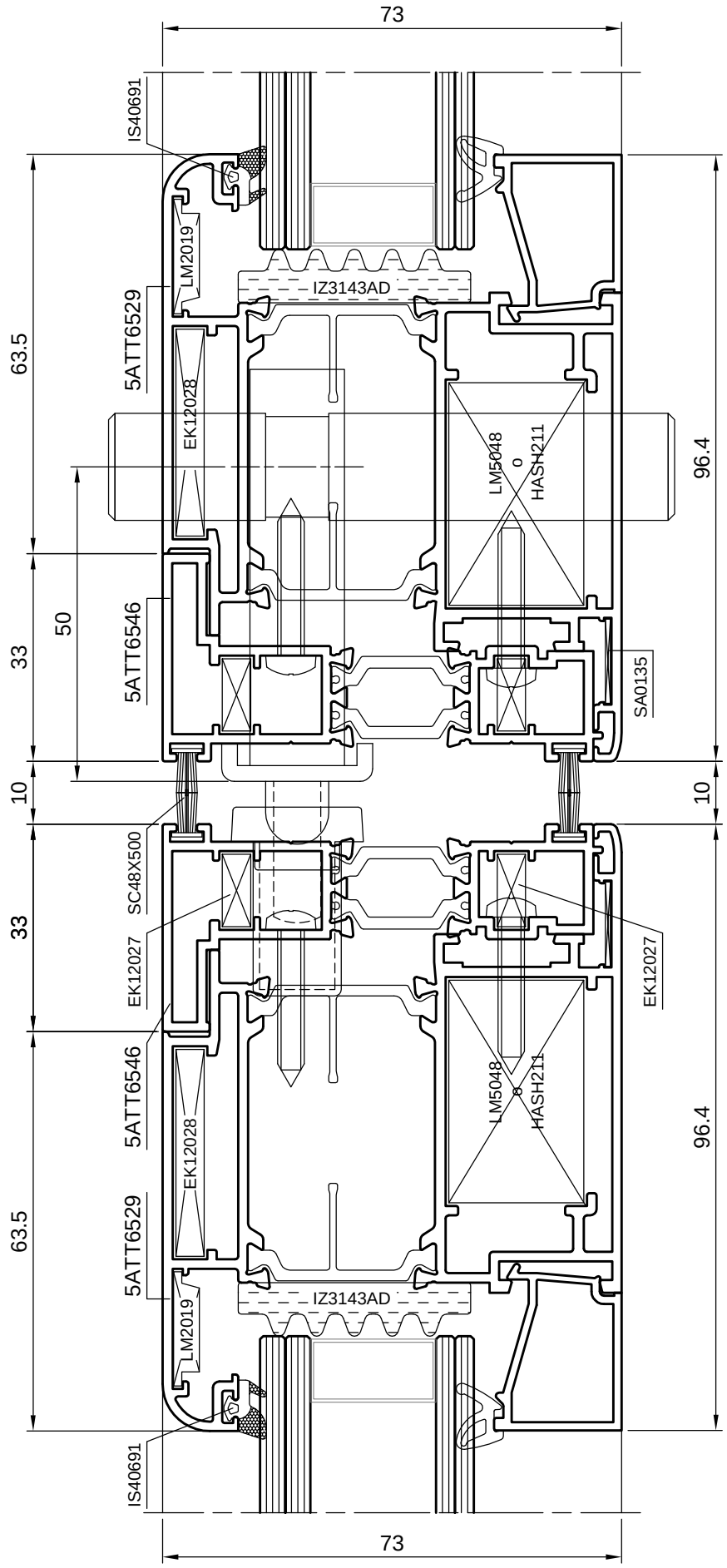

NODO CENTRALE APERTURA A VENTOLA

Porte complanari 65 Atlas

NODO LATERALE APERTURA INTERNA

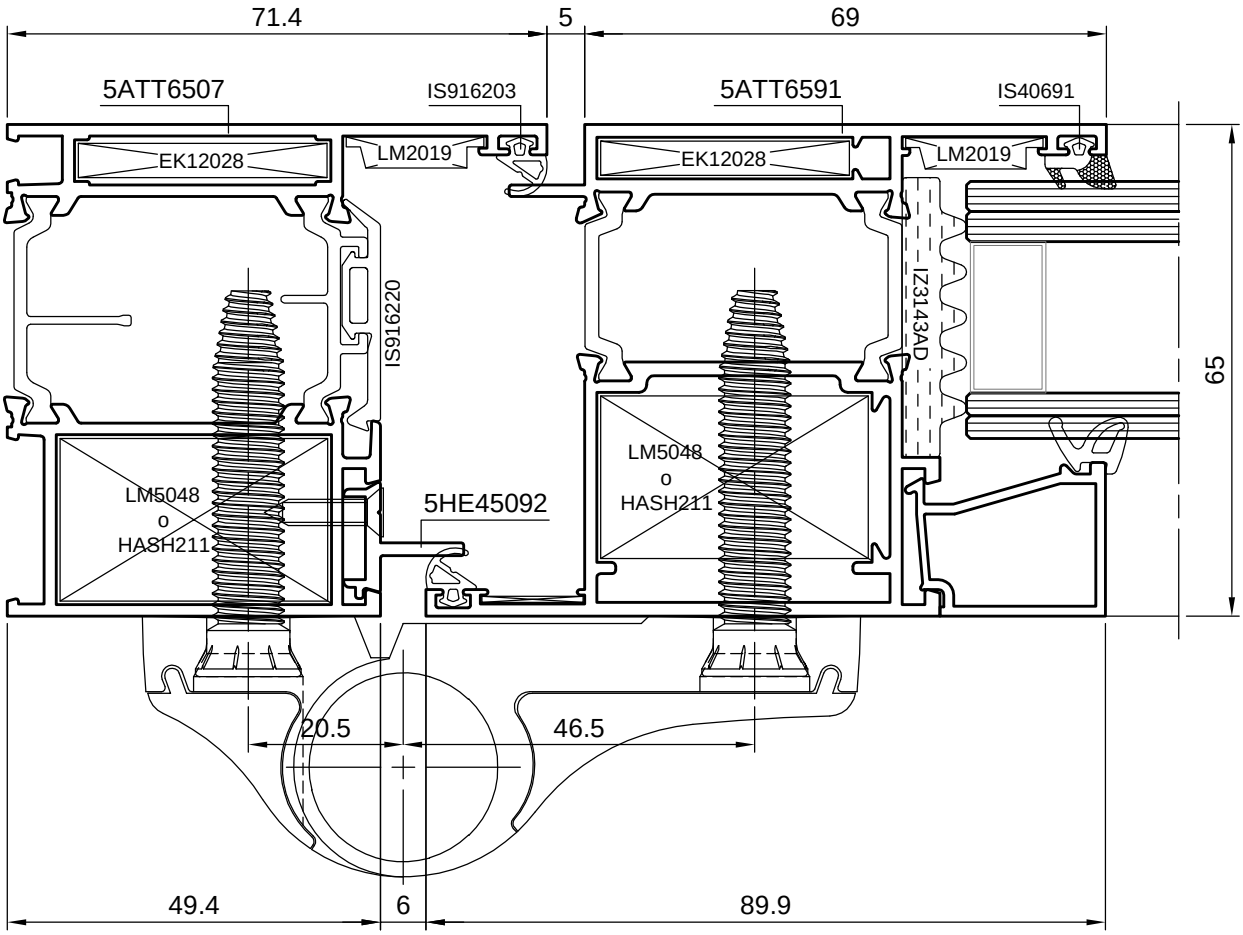

NODO LATERALE APERTURA INTERNA

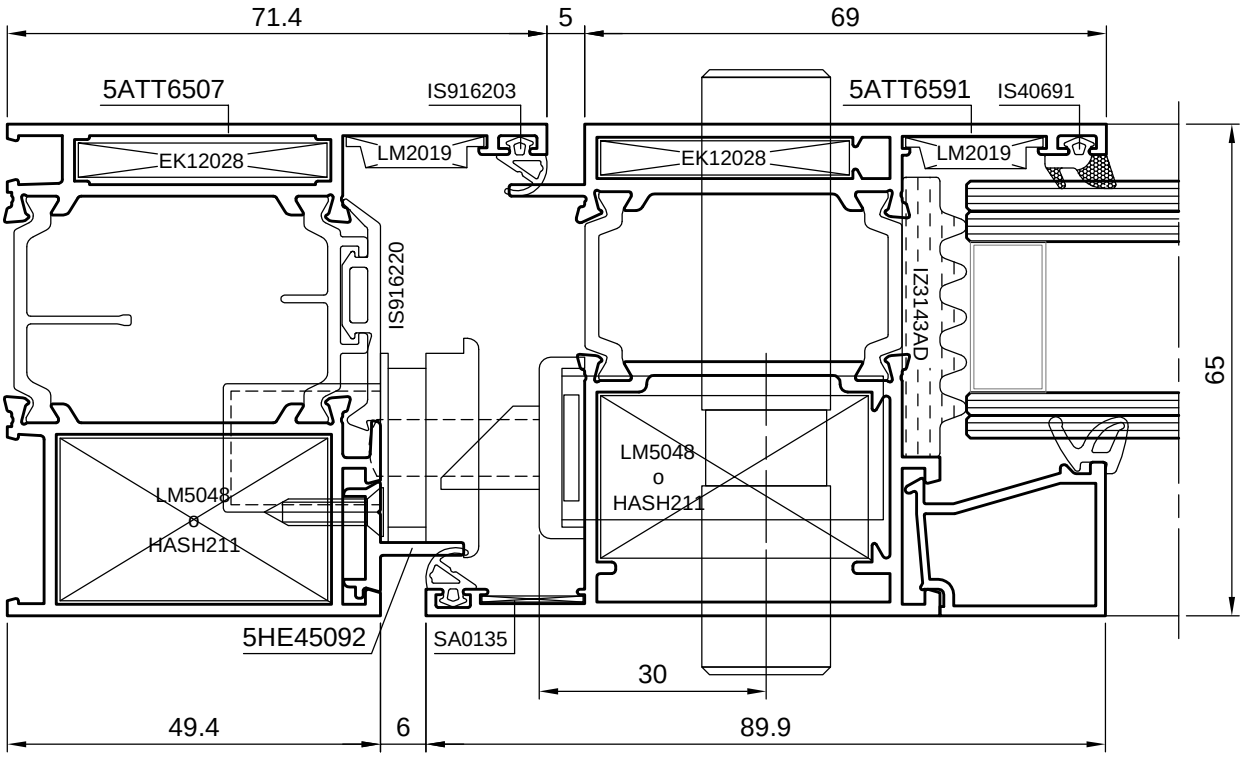

65 Atlas

Porte complanari

NODO CENTRALE APERTURA INTERNA

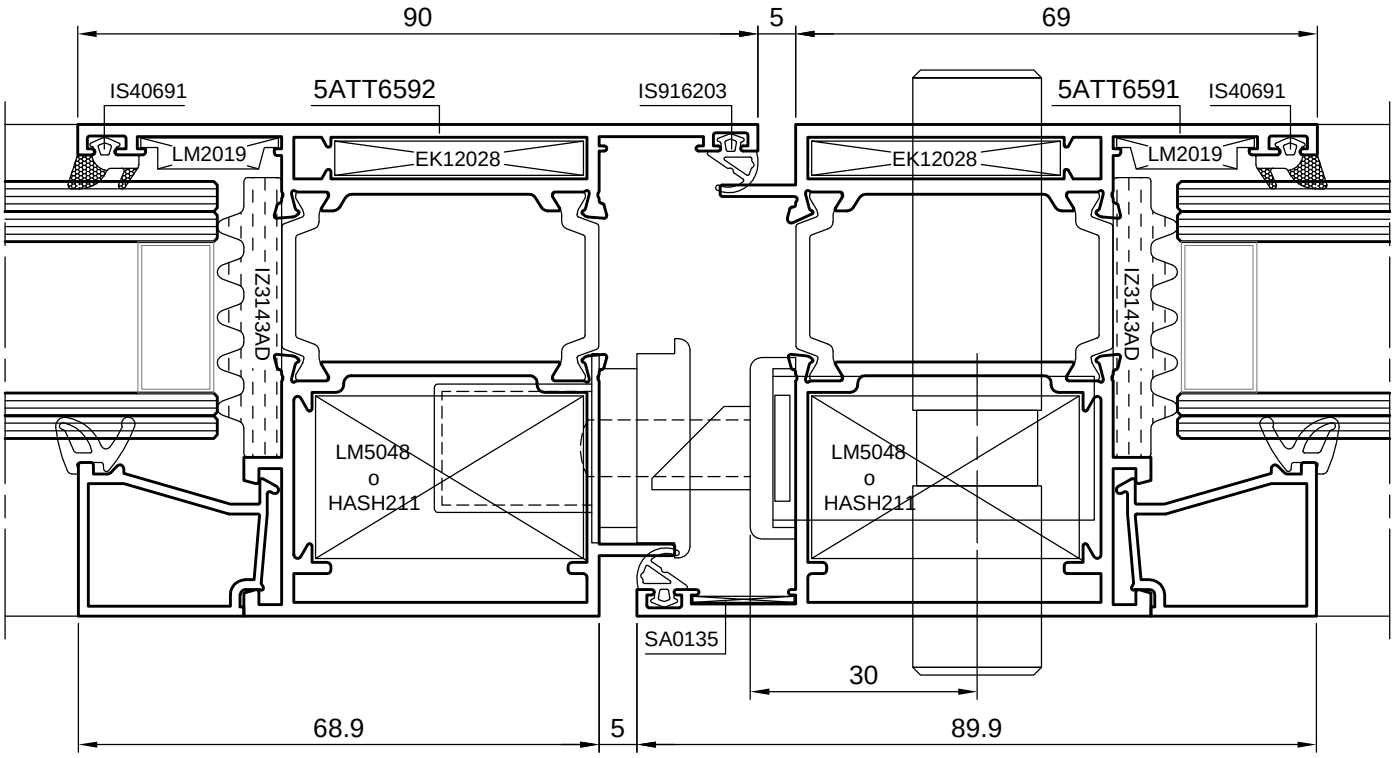

NODO APERTURA INTERNA FISSO LATERALE

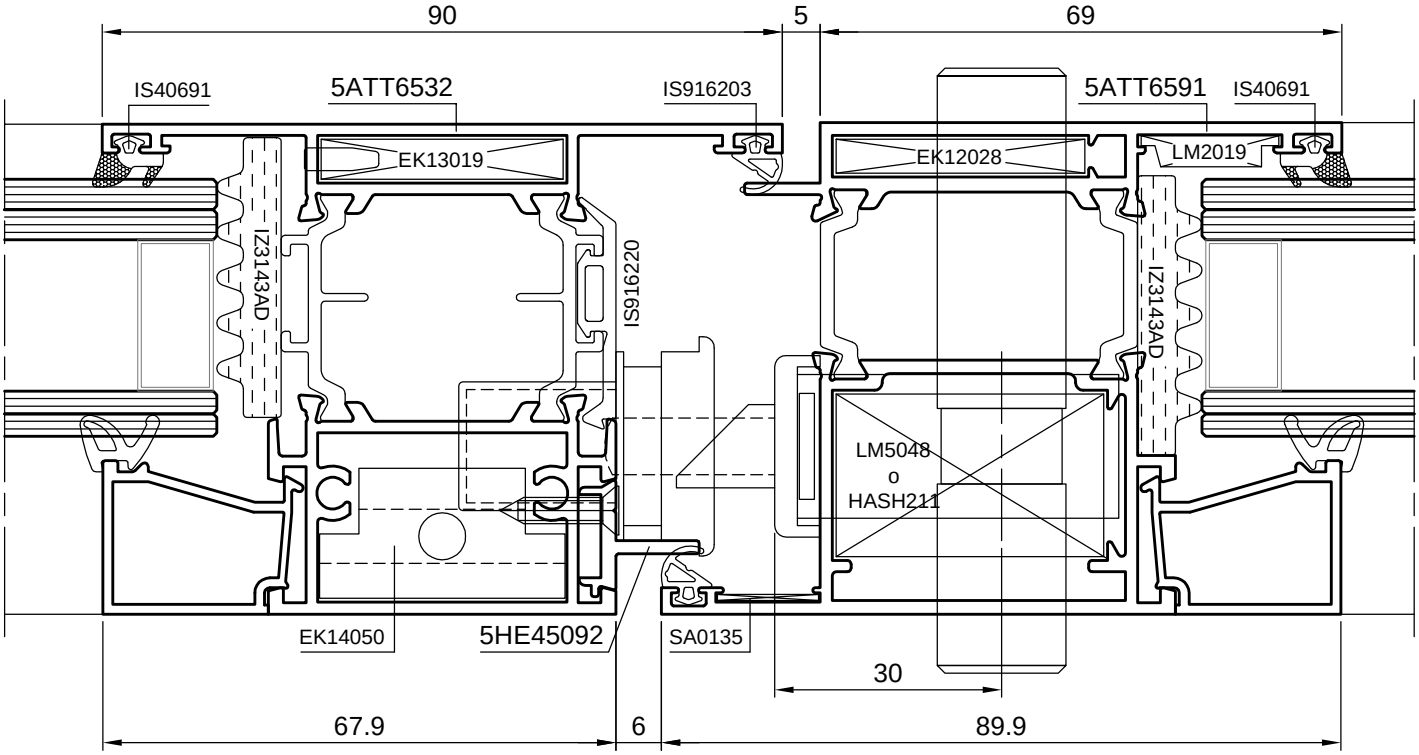

Porte complanari

65 Atlas

NODI INFERIORI APERTURA INTERNA

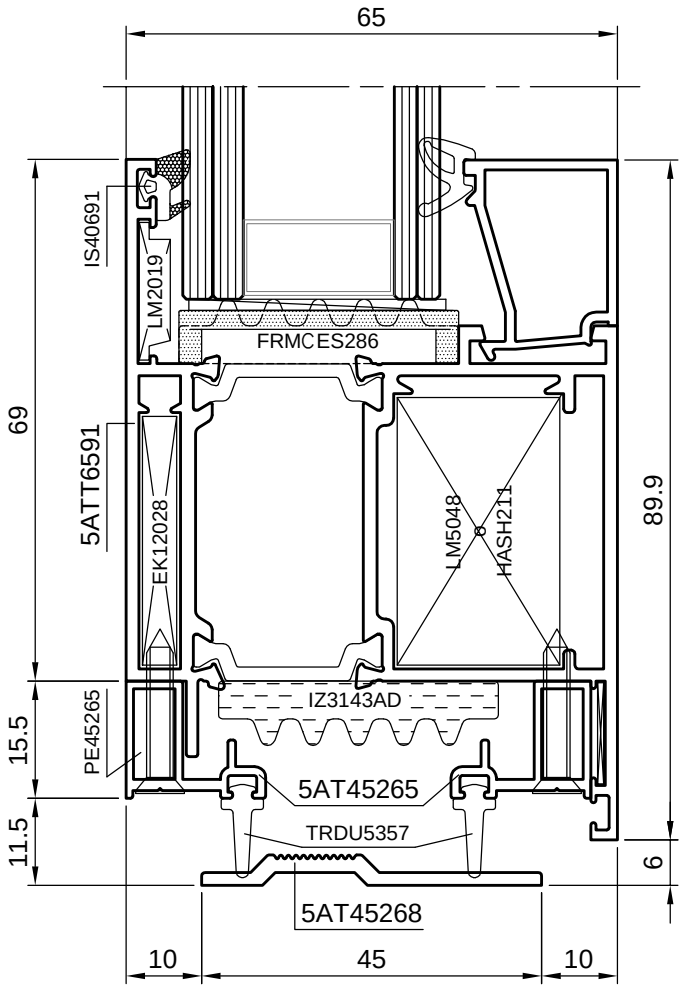

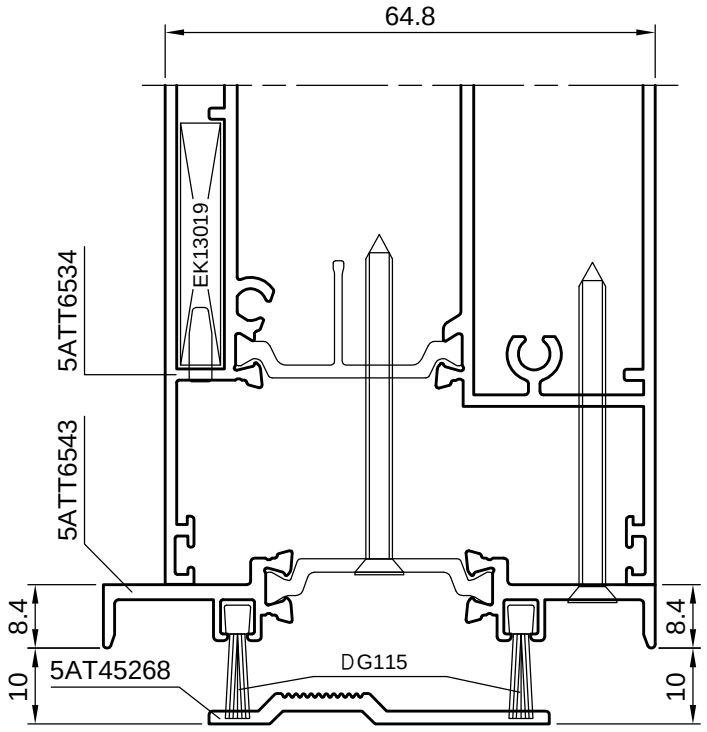

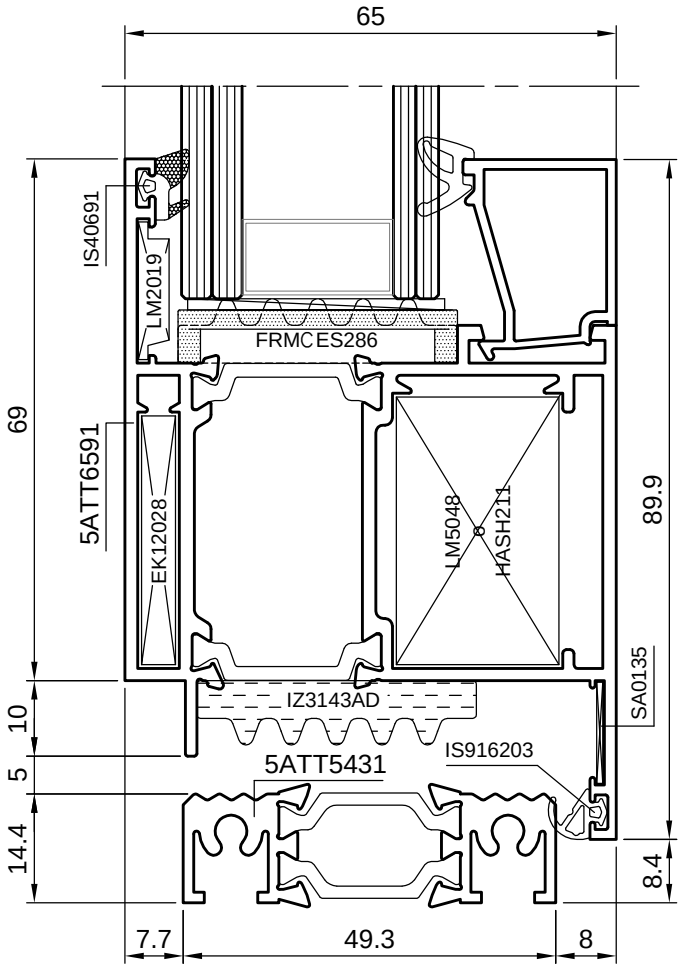

65 Atlas

Porte complanari

NODO SUPERIORE APERTURA INTERNA

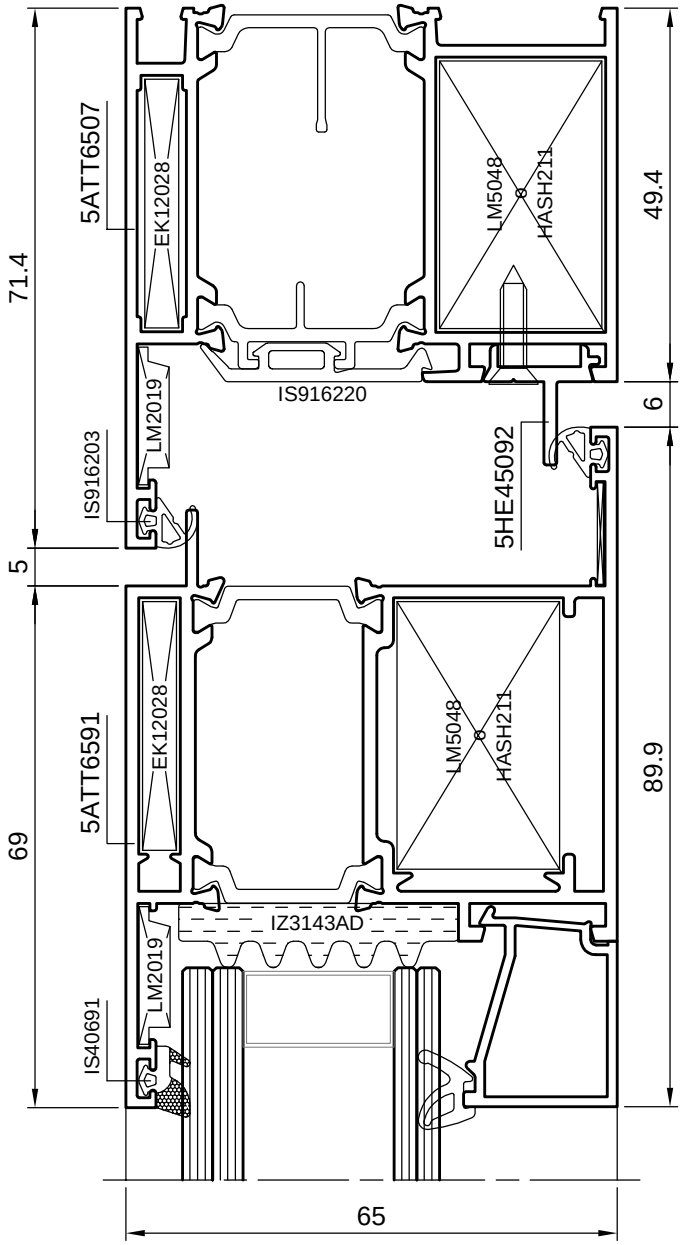

Porte complanari

65 Atlas

NODO SUPERIORE APERTURA INTERNA SOPRALUCE FISSO

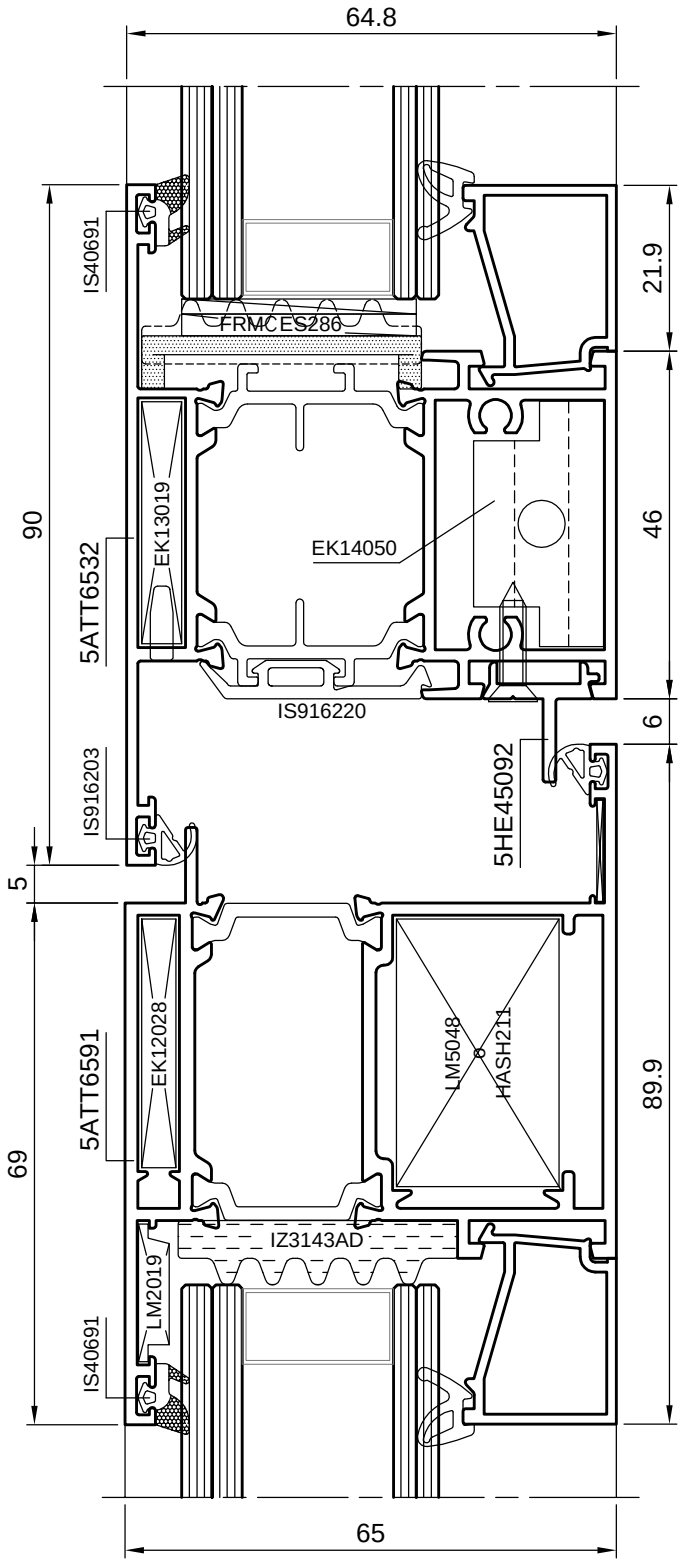

65 Atlas Porte complanari

NODO LATERALE APERTURA ESTERNA

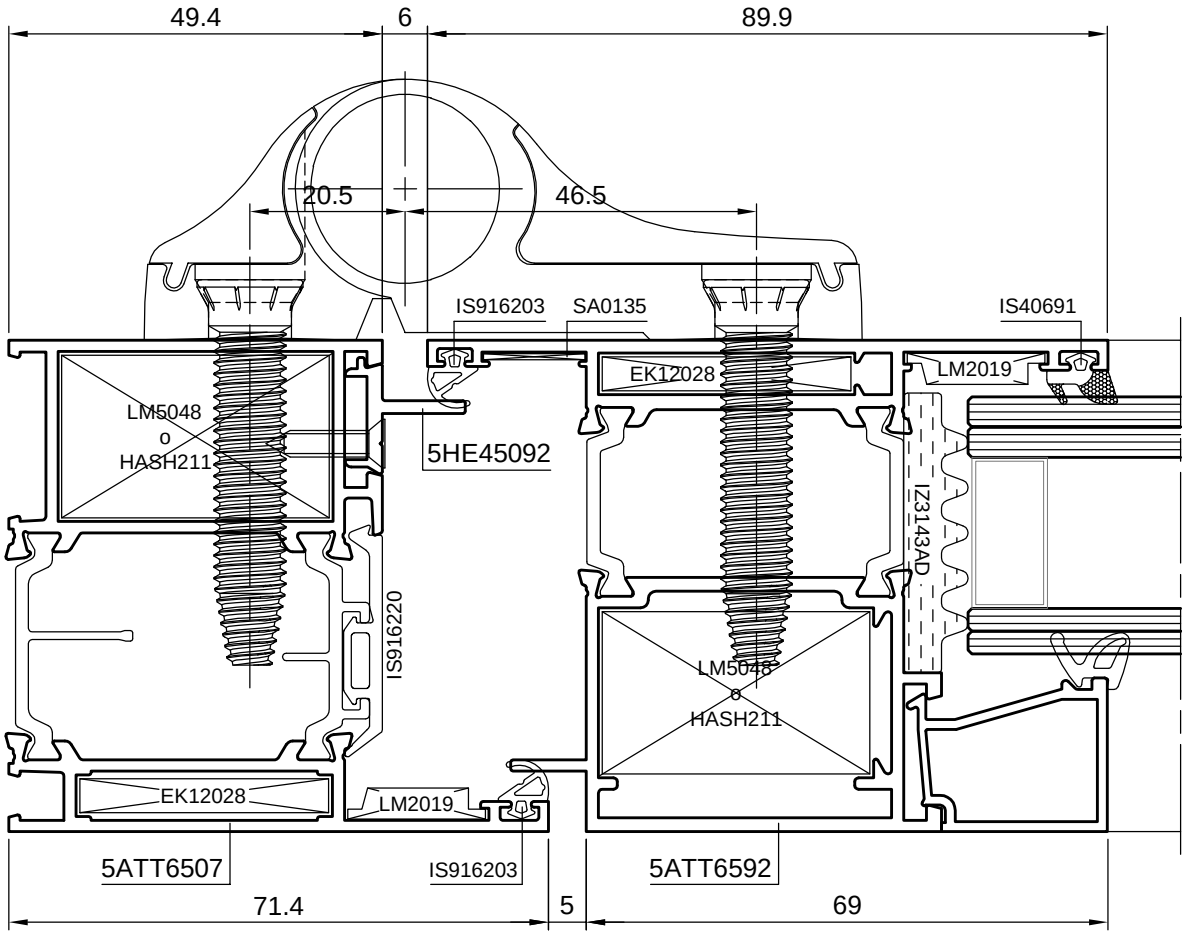

NODO LATERALE APERTURA ESTERNA

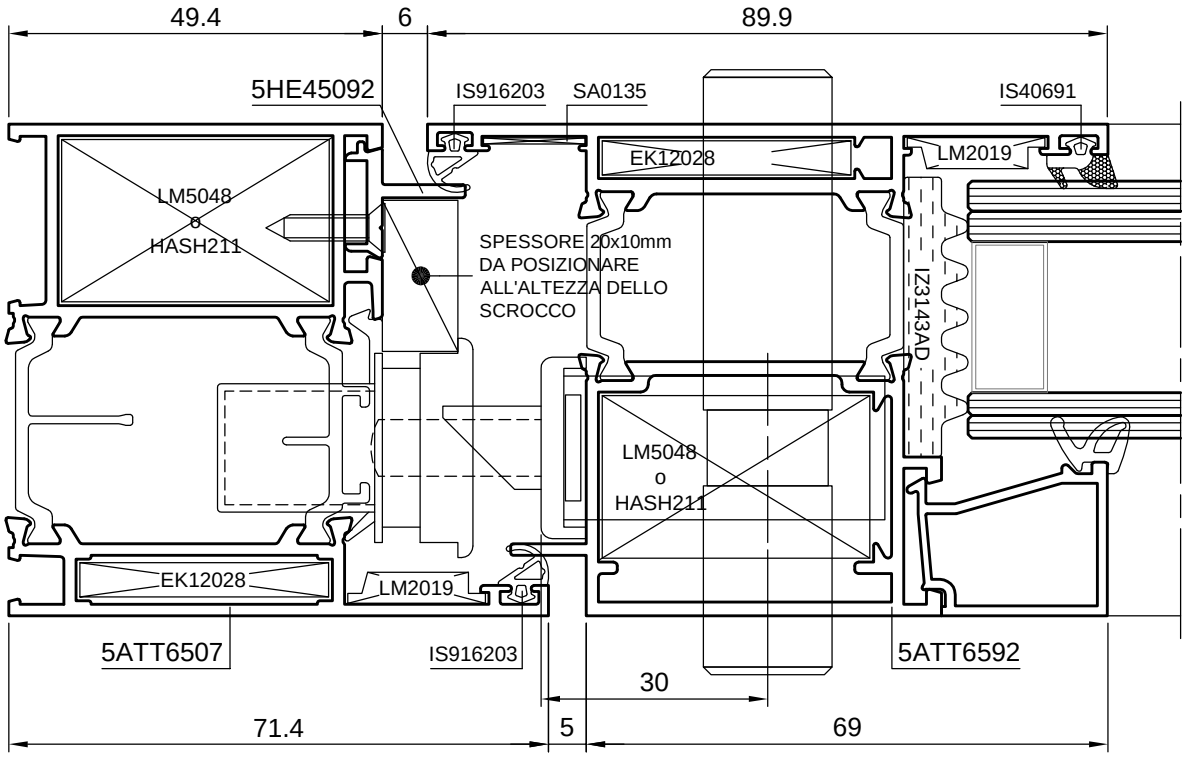

Porte complanari 65 Atlas

NODO CENTRALE APERTURA ESTERNA

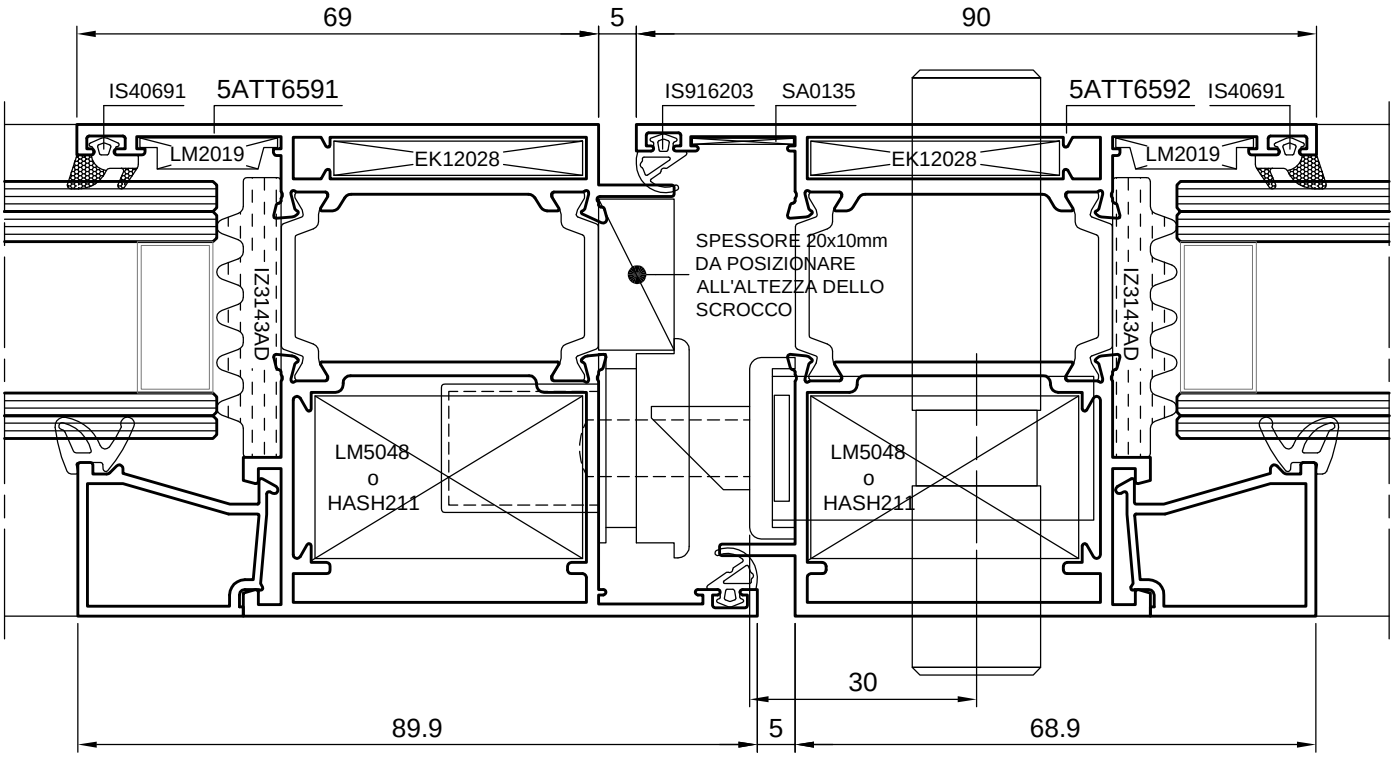

NODO APERTURA ESTERNA FISSO LATERALE

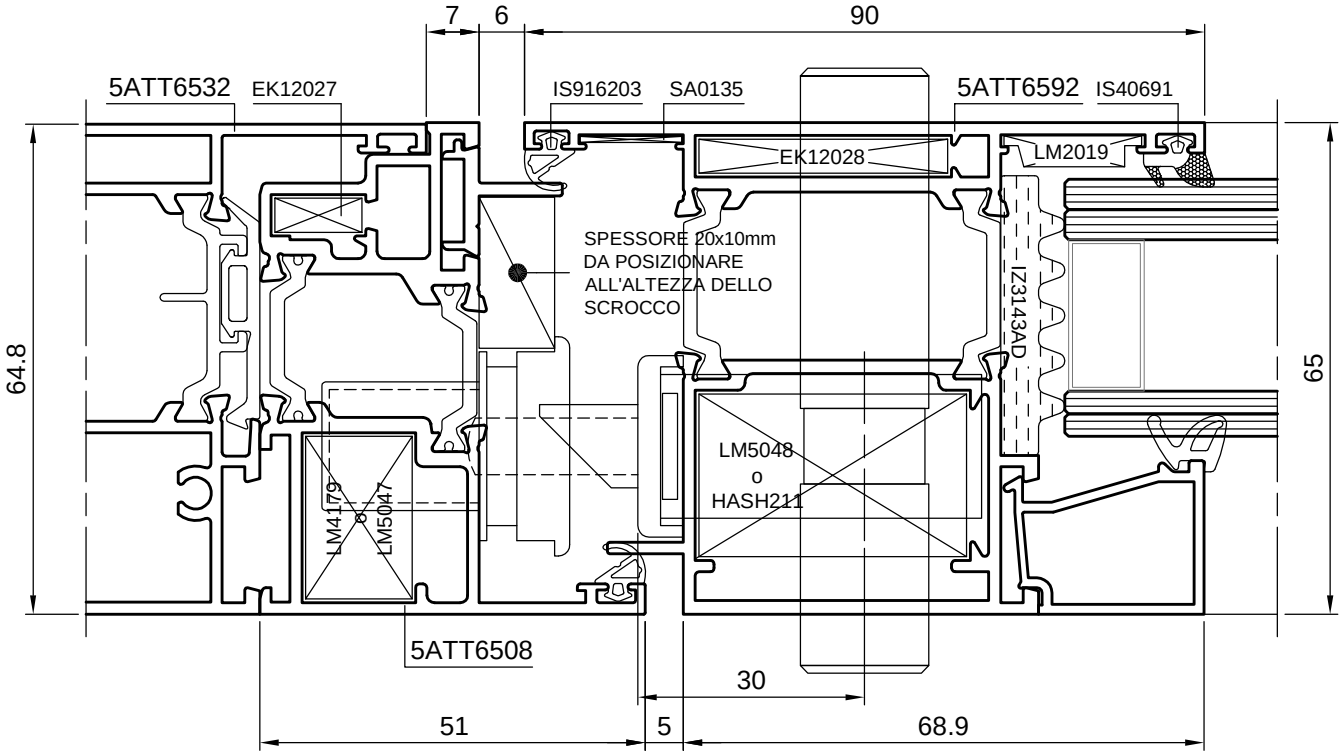

65 Atlas Porte complanari

NODI INFERIORI APERTURA ESTERNA

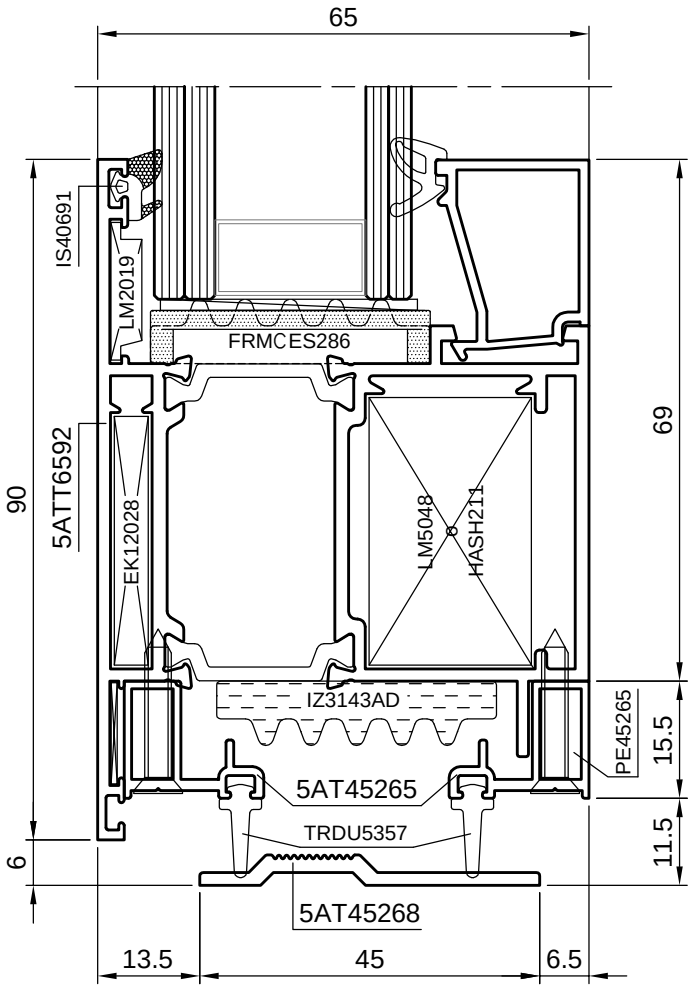

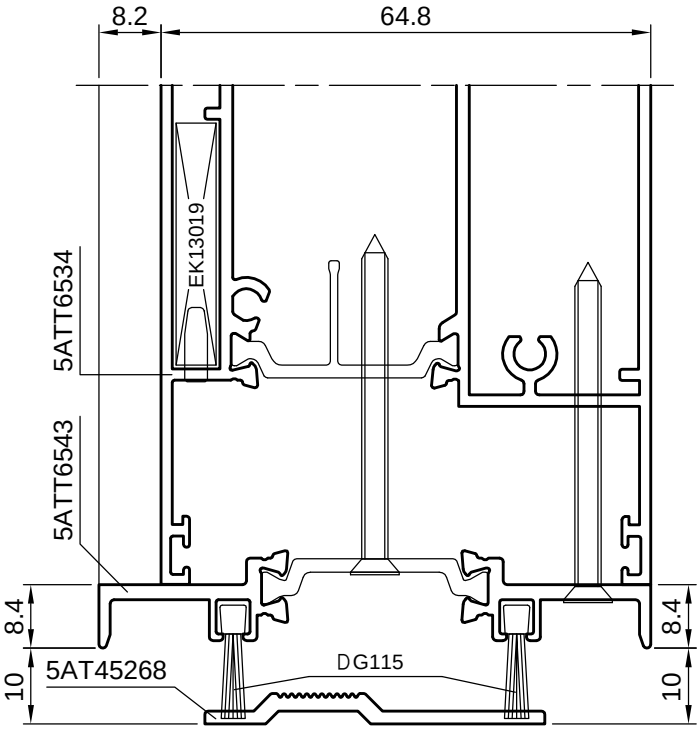

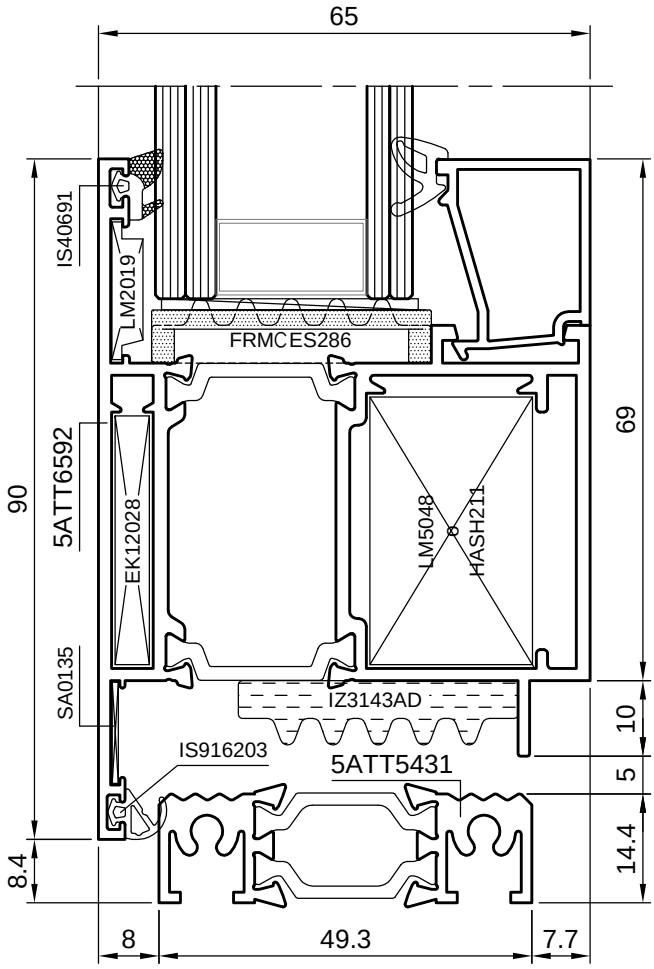

Porte complanari

65 Atlas

NODO SUPERIORE APERTURA ESTERNA

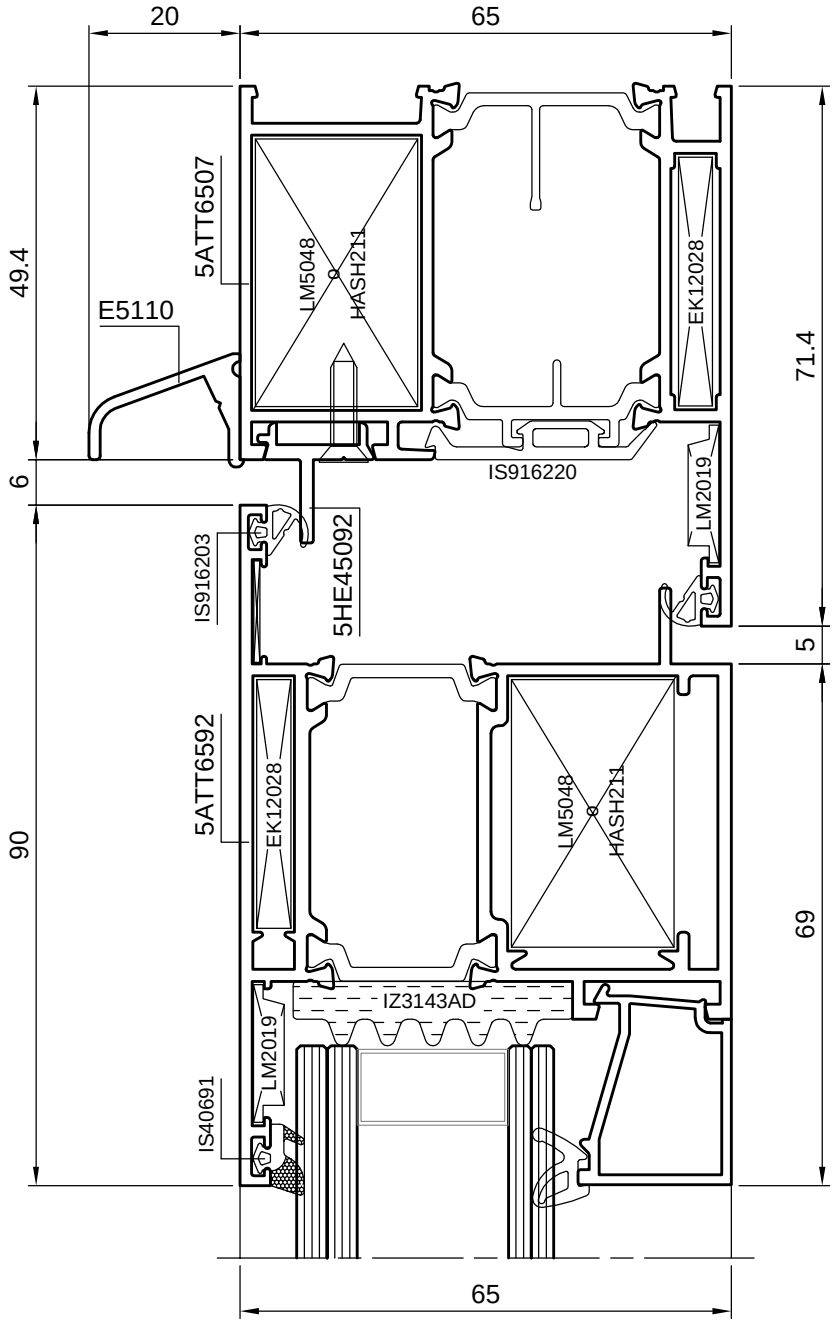

65 Atlas

Porte complanari

NODO SUPERIORE APERTURA ESTERNA SOPRALUCE FISSO

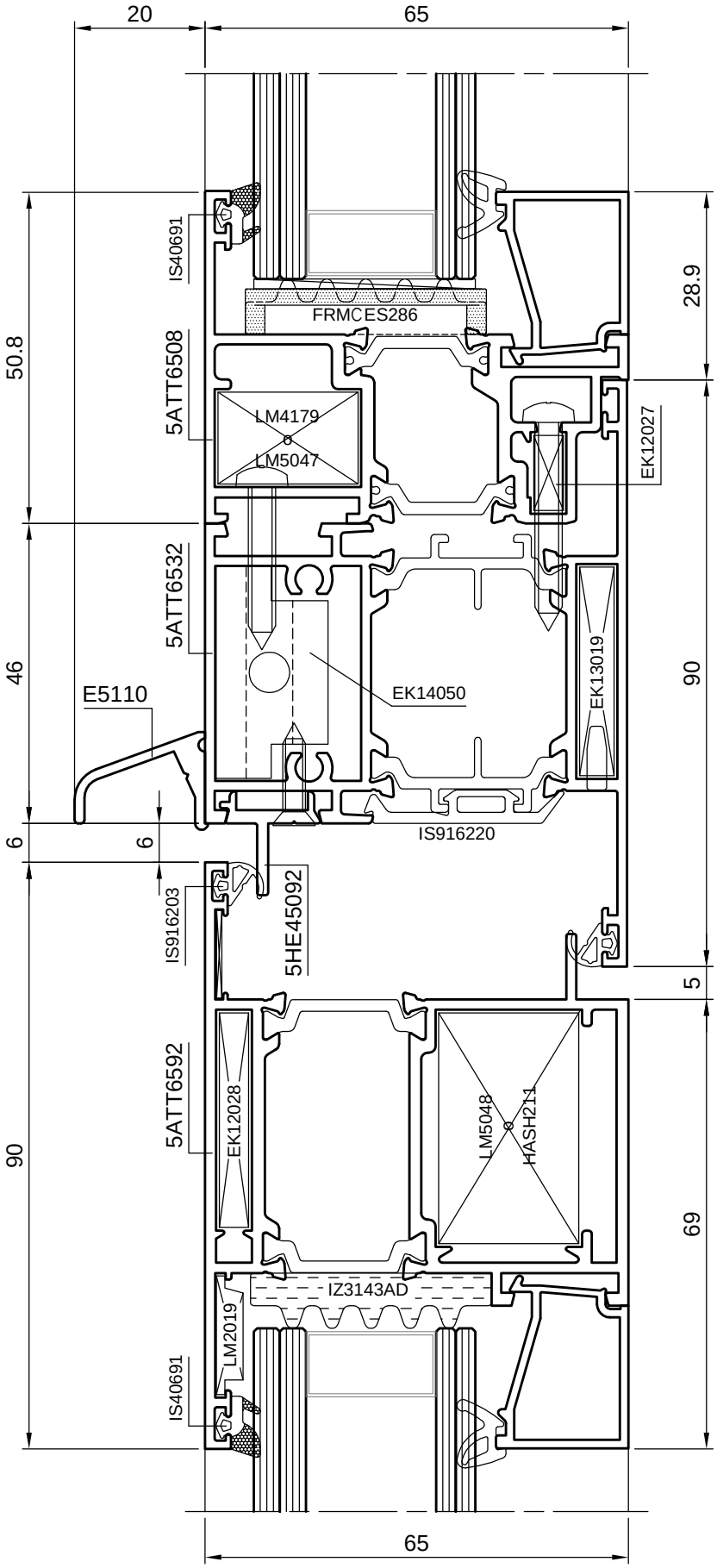

Porte 65 Atlas

NODO LATERALE APERTURA INTERNA INSERIMENTO IN FACCIATA CONTINUA

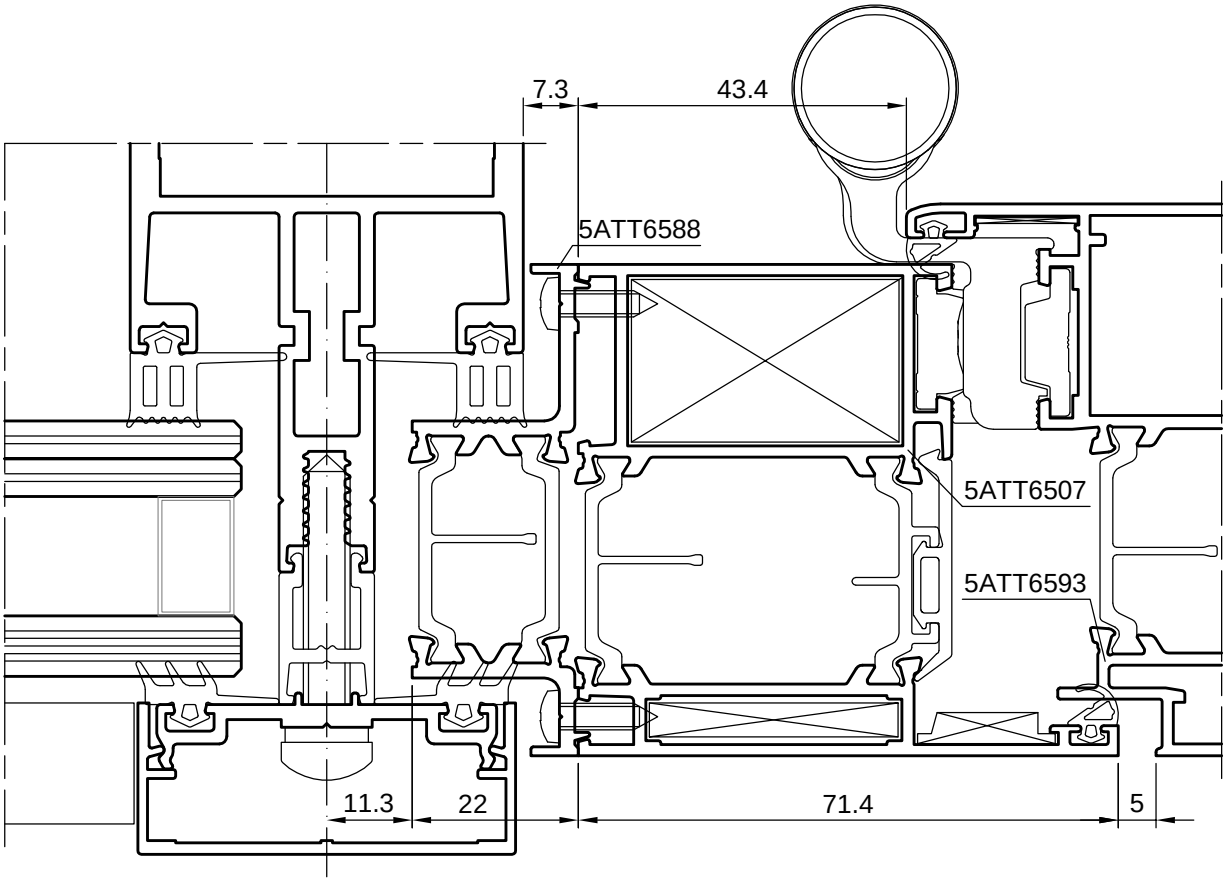

NODO LATERALE APERTURA ESTERNA INSERIMENTO IN FACCIATA CONTINUA

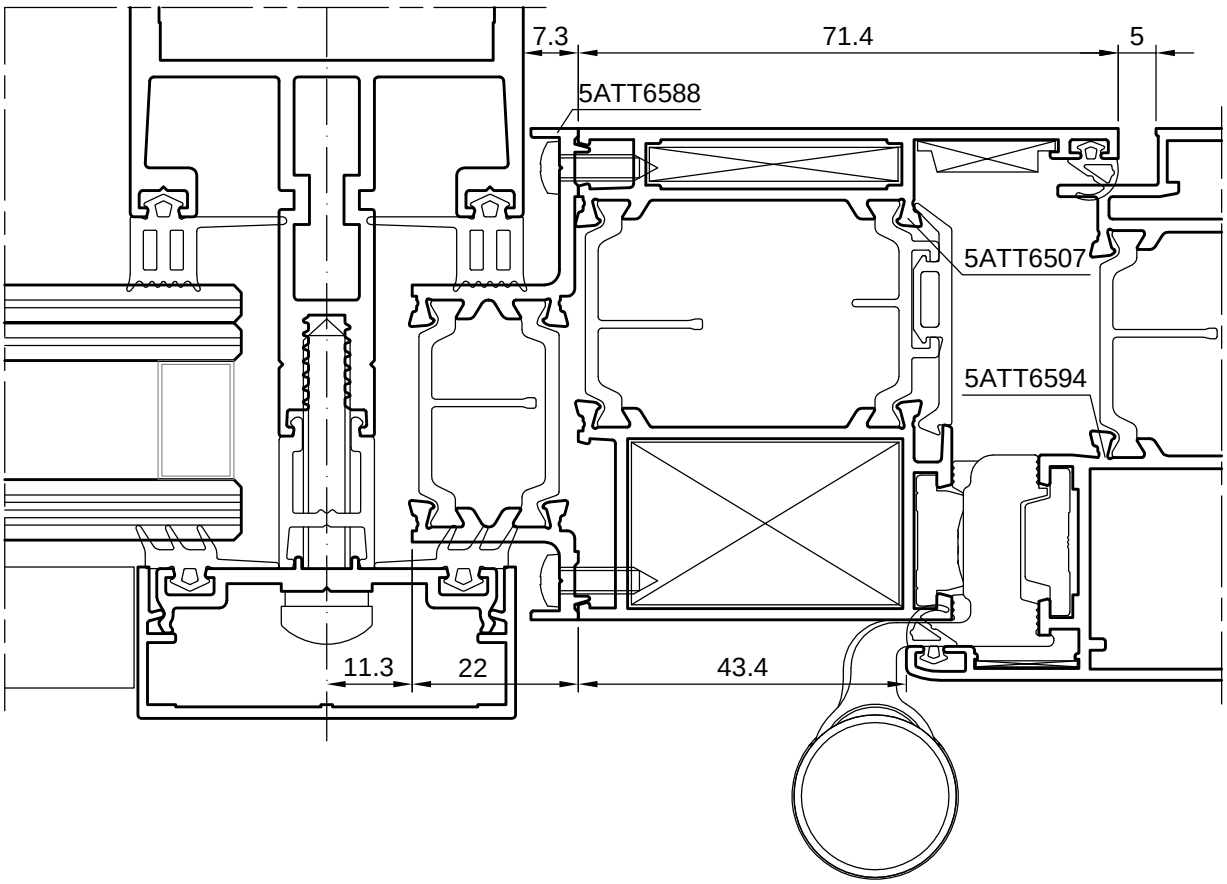

65 Atlas Porte

NODO SUPERIORE APERTURA ESTERNA INSERIMENTO IN FACCIATA CONTINUA

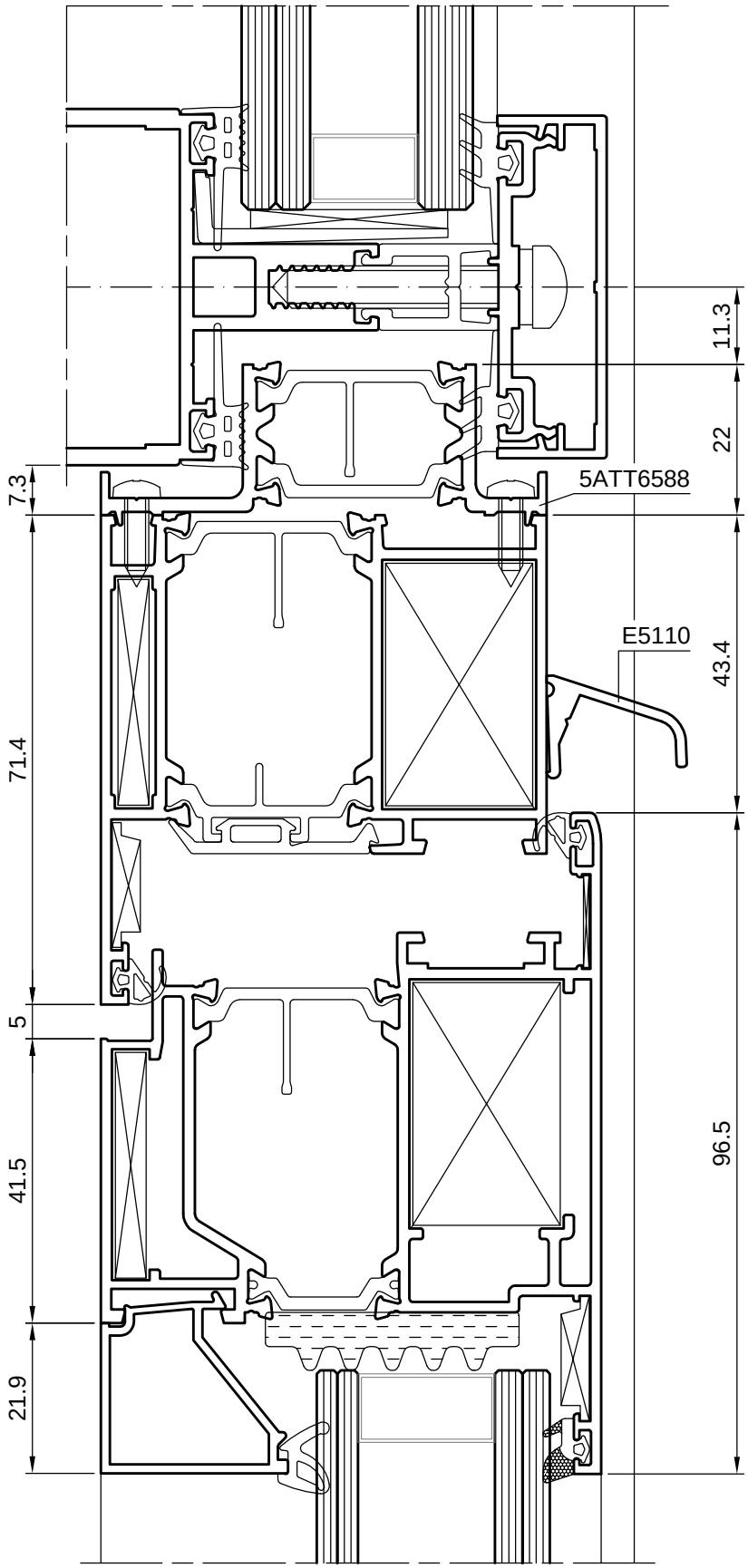

Porte complanari

65 Atlas

NODO LATERALE APERTURA INTERNA INSERIMENTO IN FACCIATA CONTINUA

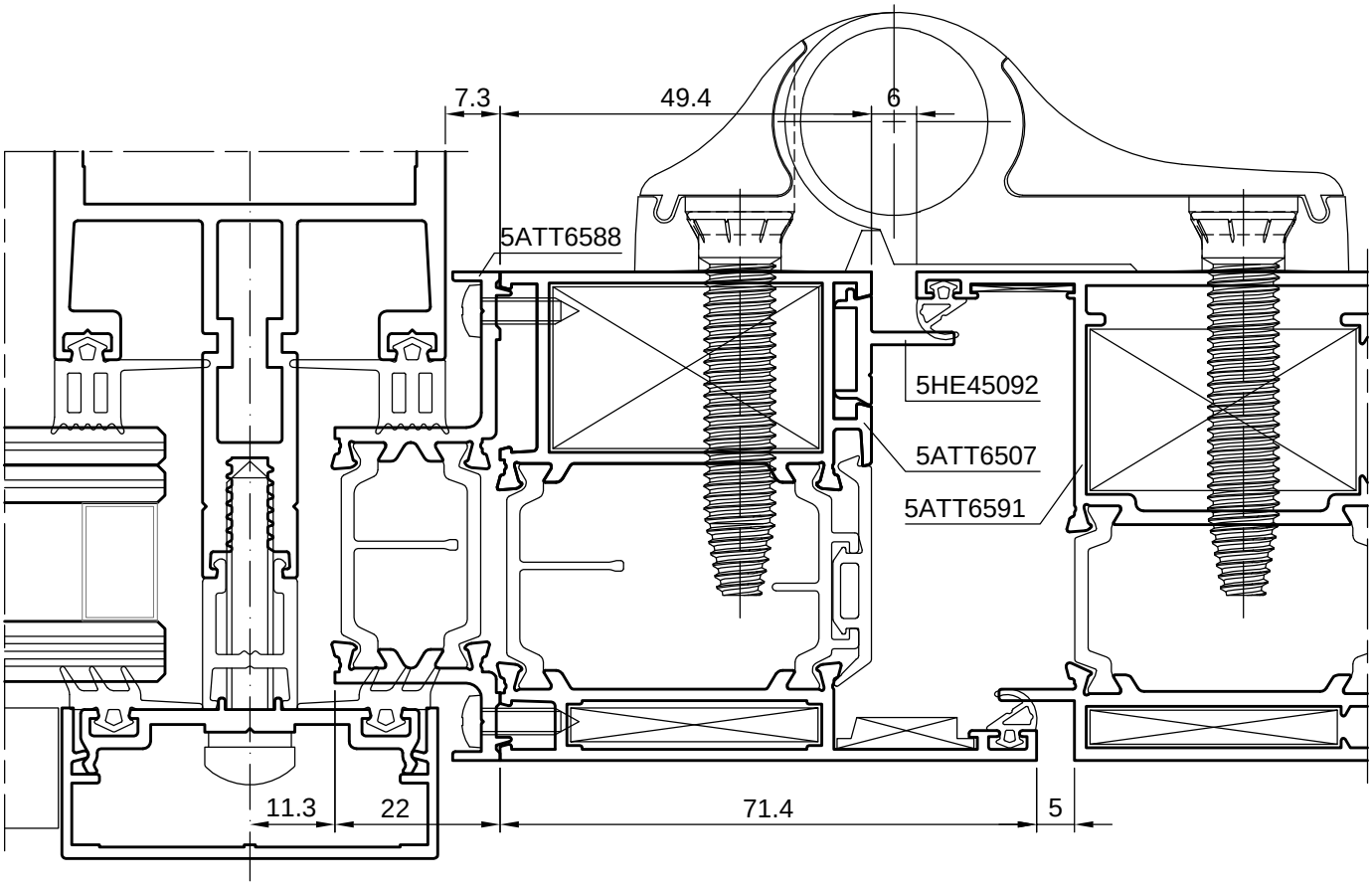

NODO LATERALE APERTURA ESTERNA INSERIMENTO IN FACCIATA CONTINUA

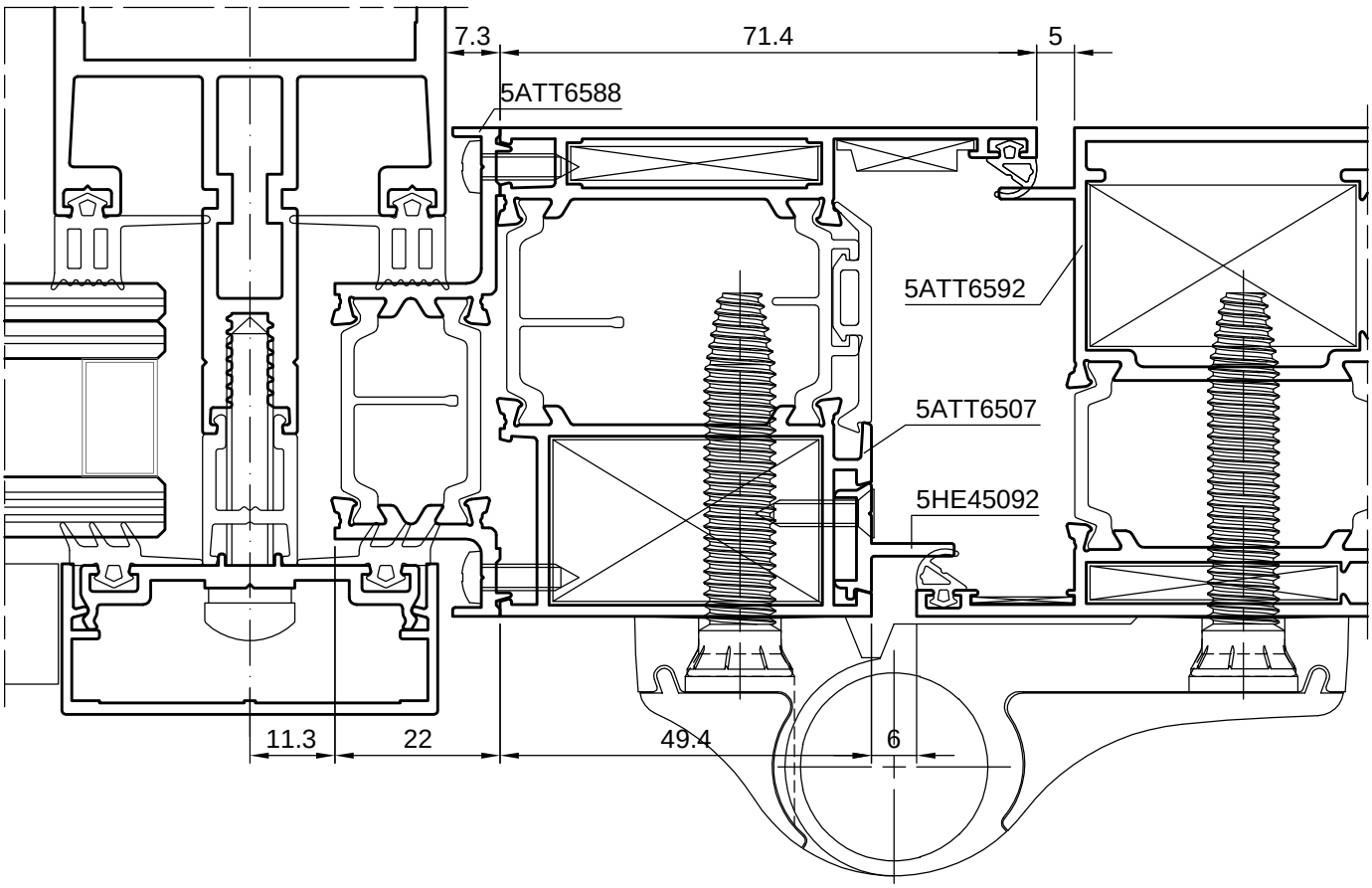

65 Atlas

Porte complanari

NODO SUPERIORE APERTURA ESTERNA INSERIMENTO IN FACCIATA CONTINUA

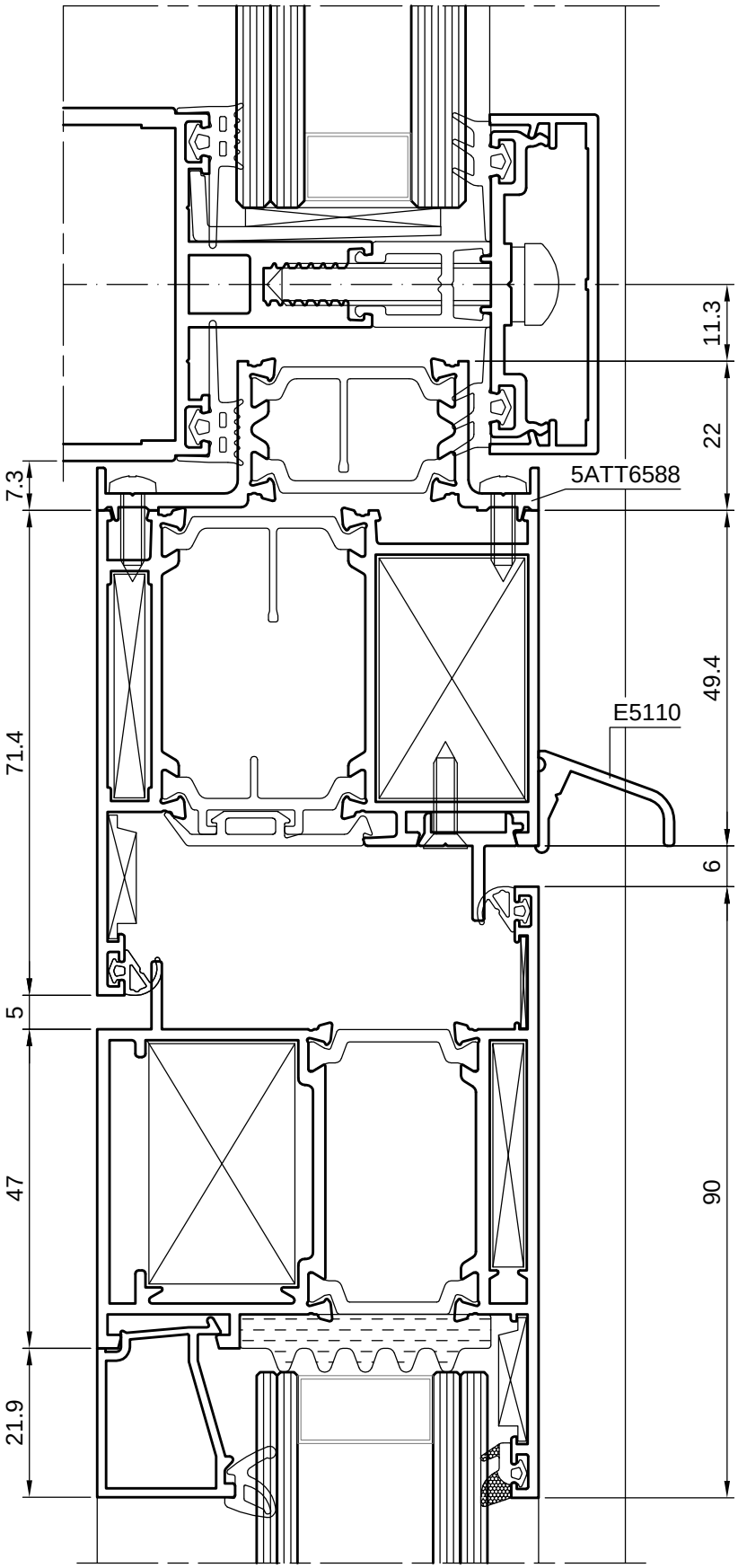

Porte 74 Magnum

NODO LATERALE APERTURA INTERNA ANTA STONDATA

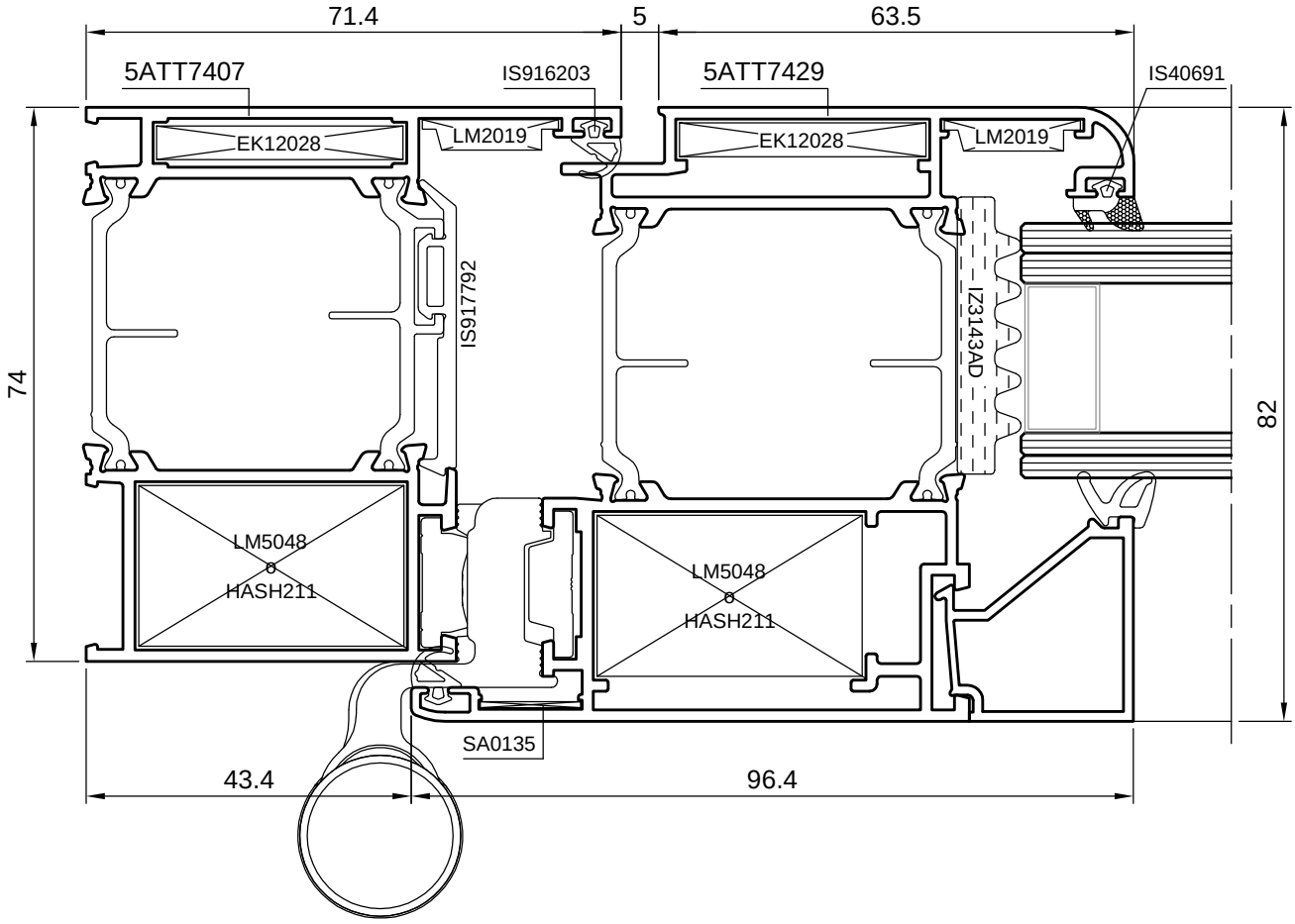

NODO LATERALE APERTURA INTERNA ANTA STONDATA

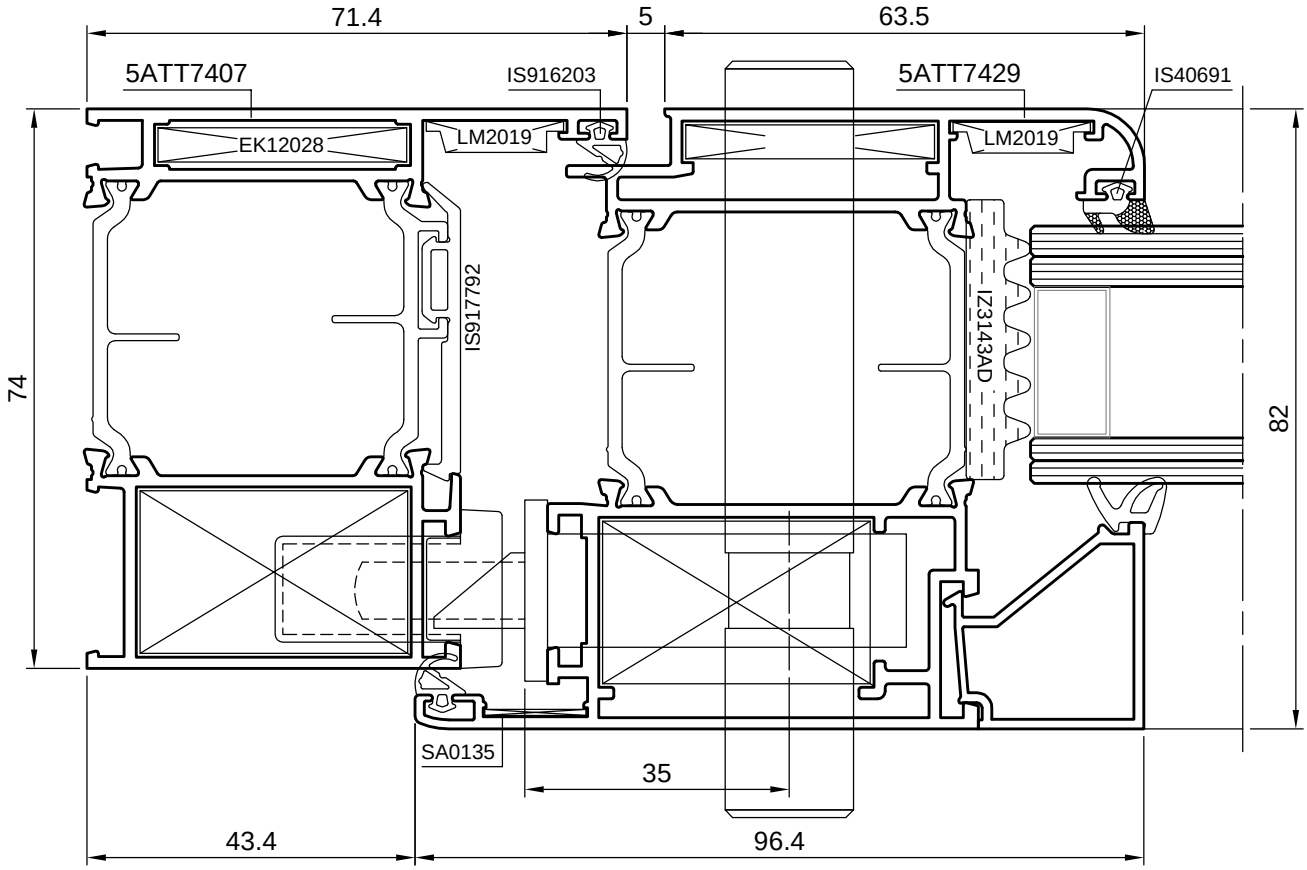

74 Magnum

Porte

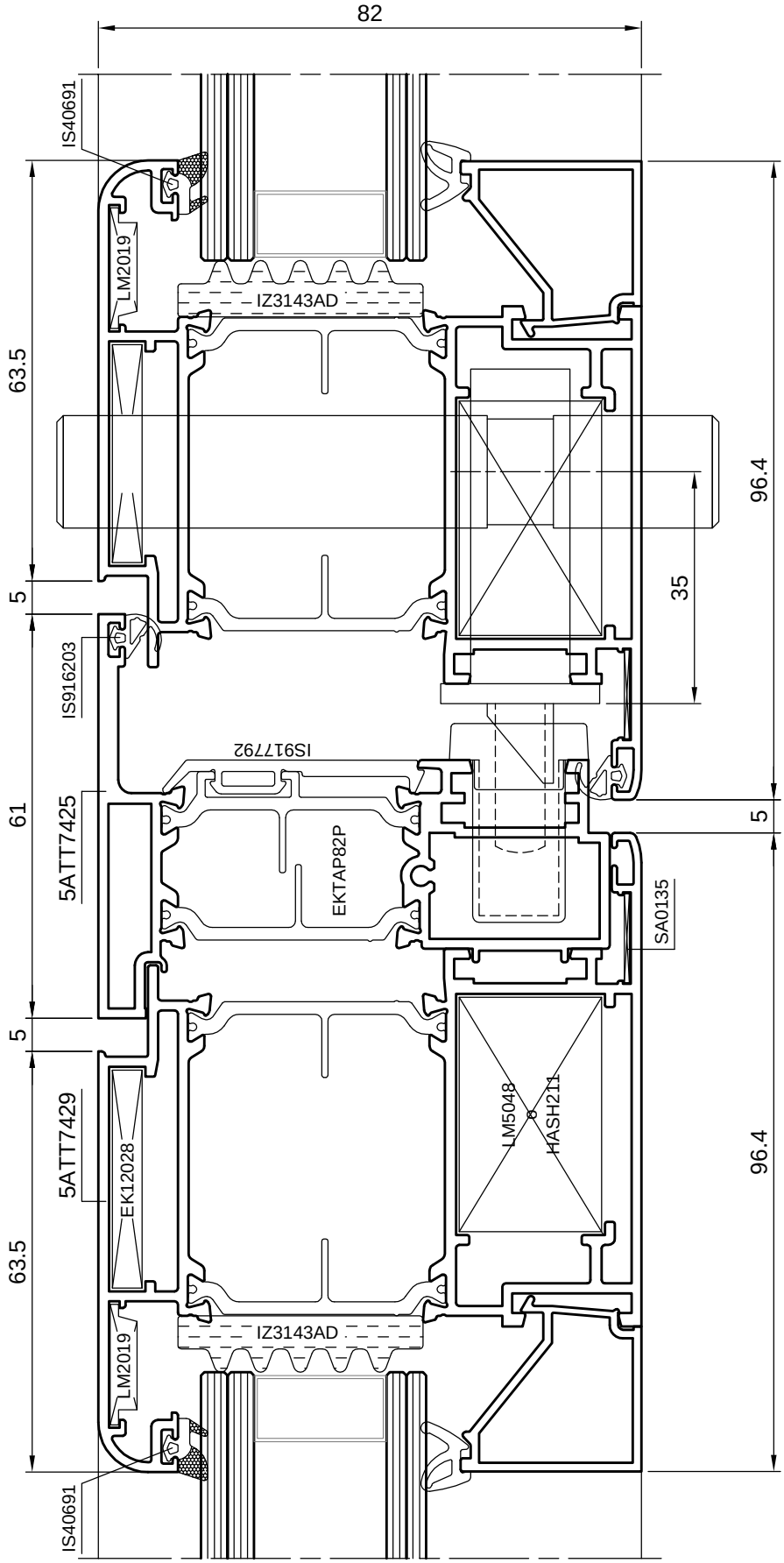

NODO CENTRALE APERTURA INTERNA ANTA STONDATA

Porte 74 Magnum

NODO LATERALE APERTURA INTERNA ANTA PIANA

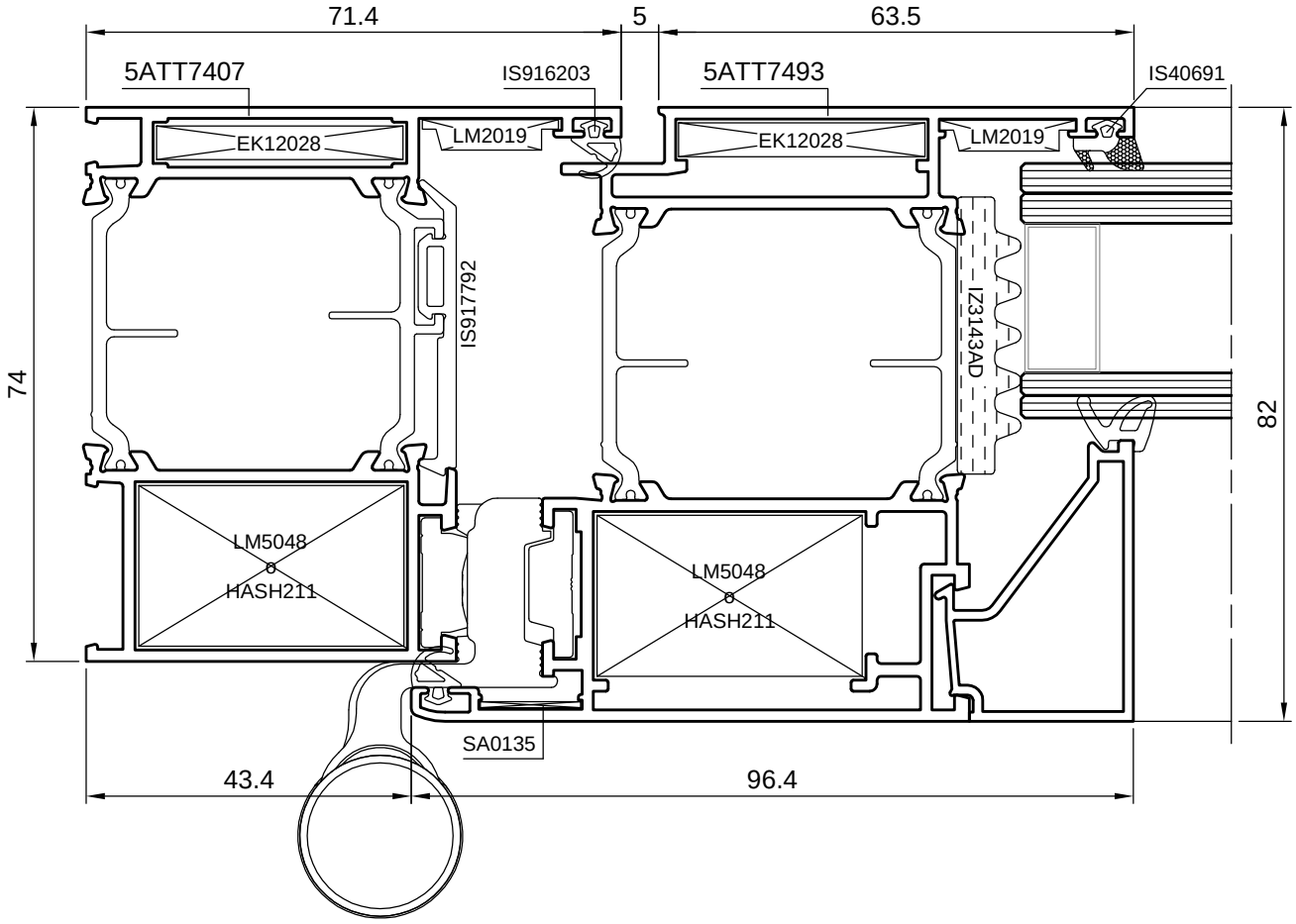

NODO LATERALE APERTURA INTERNA ANTA PIANA

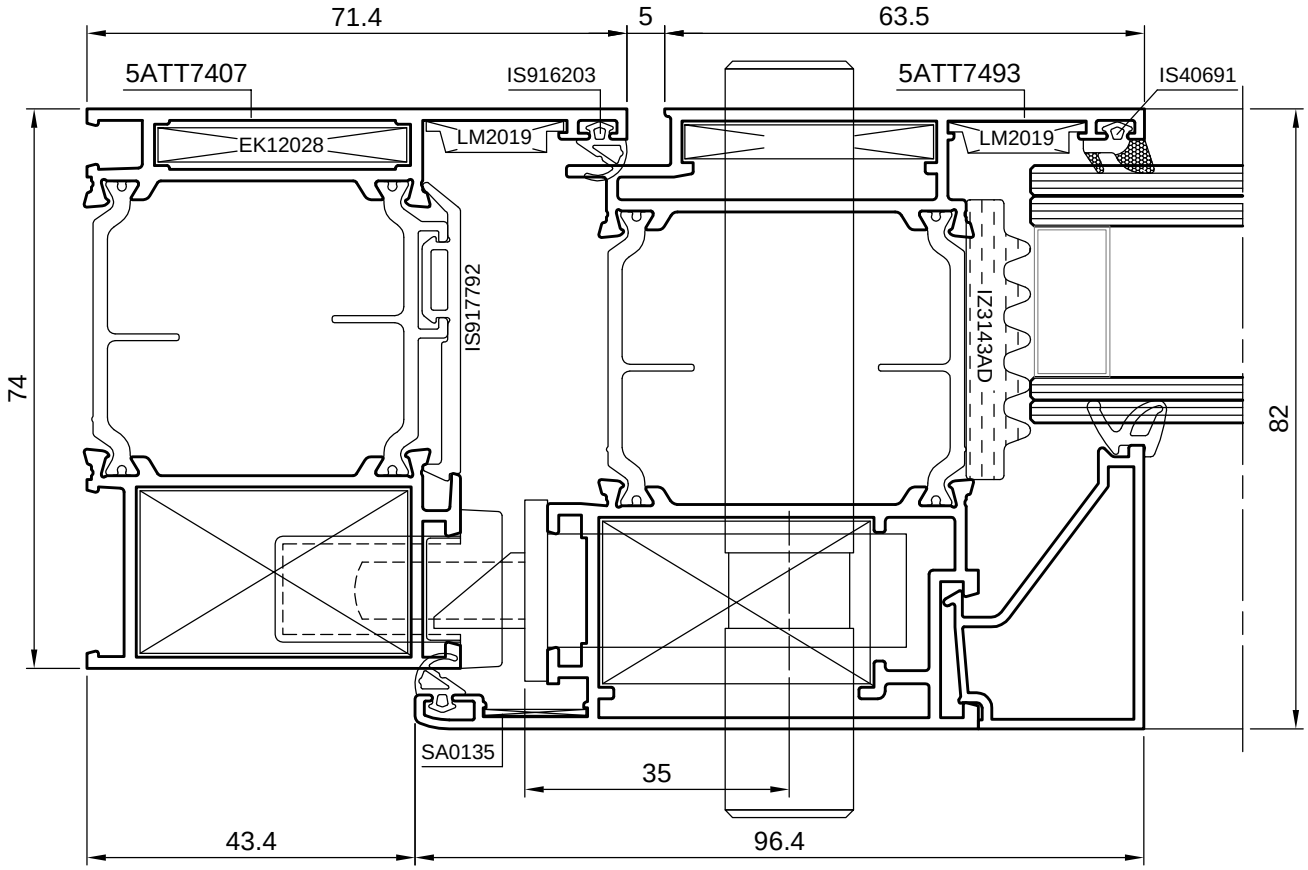

74 Magnum

Porte

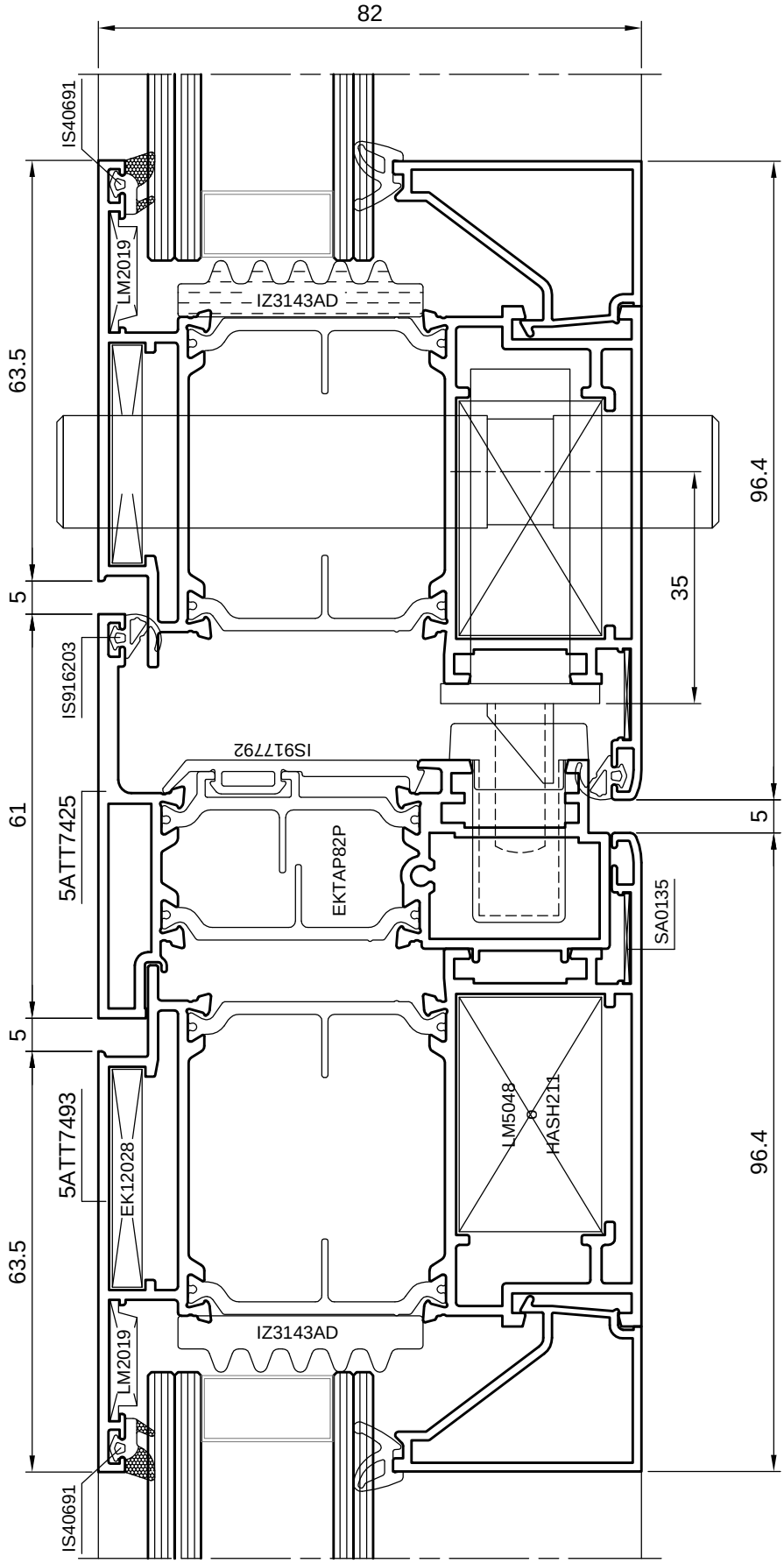

NODO CENTRALE APERTURA INTERNA ANTA PIANA

Porte 74 Magnum

NODI INFERIORI APERTURA INTERNA

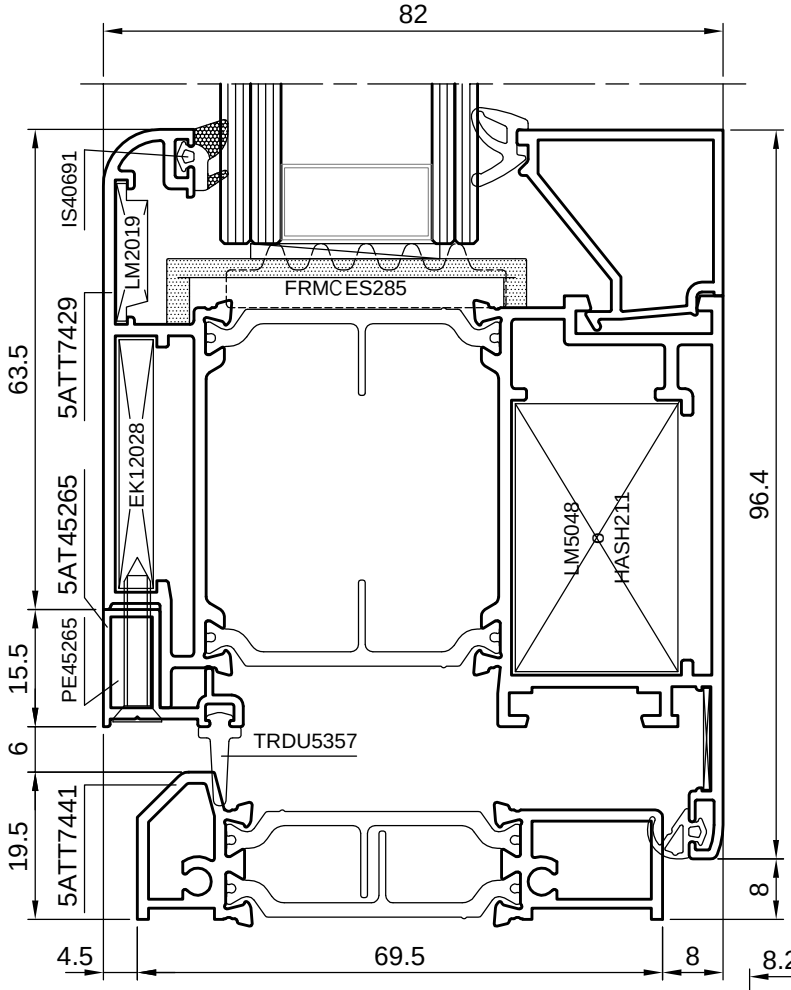

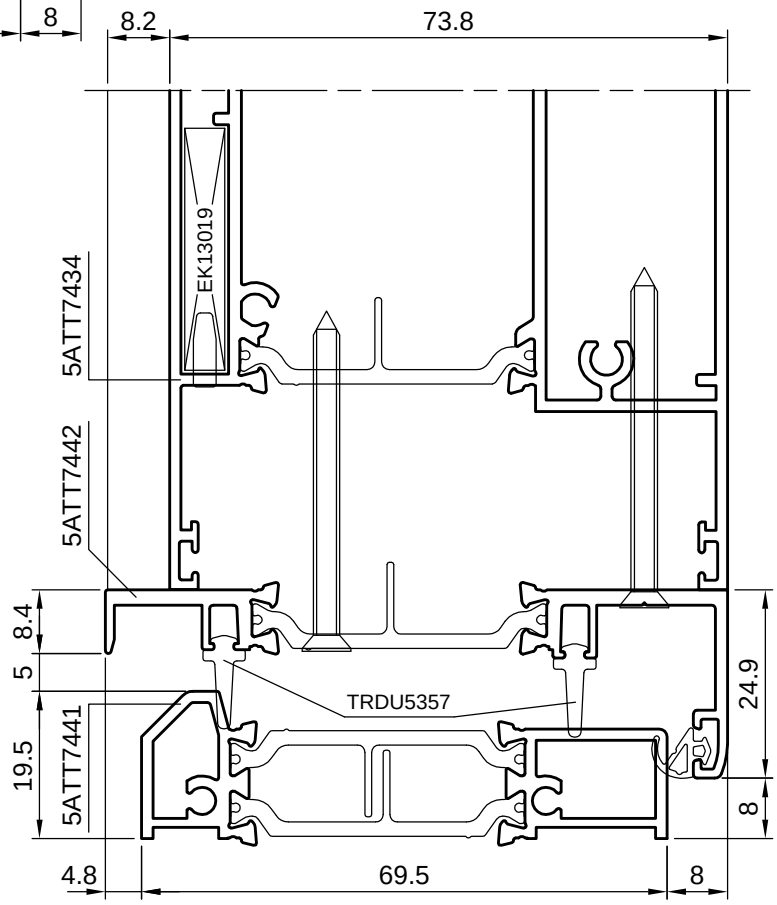

74 Magnum

Porte

NODI INFERIORI APERTURA INTERNA

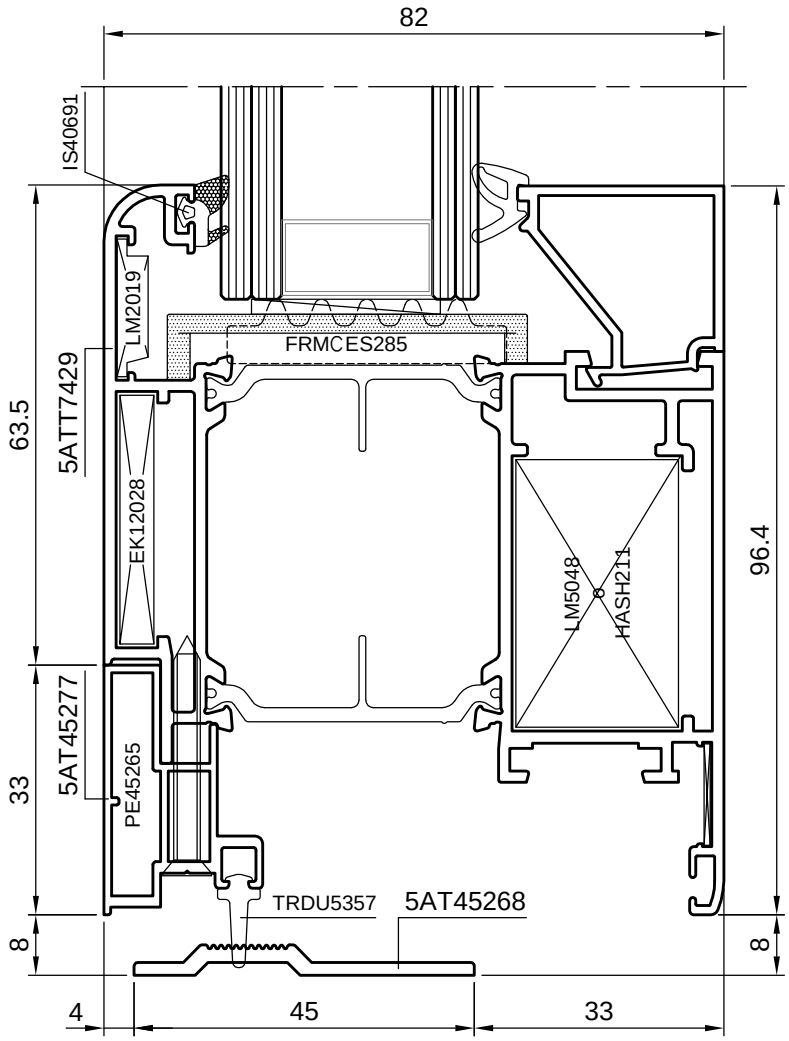

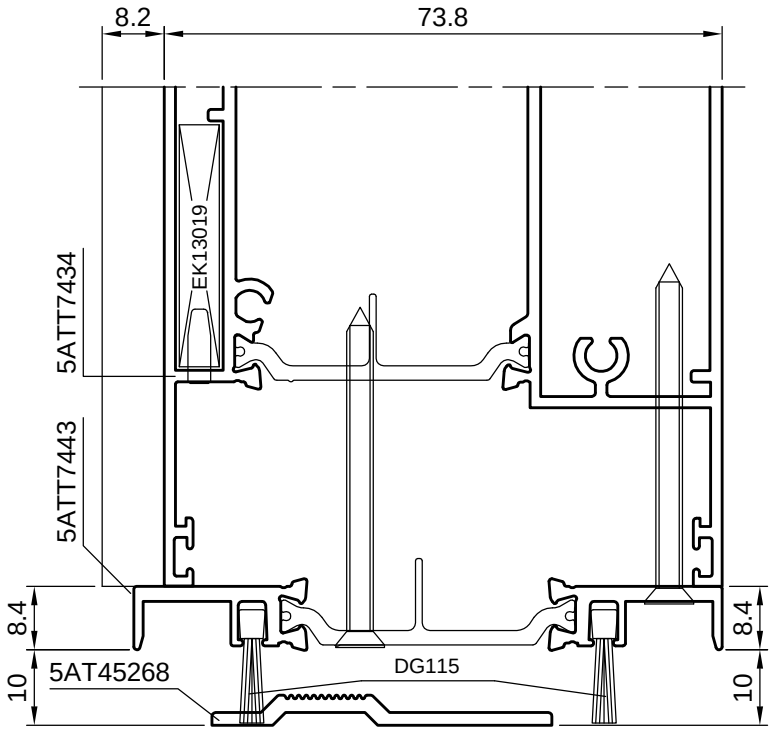

Porte 74 Magnum

NODO SUPERIORE APERTURA INTERNA SOPRALUCE FISSO

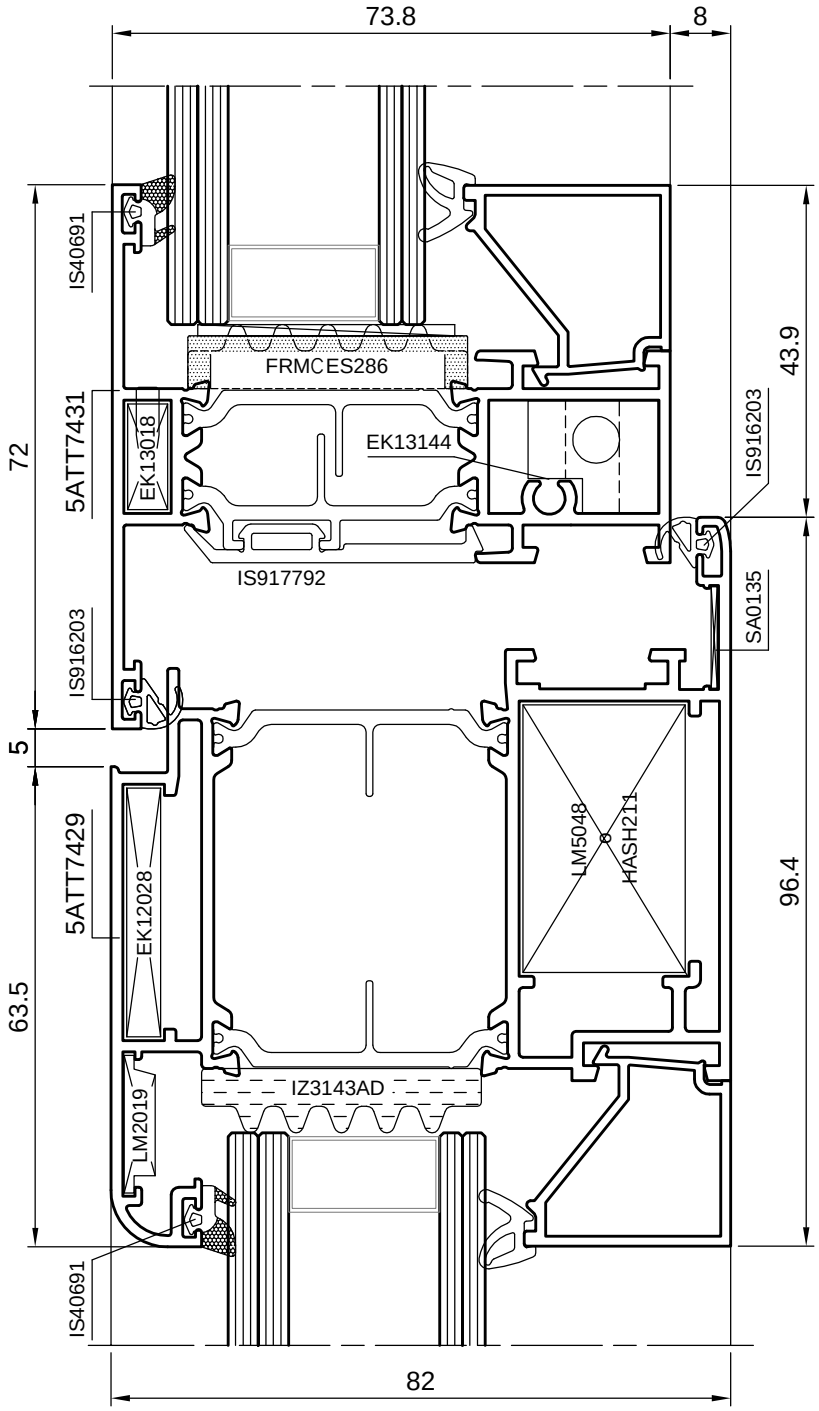

74 Magnum

Porte

NODO SUPERIORE APERTURA INTERNA SOPRALUCE APRIBILE

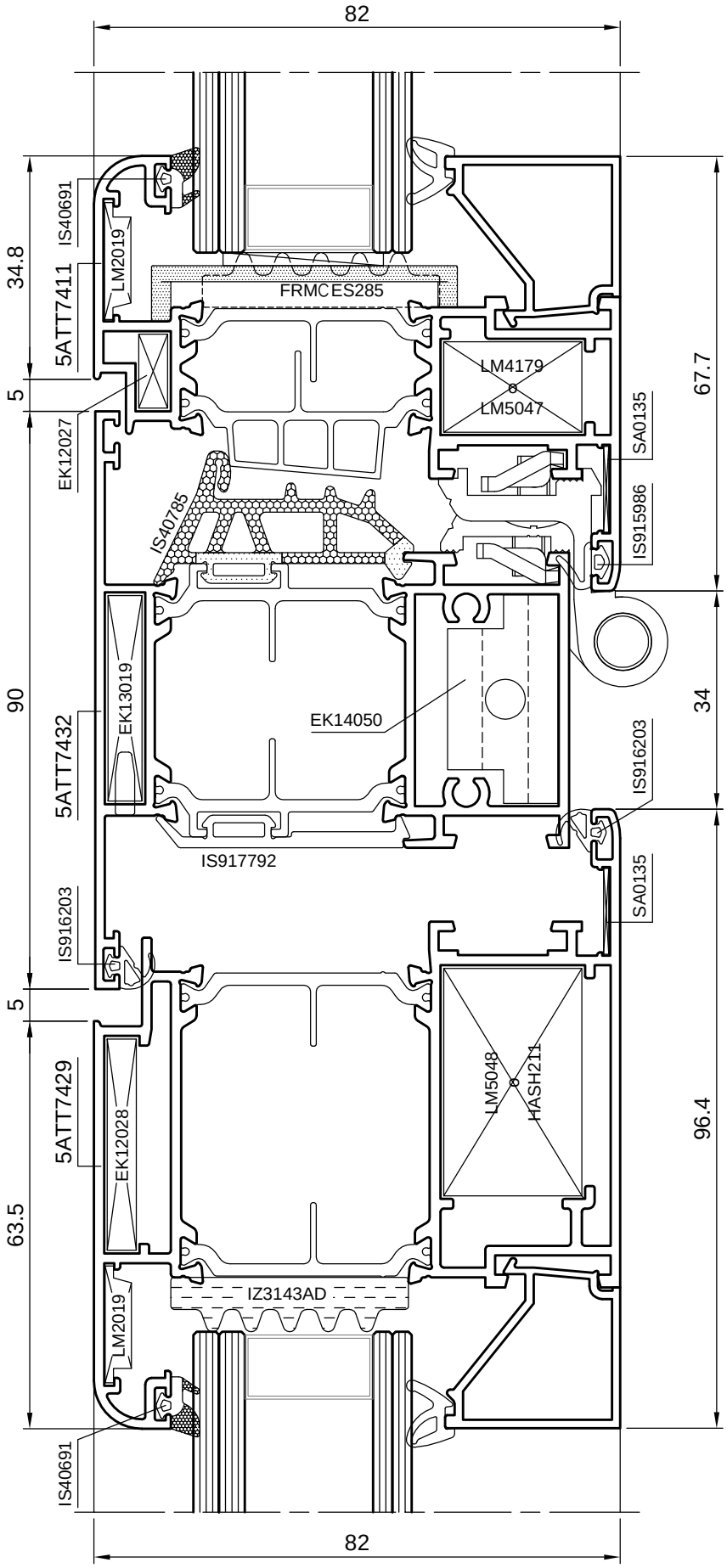

Porte 74 Magnum

NODO LATERALE APERTURA ESTERNA ANTA STONDATA

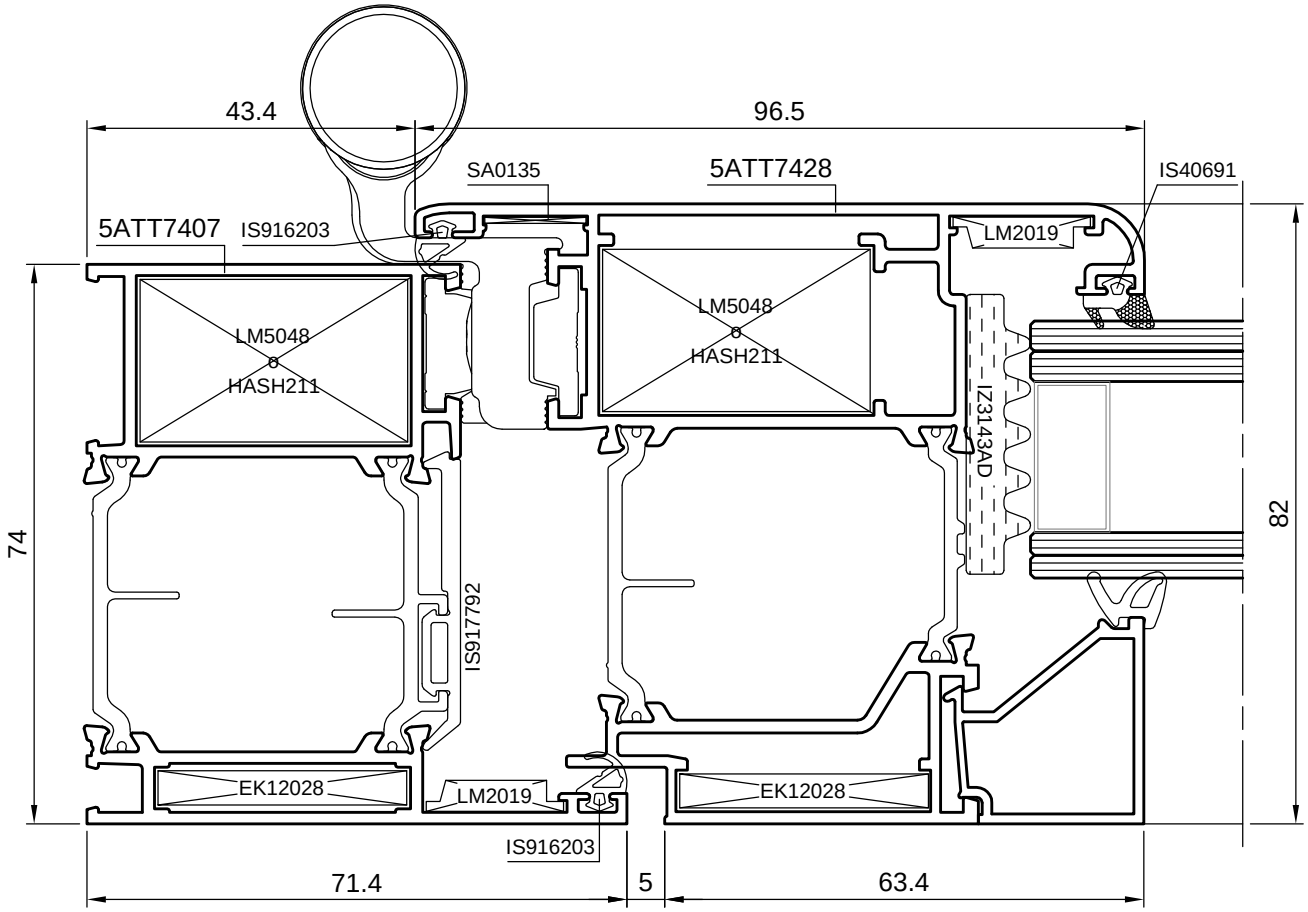

NODO LATERALE APERTURA ESTERNA ANTA STONDATA

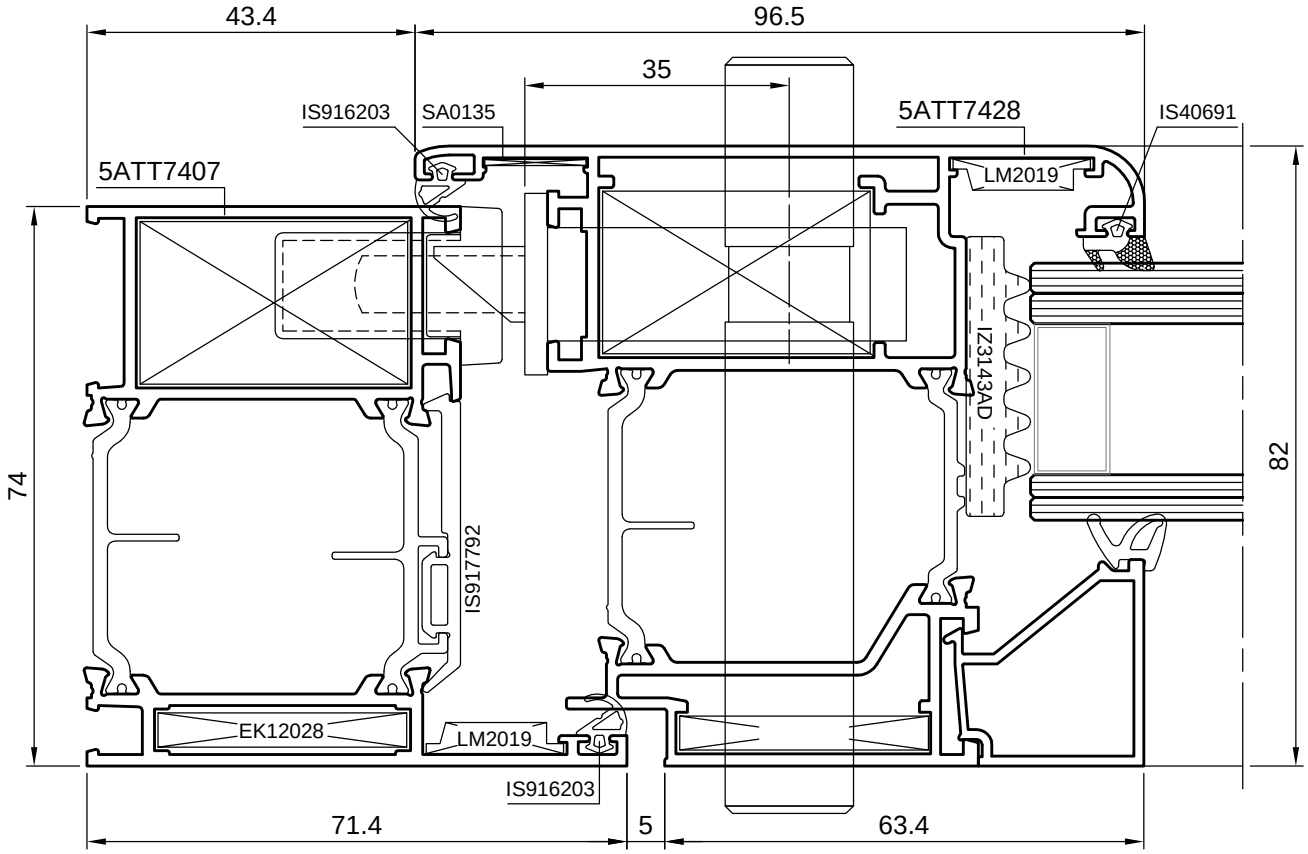

74 Magnum

Porte

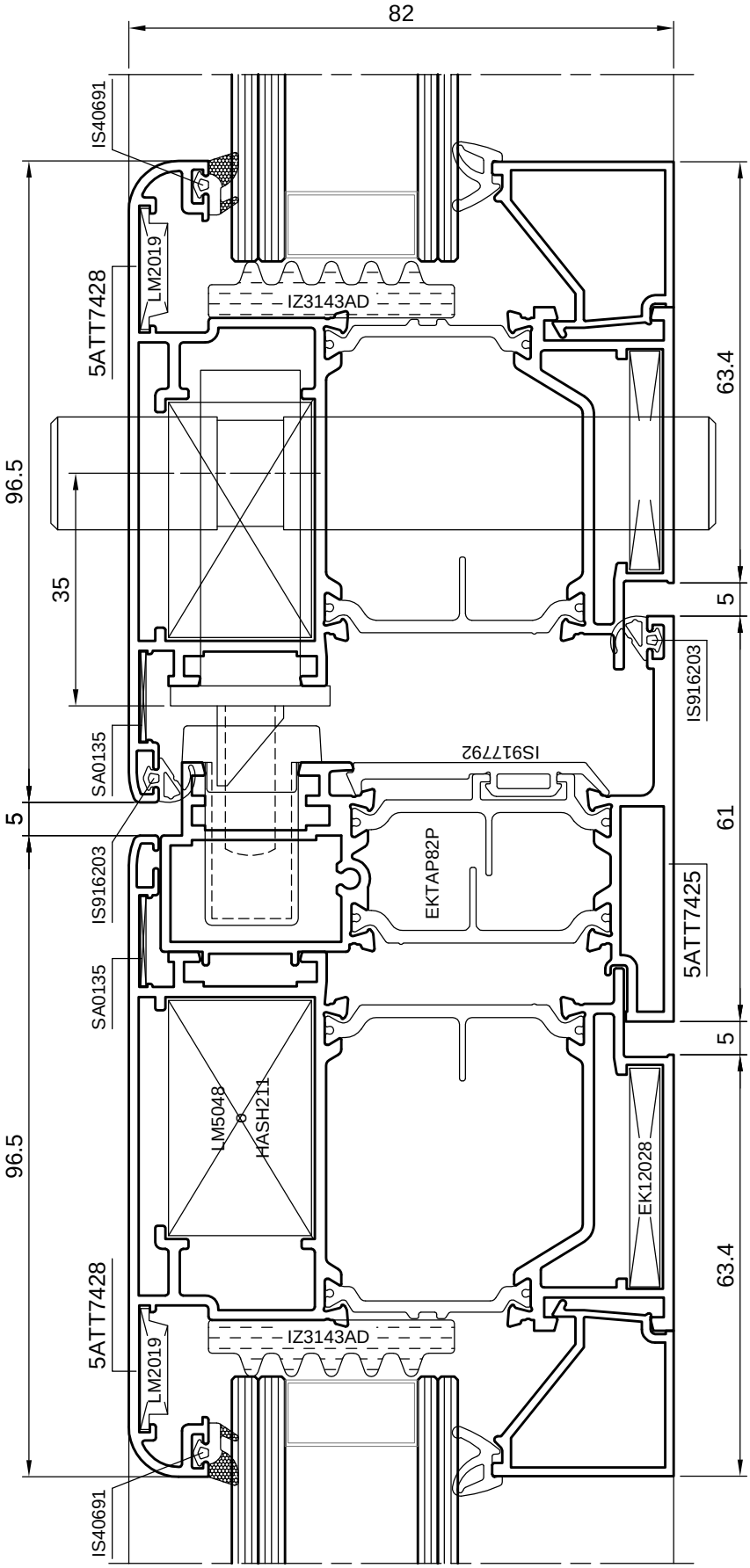

NODO CENTRALE APERTURA ESTERNA ANTA STONDATA

Porte 74 Magnum

NODO LATERALE APERTURA ESTERNA ANTA PIANA

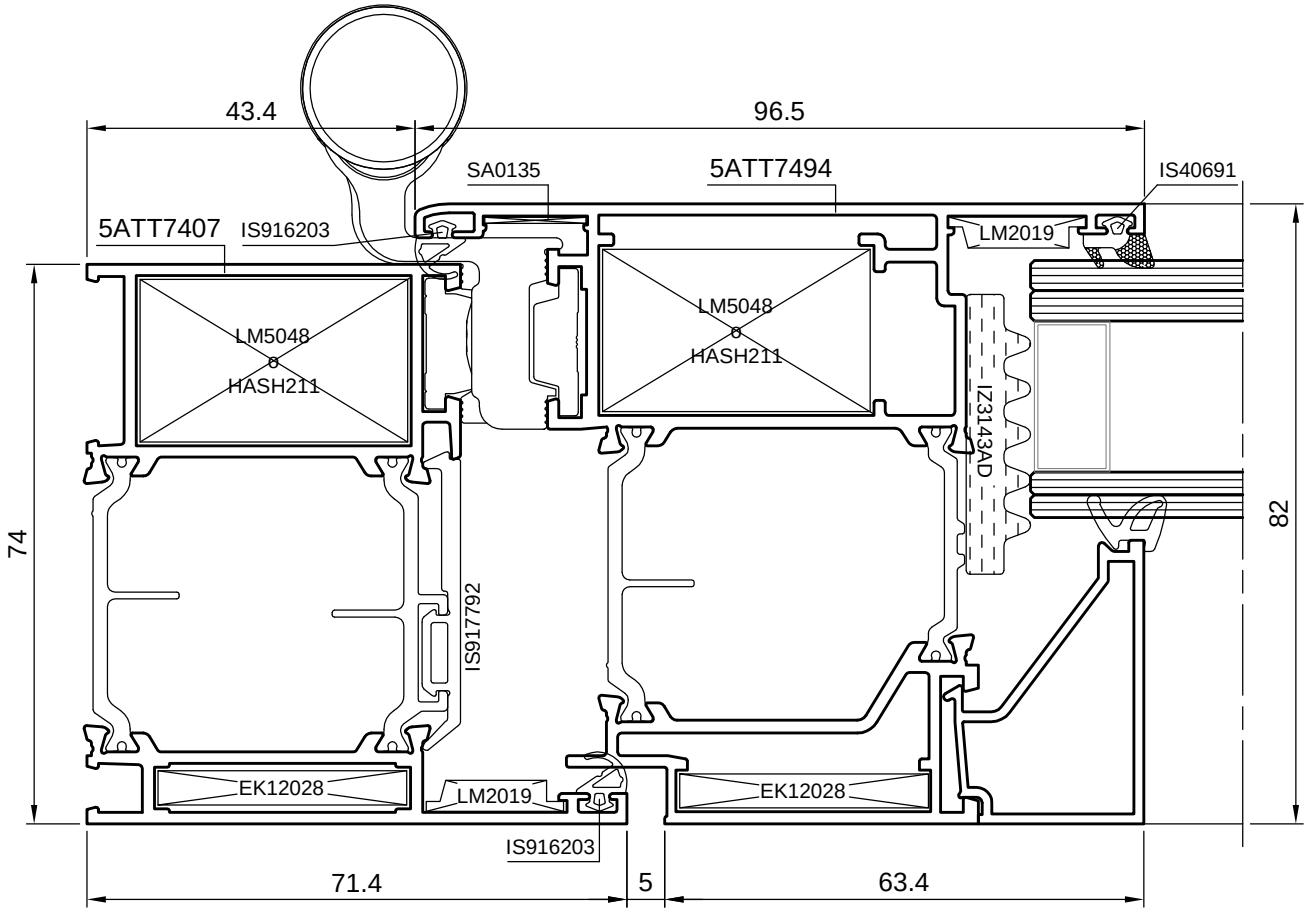

NODO LATERALE APERTURA ESTERNA ANTA PIANA

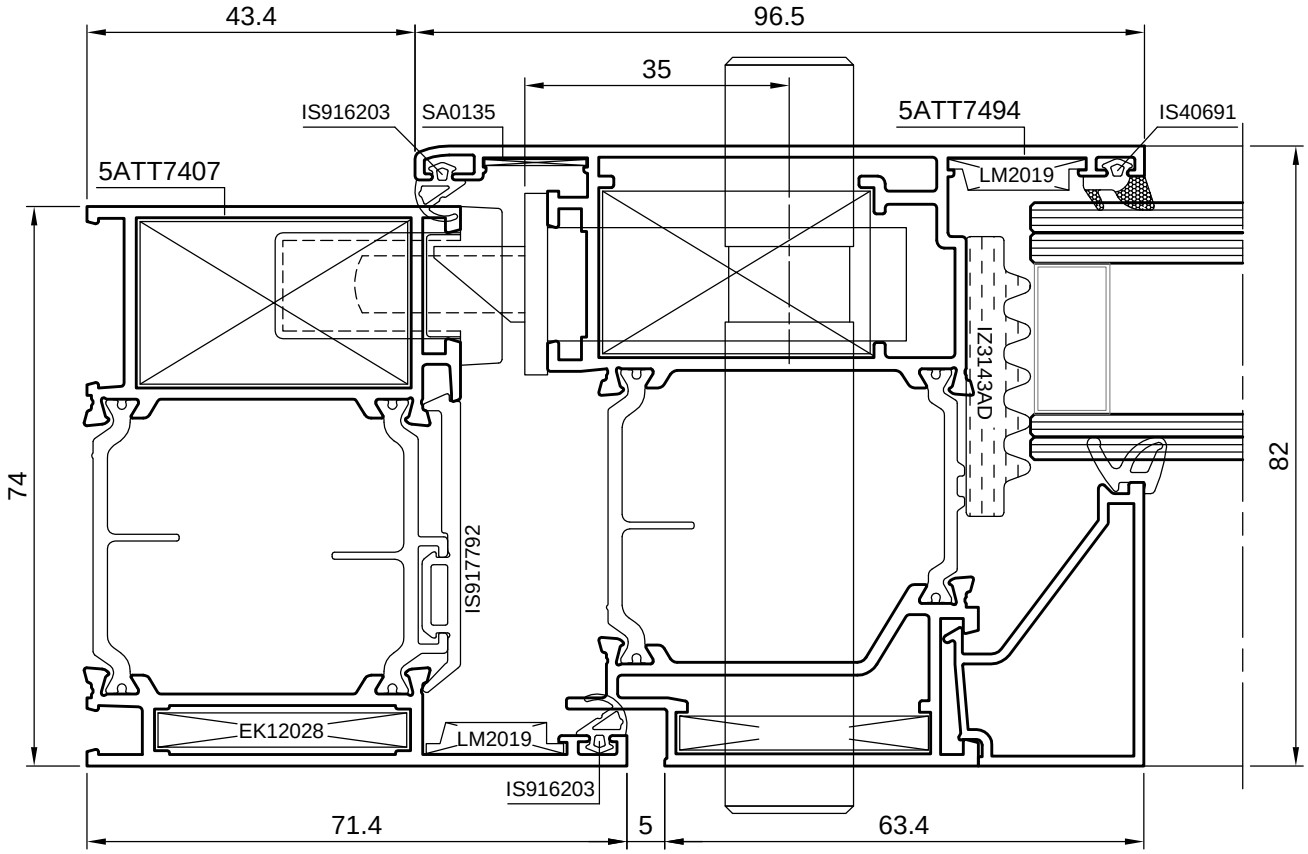

74 Magnum

Porte

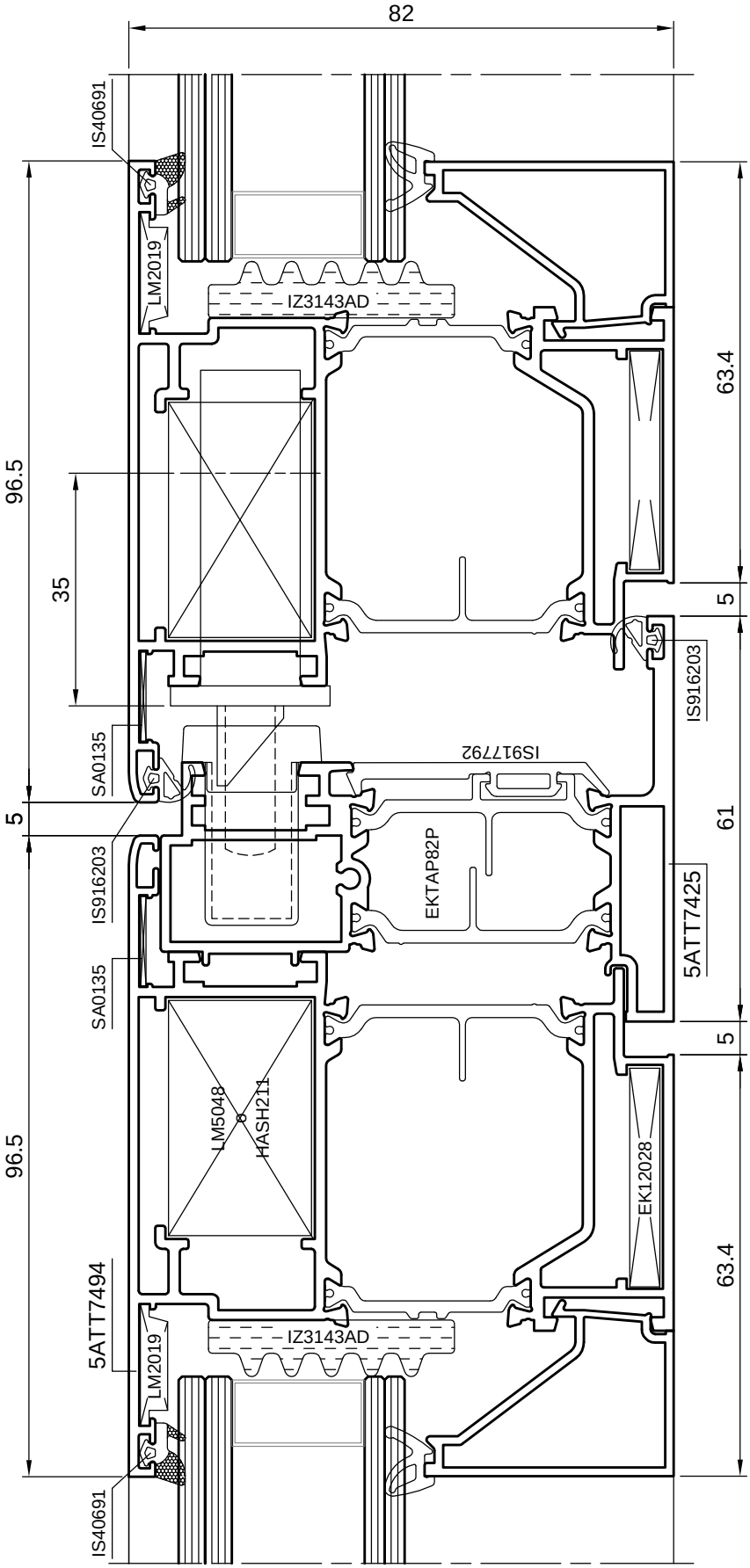

NODO CENTRALE APERTURA ESTERNA ANTA PIANA

Porte 74 Magnum

NODI INFERIORI APERTURA ESTERNA

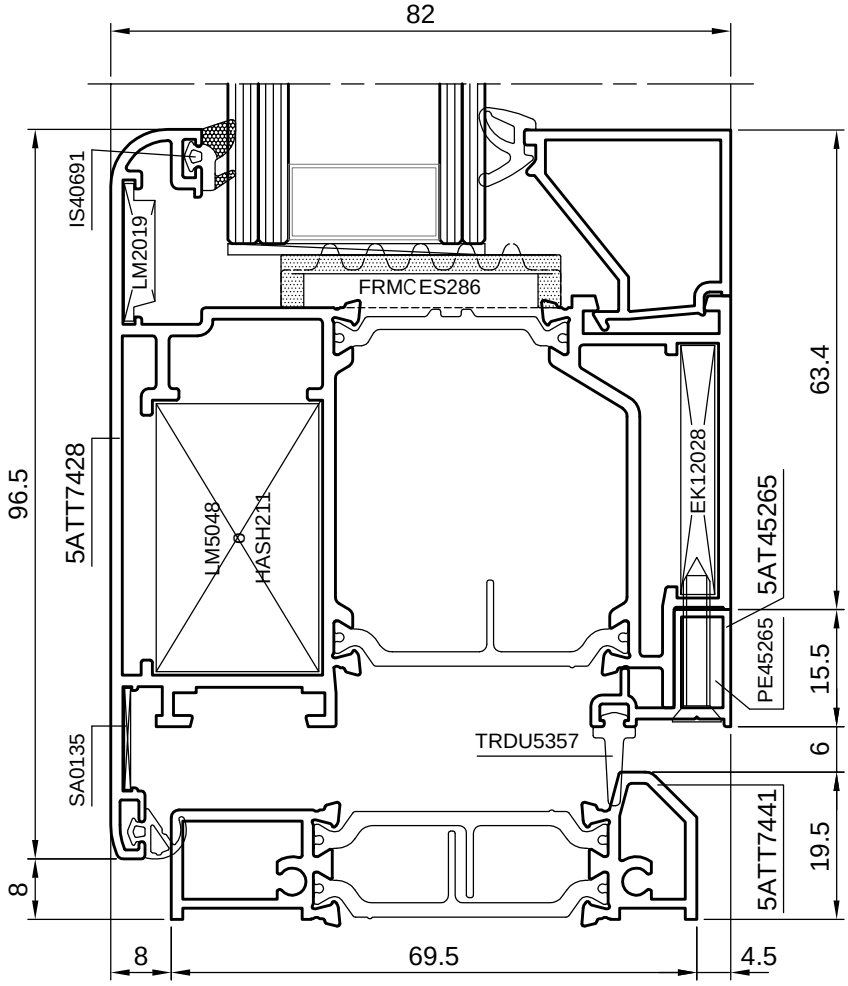

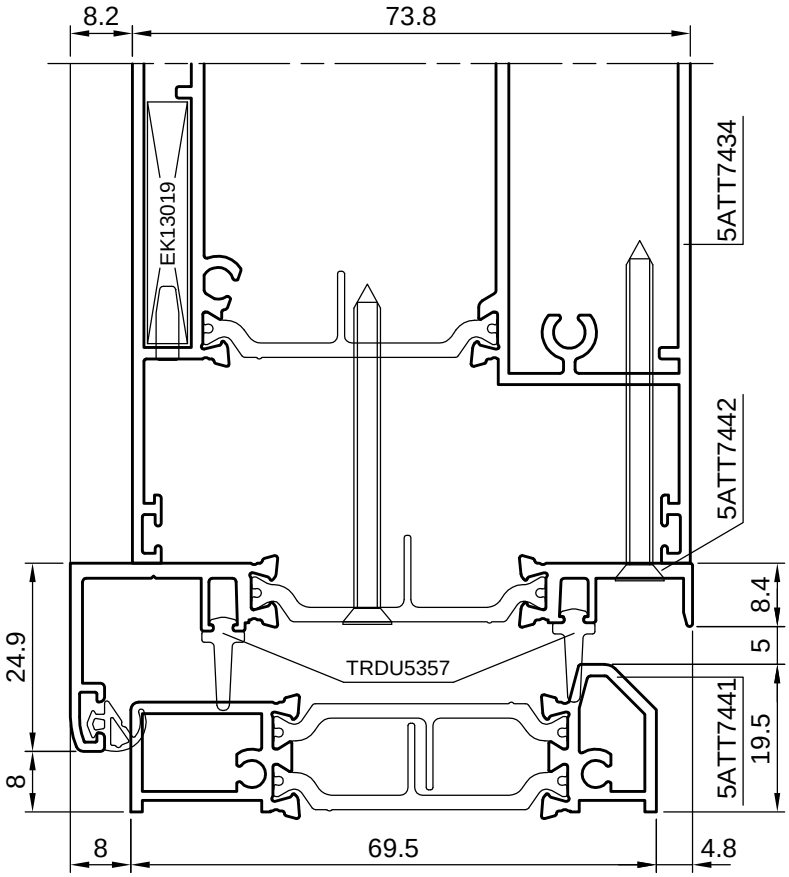

74 Magnum

Porte

NODI INFERIORI APERTURA ESTERNA

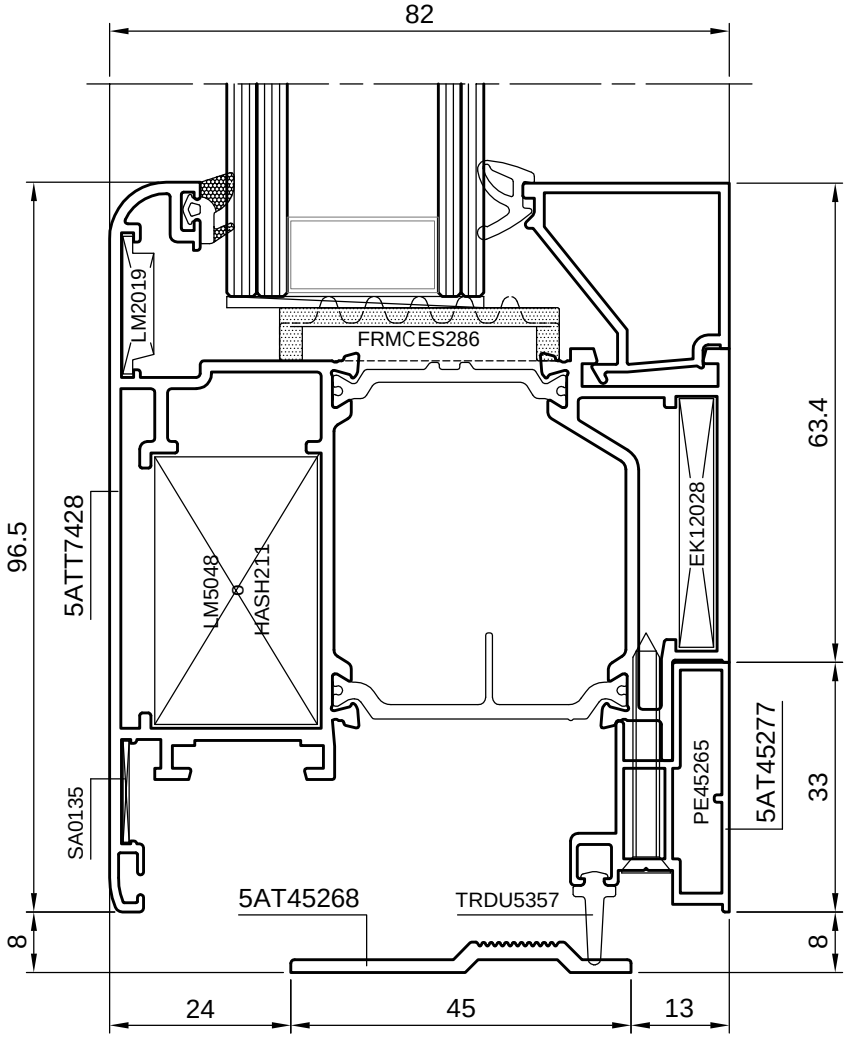

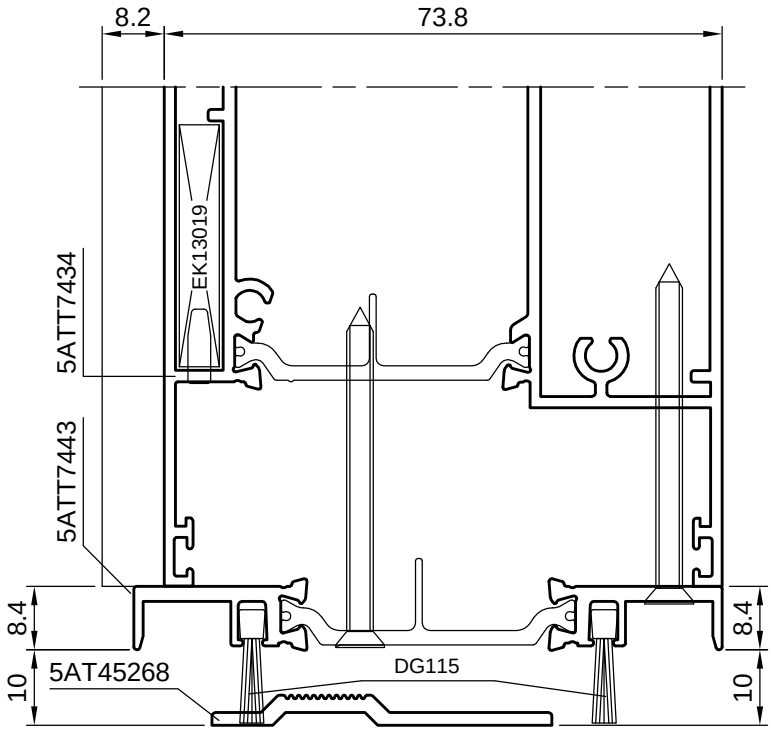

Porte 74 Magnum

NODO SUPERIORE APERTURA ESTERNA SOPRALUCE FISSO

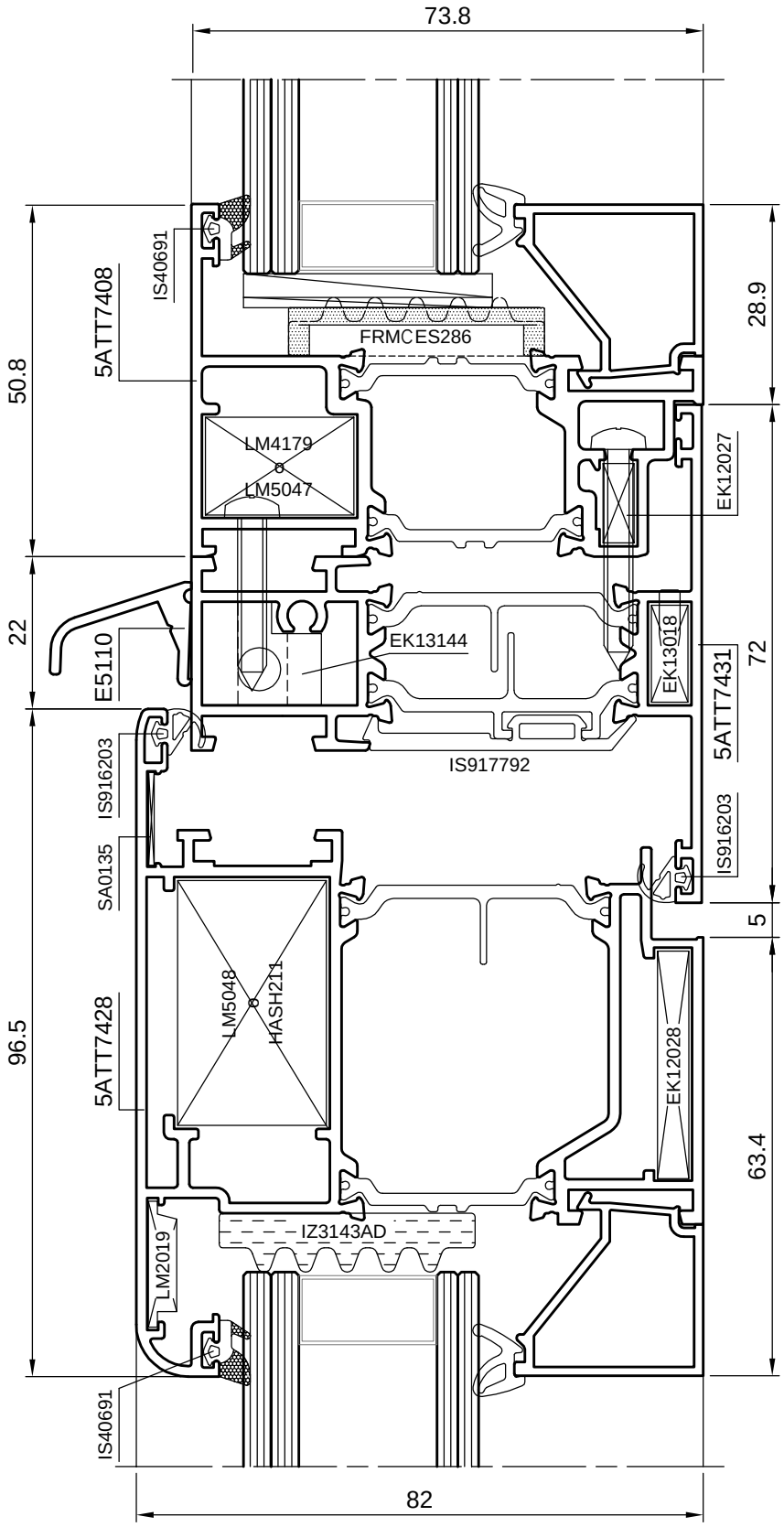

74 Magnum

Porte

NODO SUPERIORE APERTURA ESTERNA SOPRALUCE APRIBILE

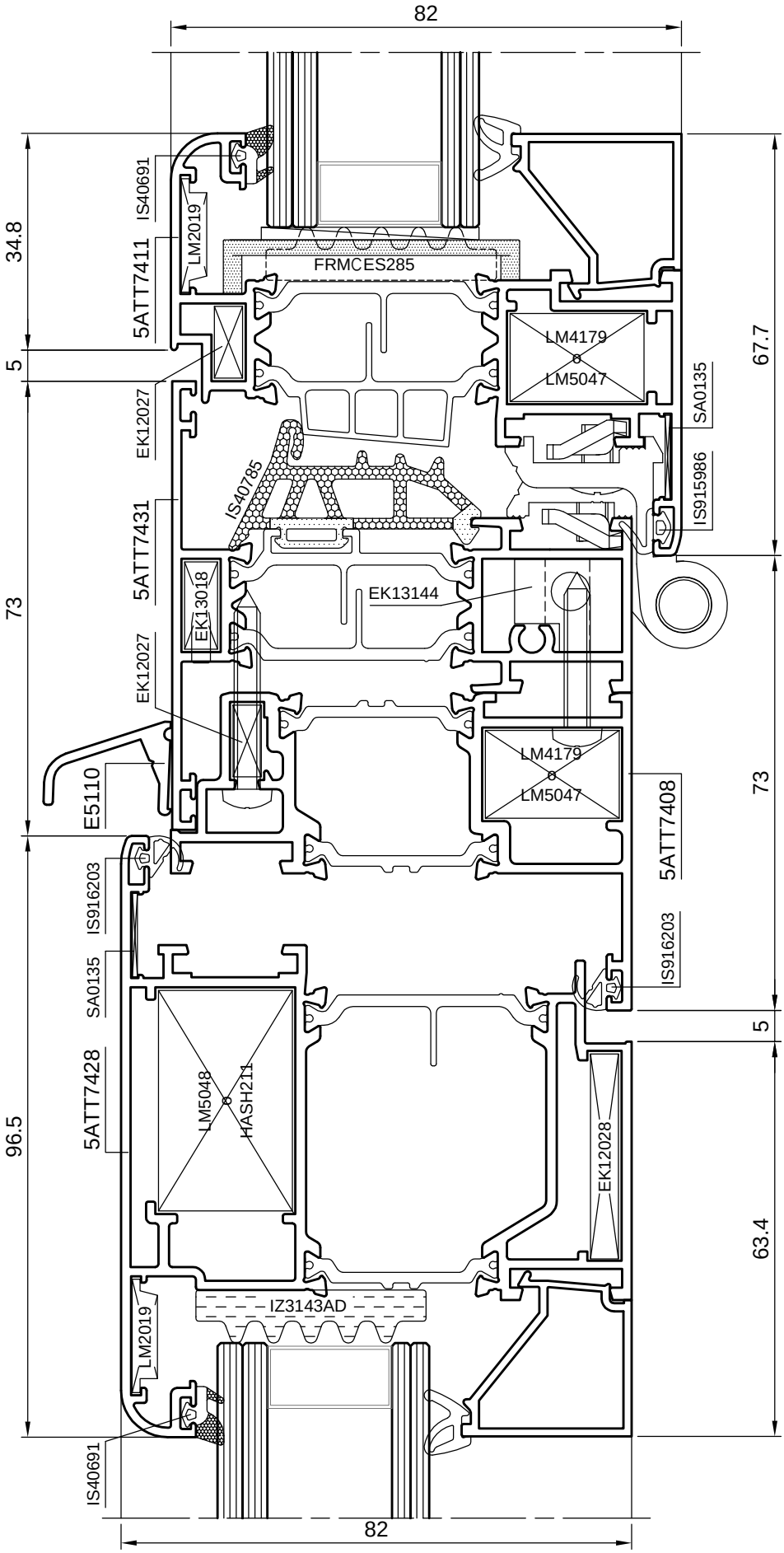

Porte 74 Magnum

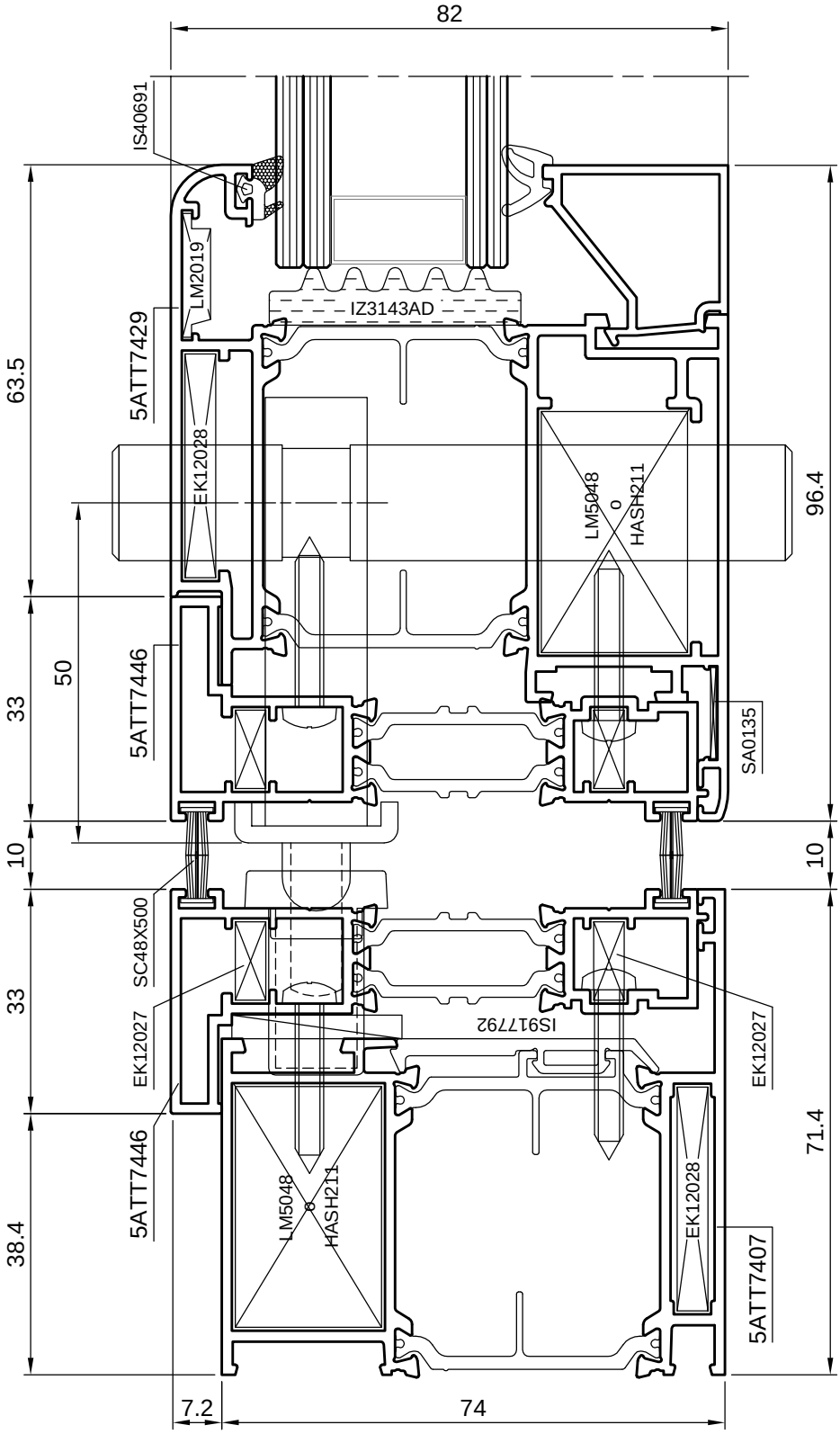

NODO LATERALE APERTURA A VENTOLA

74 Magnum

Porte

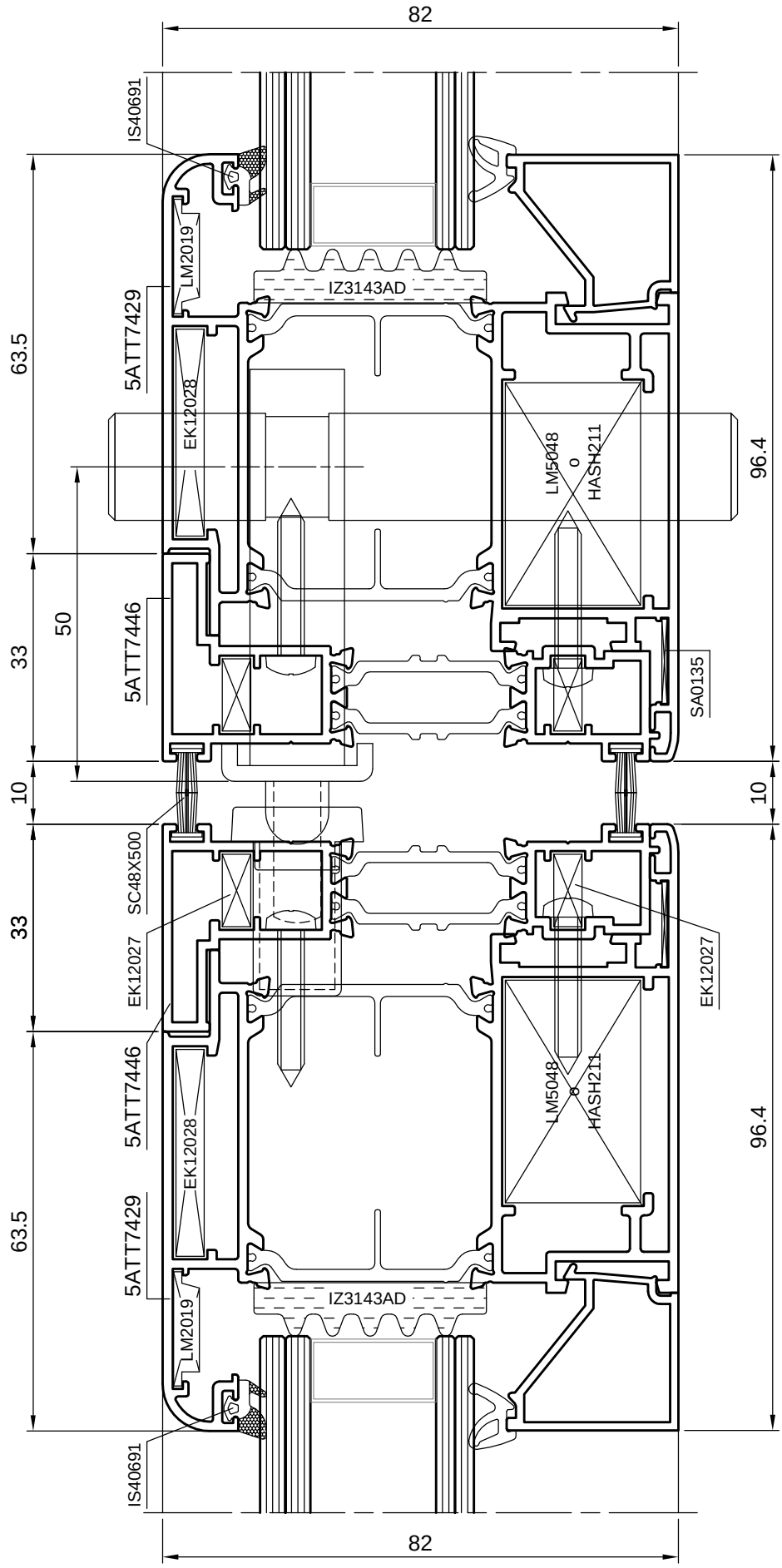

NODO CENTRALE APERTURA A VENTOLA

Porte complanari 74 Magnum

NODO LATERALE APERTURA INTERNA

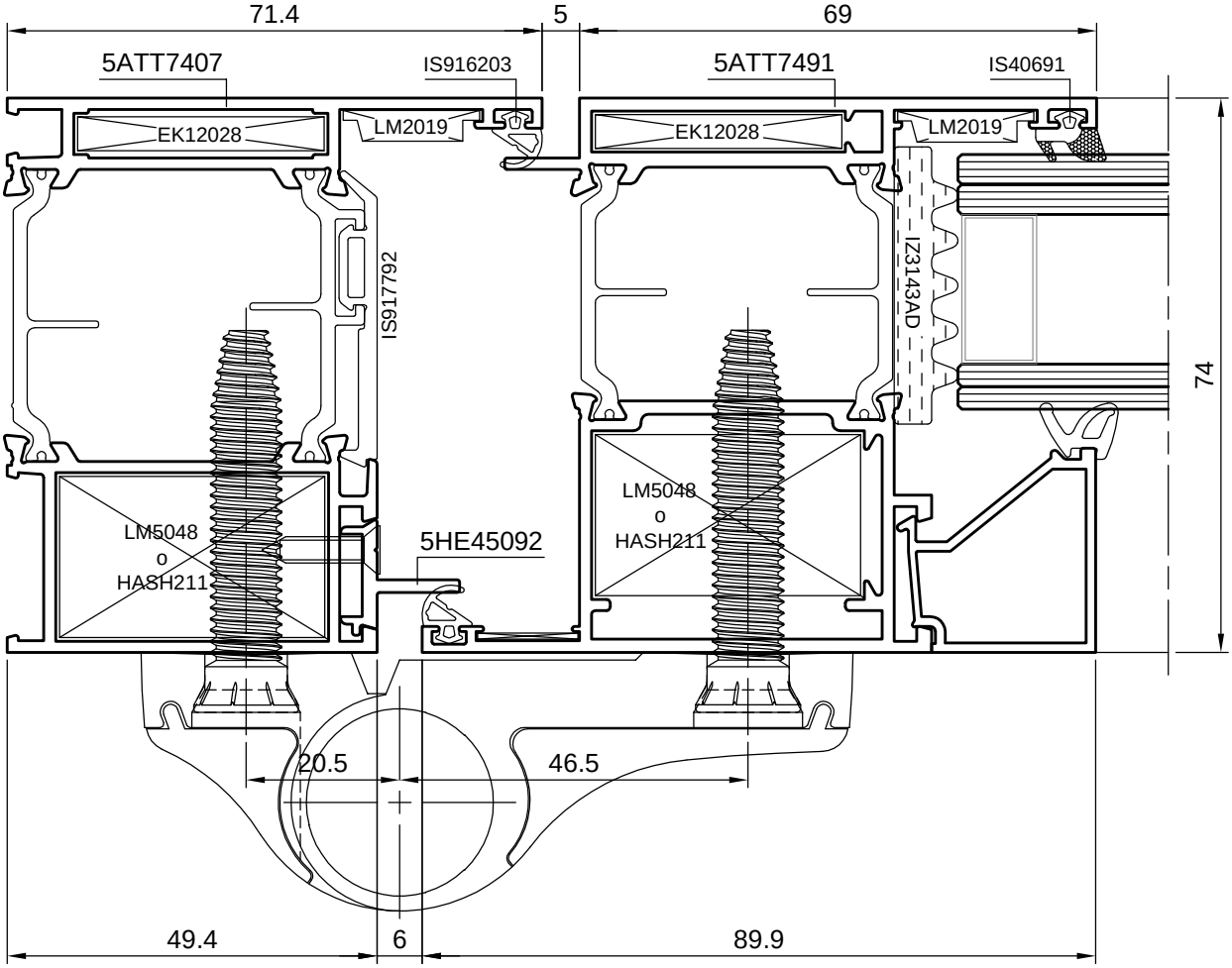

NODO LATERALE APERTURA INTERNA

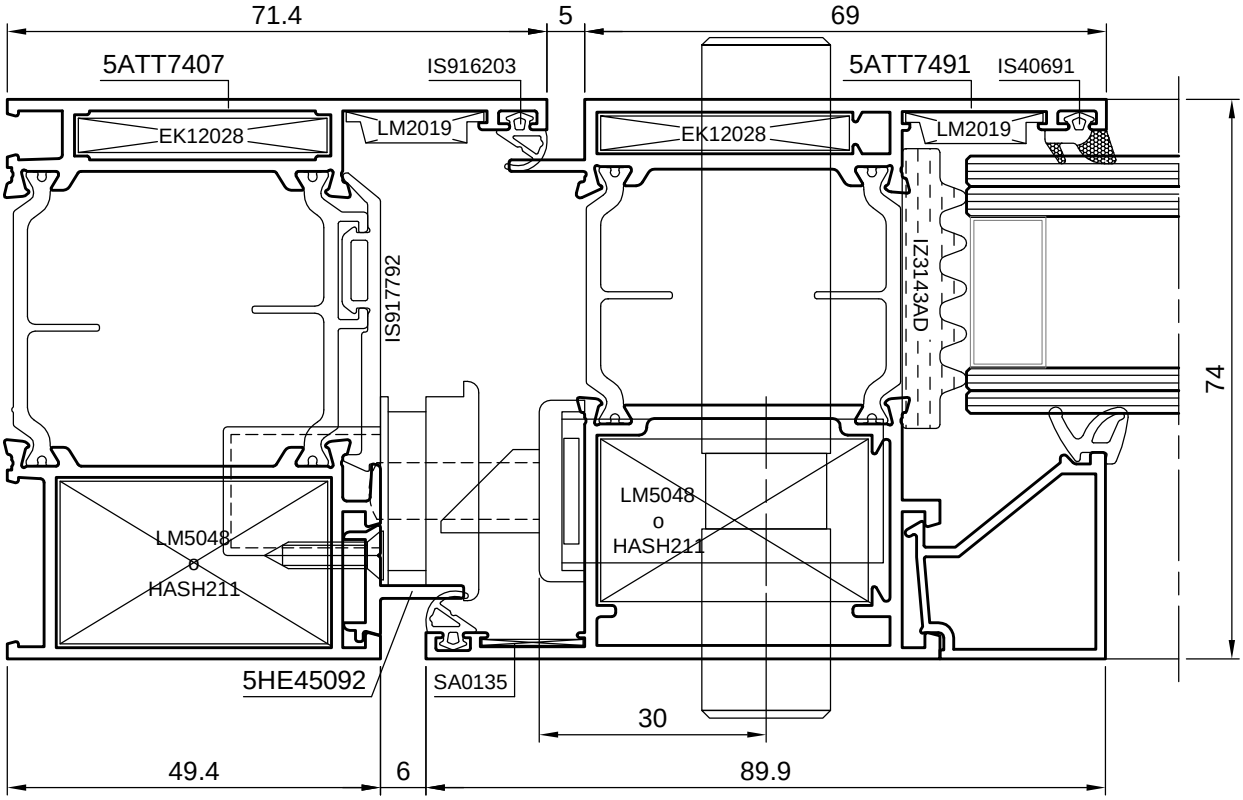

74 Magnum Porte complanari

NODO CENTRALE APERTURA INTERNA

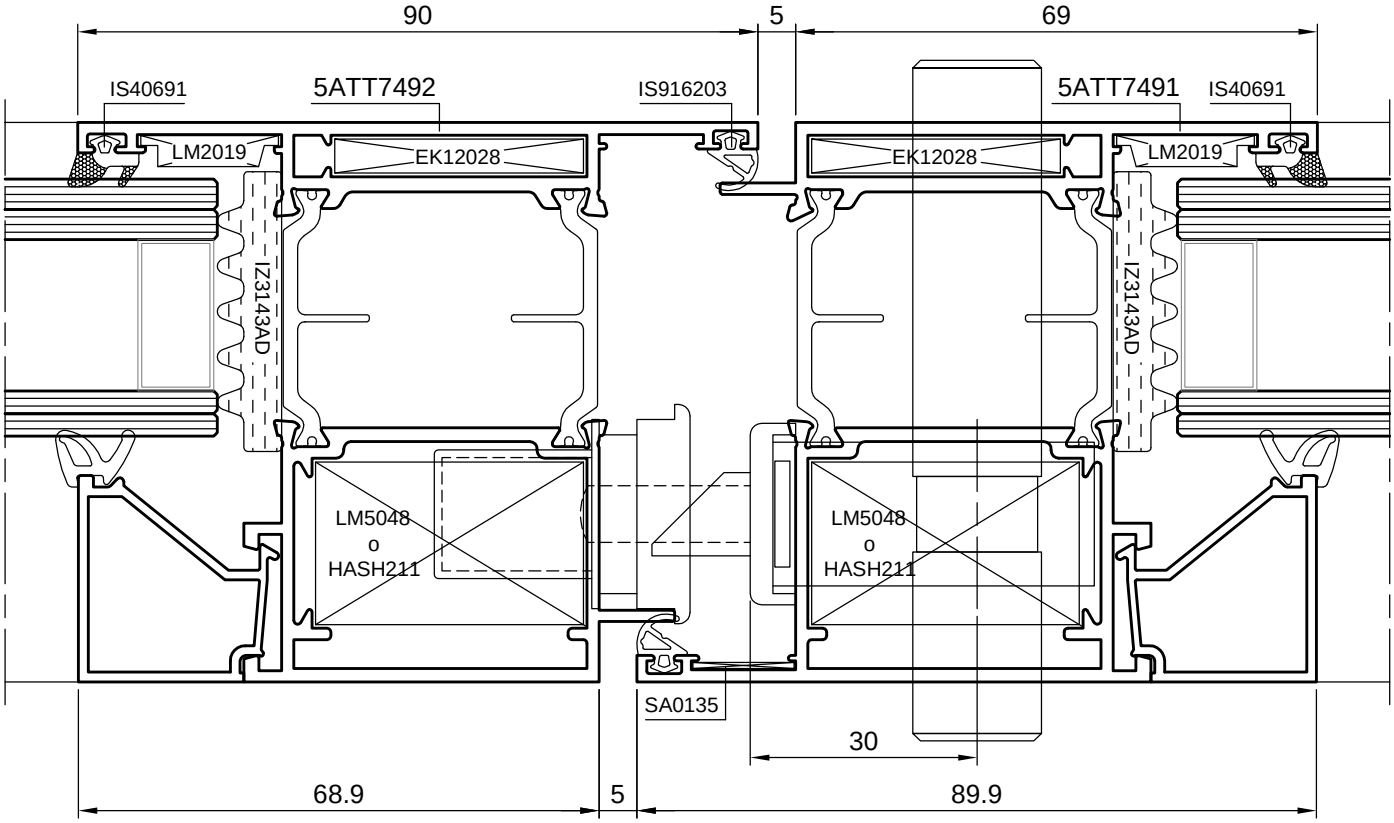

NODO APERTURA INTERNA FISSO LATERALE

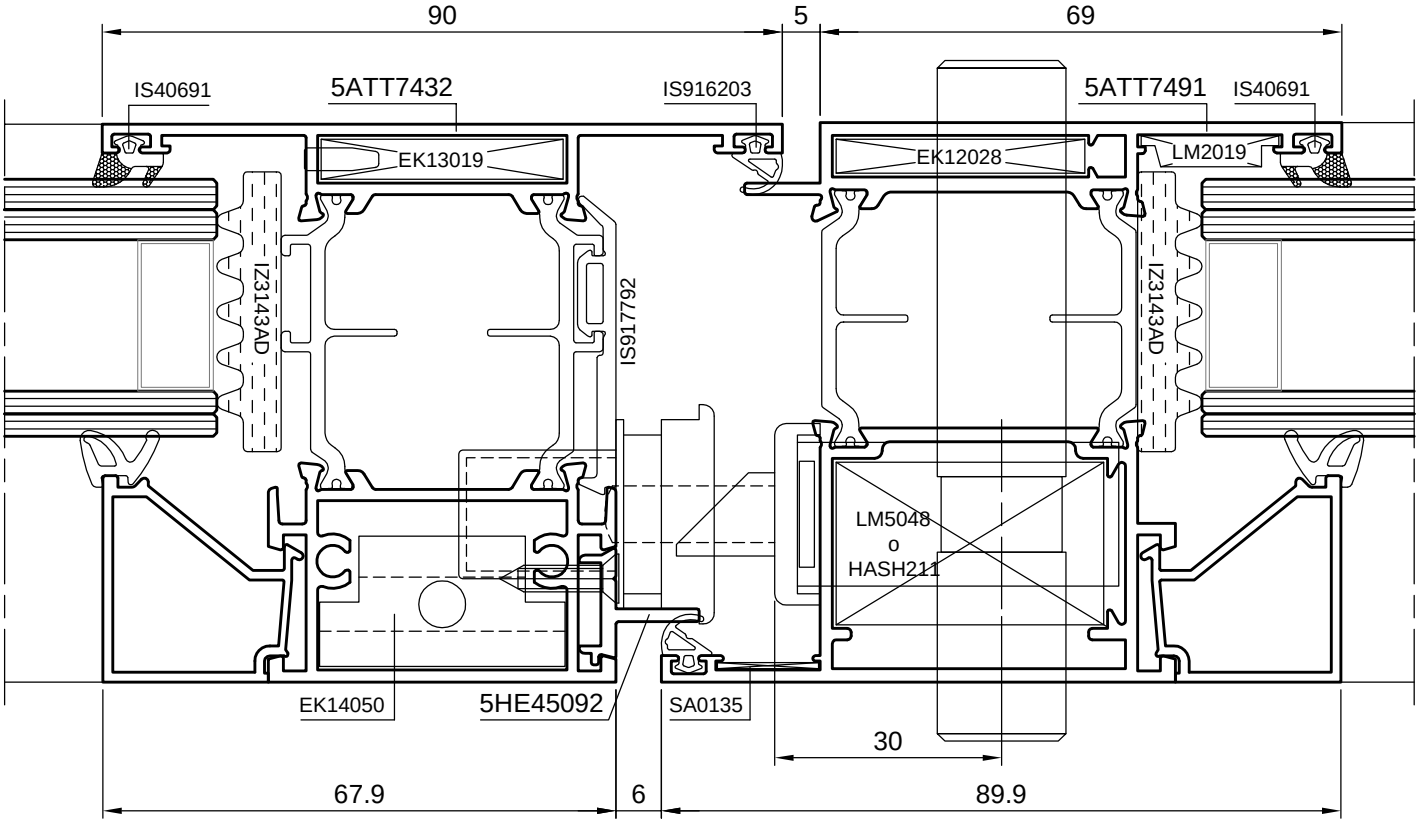

Porte complanari 74 Magnum

NODI INFERIORI APERTURA INTERNA

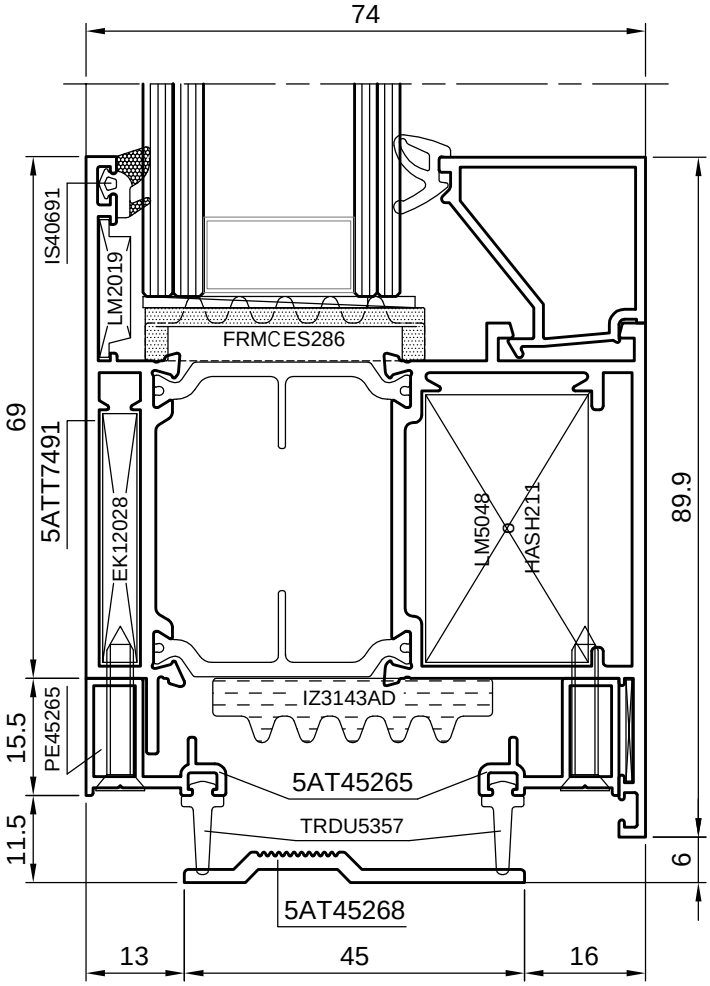

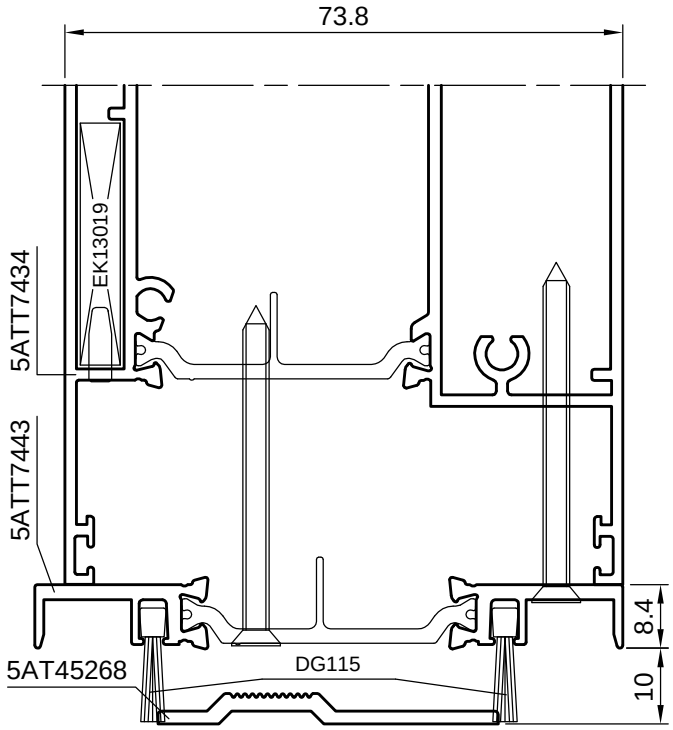

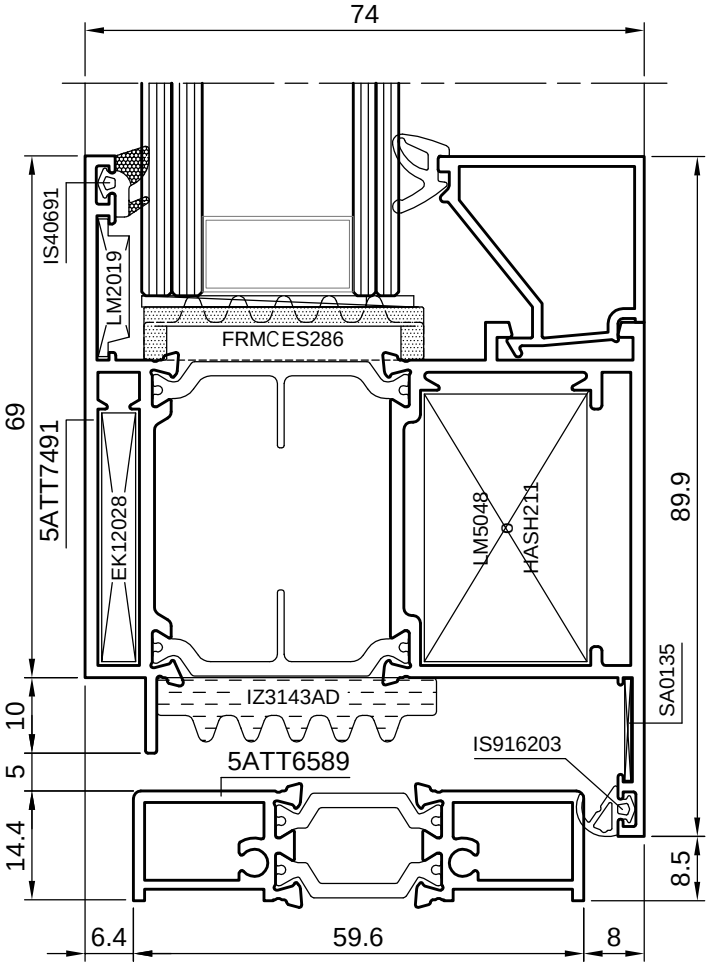

74 Magnum Porte complanari

NODO SUPERIORE APERTURA INTERNA

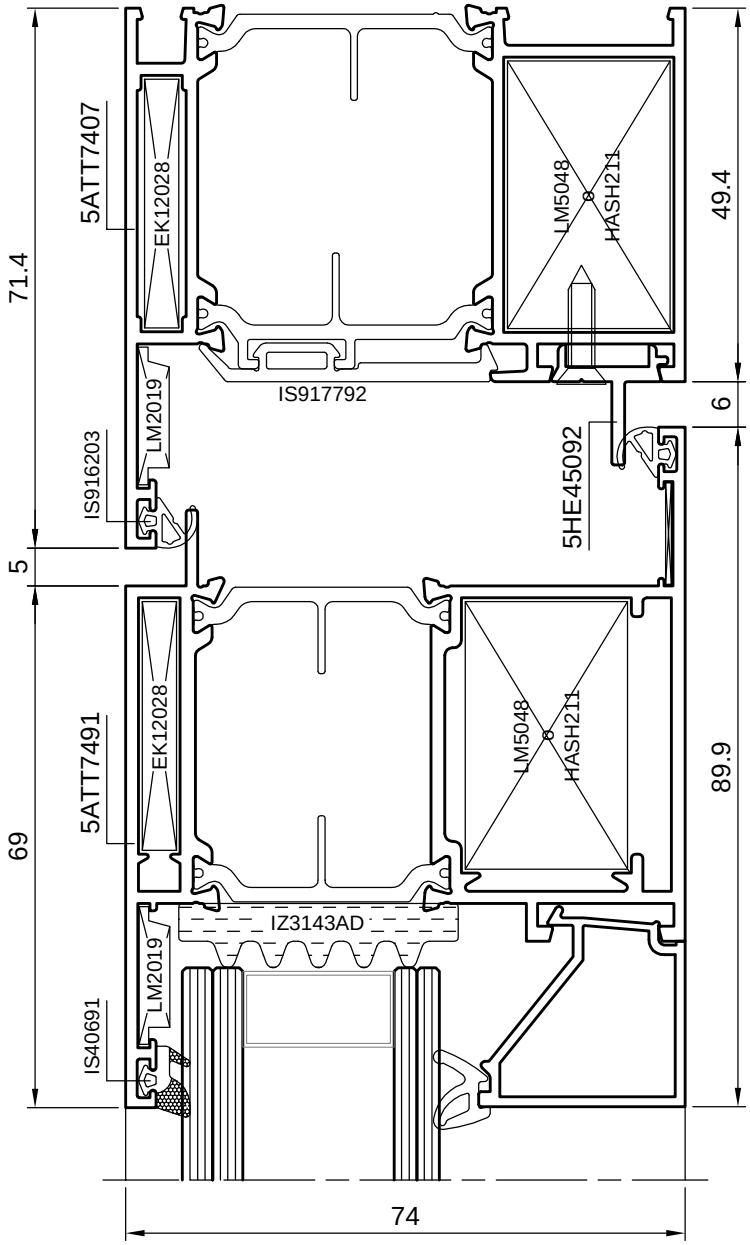

Porte complanari 74 Magnum

NODO SUPERIORE APERTURA INTERNA SOPRALUCE FISSO

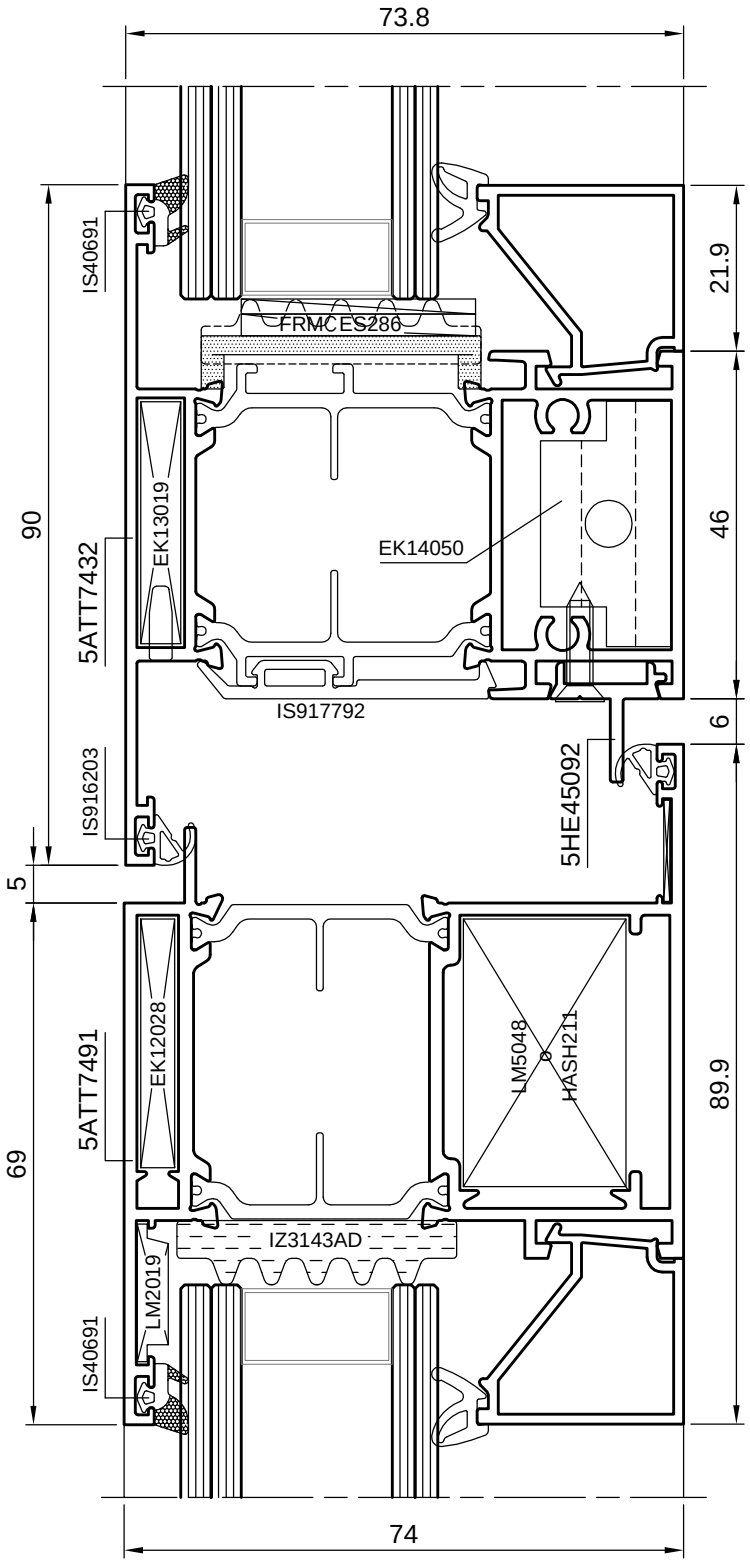

74 Magnum Porte complanari

NODO LATERALE APERTURA ESTERNA

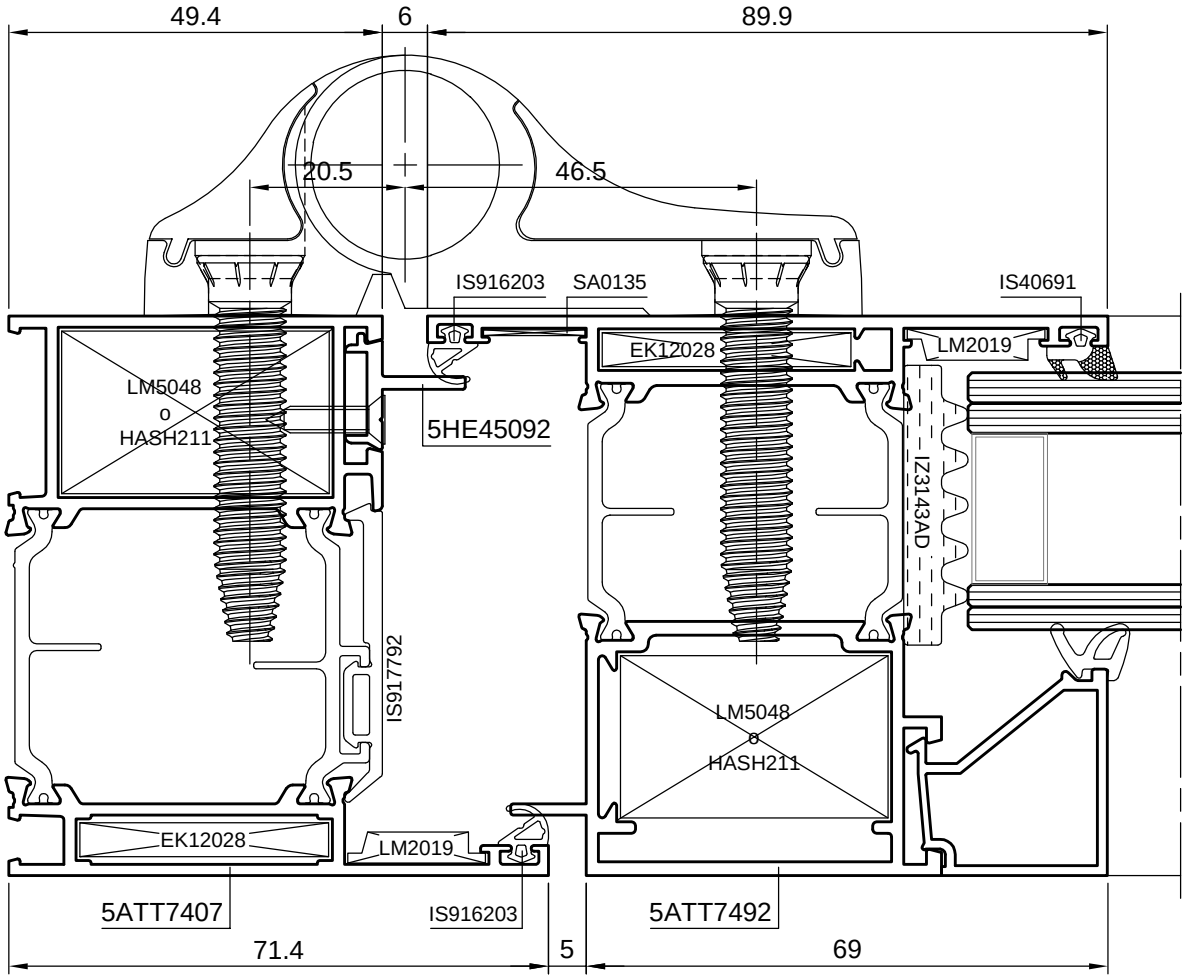

NODO LATERALE APERTURA ESTERNA

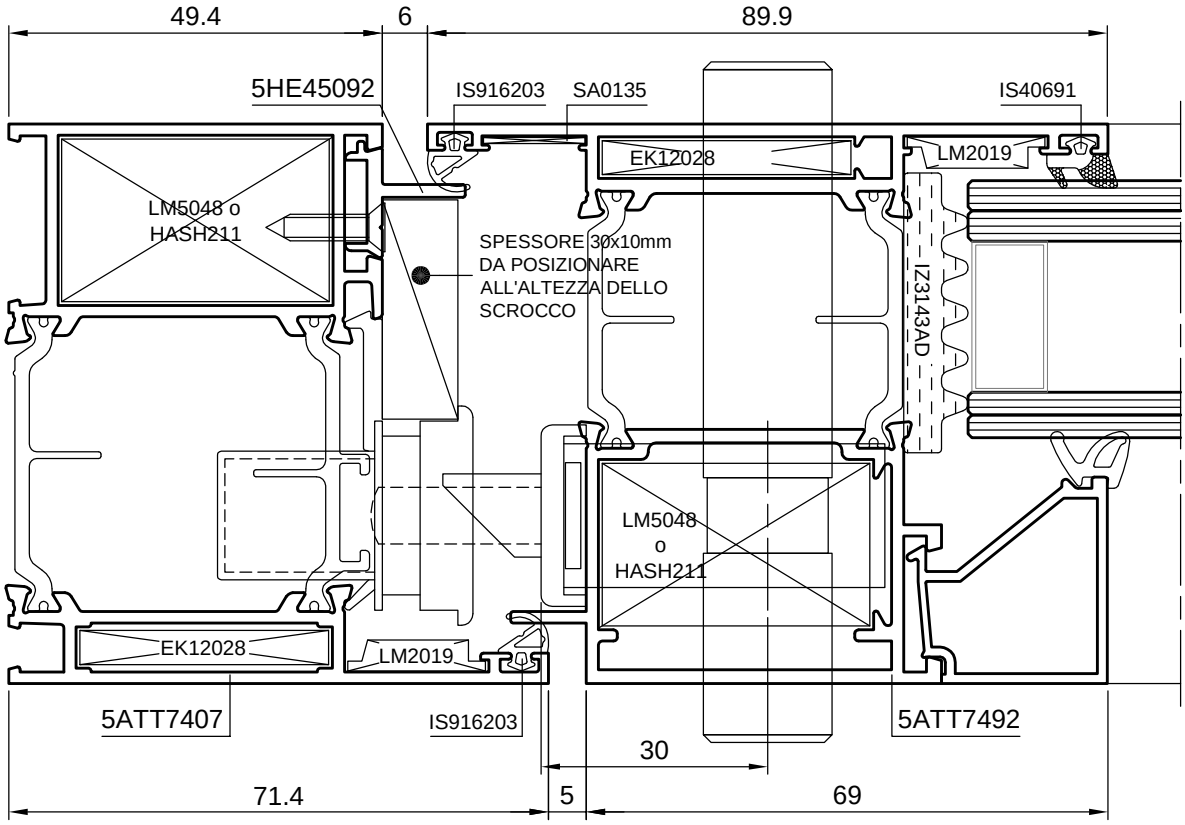

Porte complanari 74 Magnum

NODO CENTRALE APERTURA ESTERNA

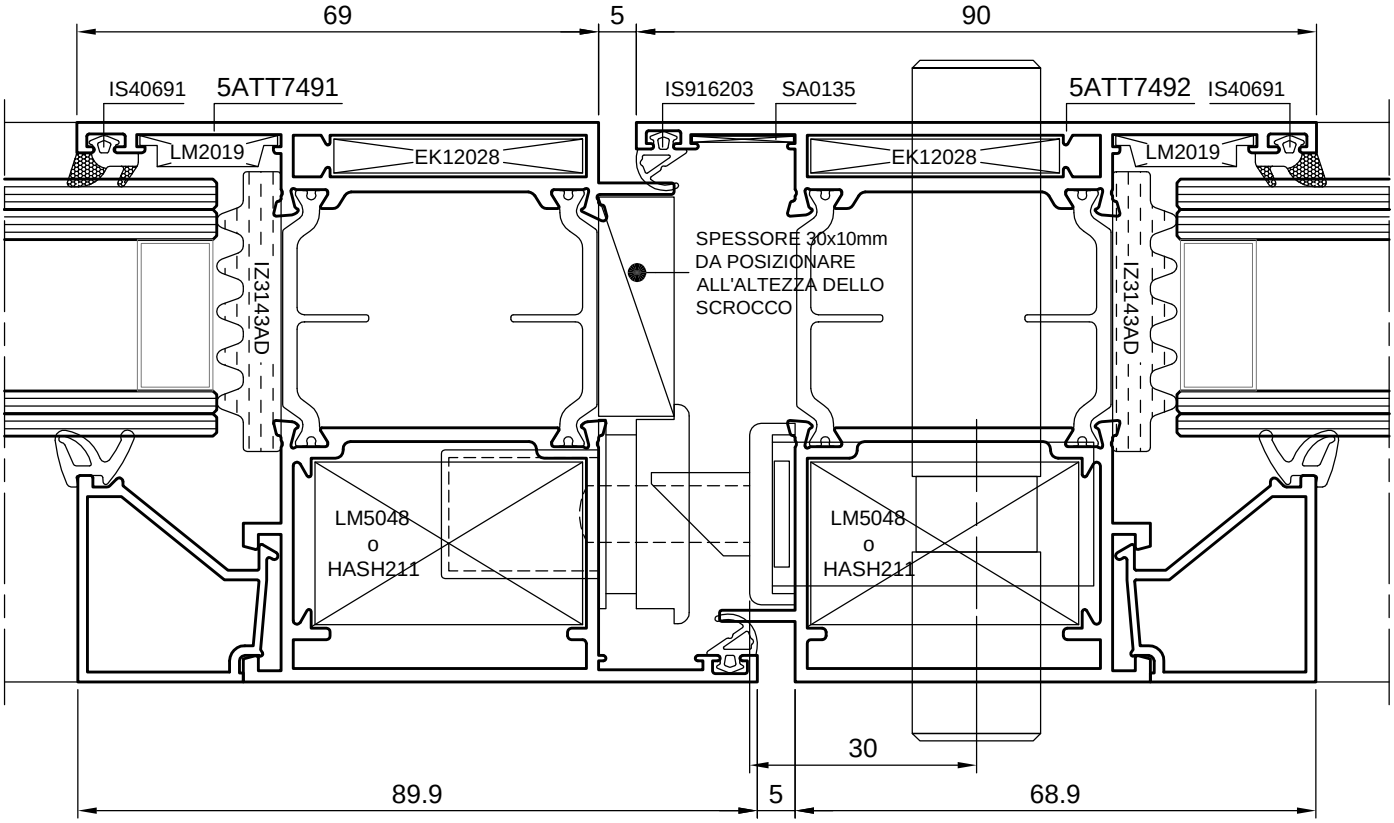

NODO APERTURA ESTERNA FISSO LATERALE

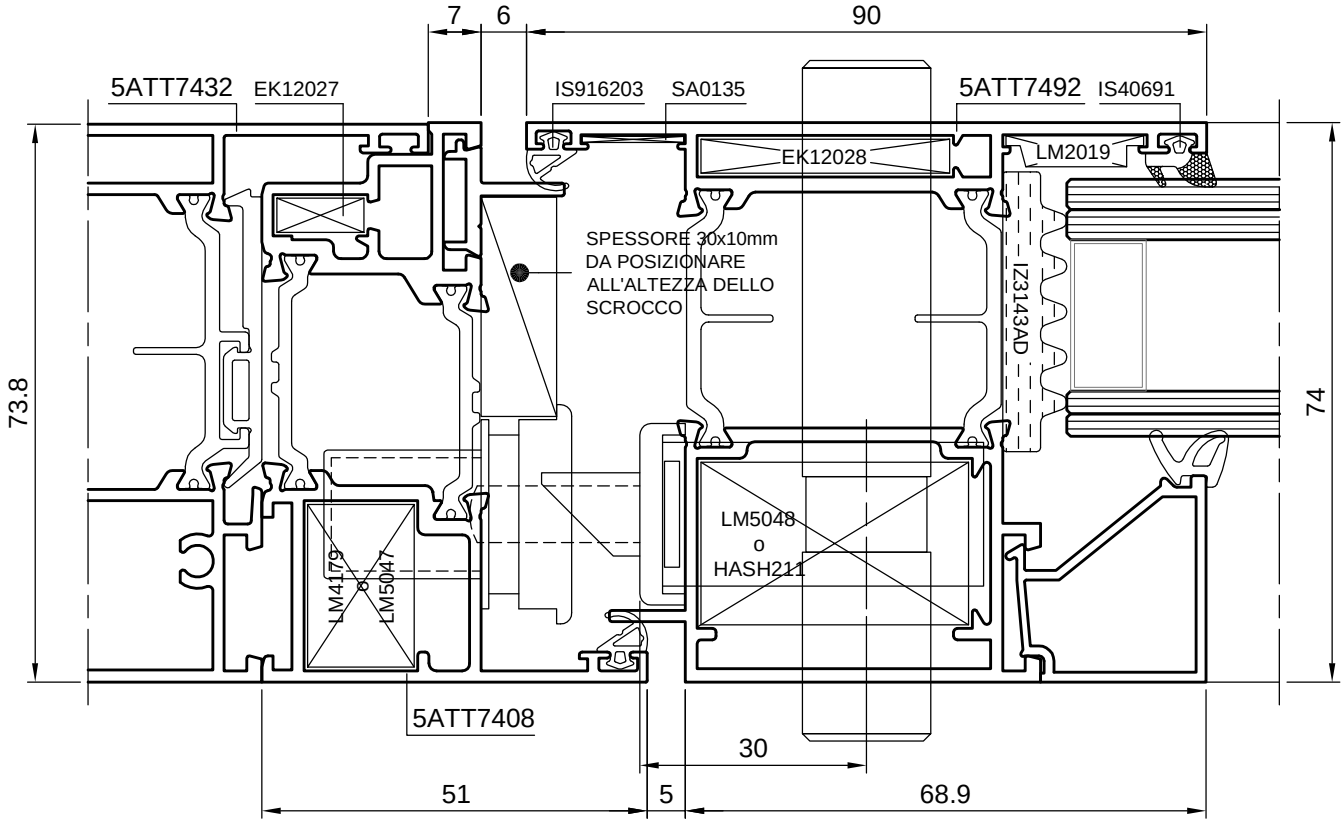

74 Magnum Porte complanari

NODI INFERIORI APERTURA ESTERNA

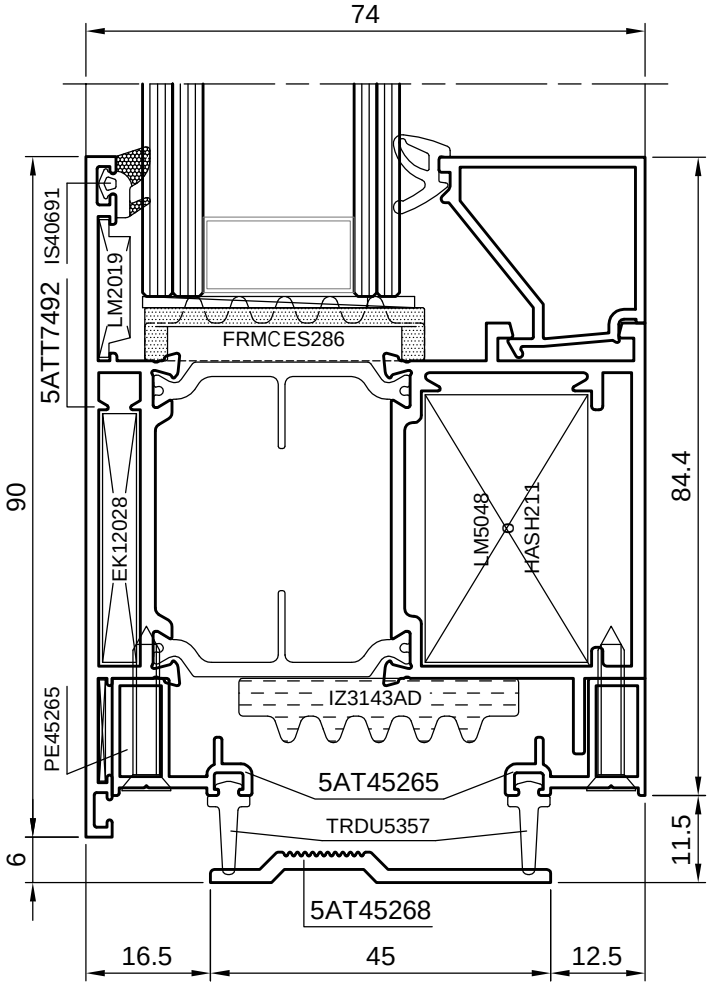

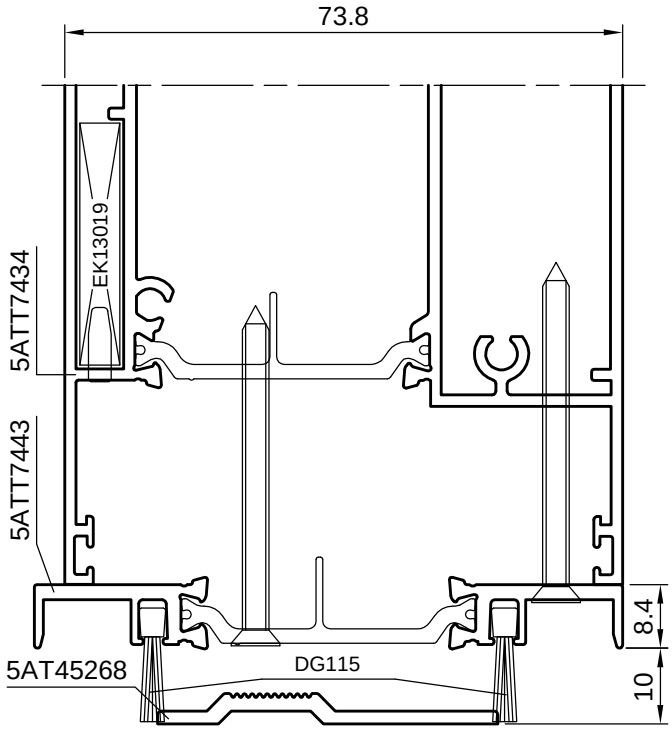

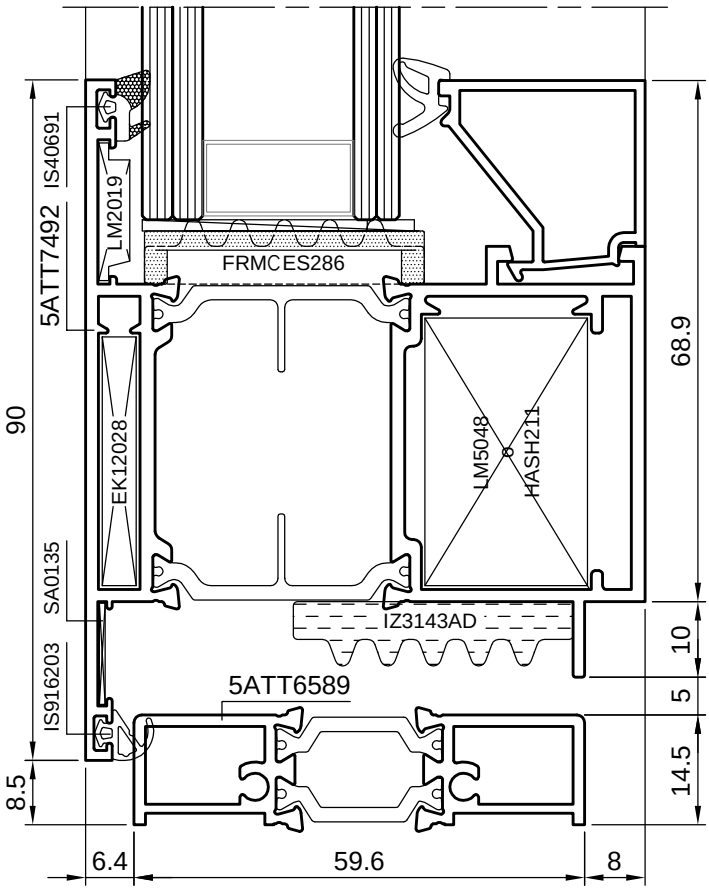

Porte complanari 74 Magnum

NODO SUPERIORE APERTURA ESTERNA

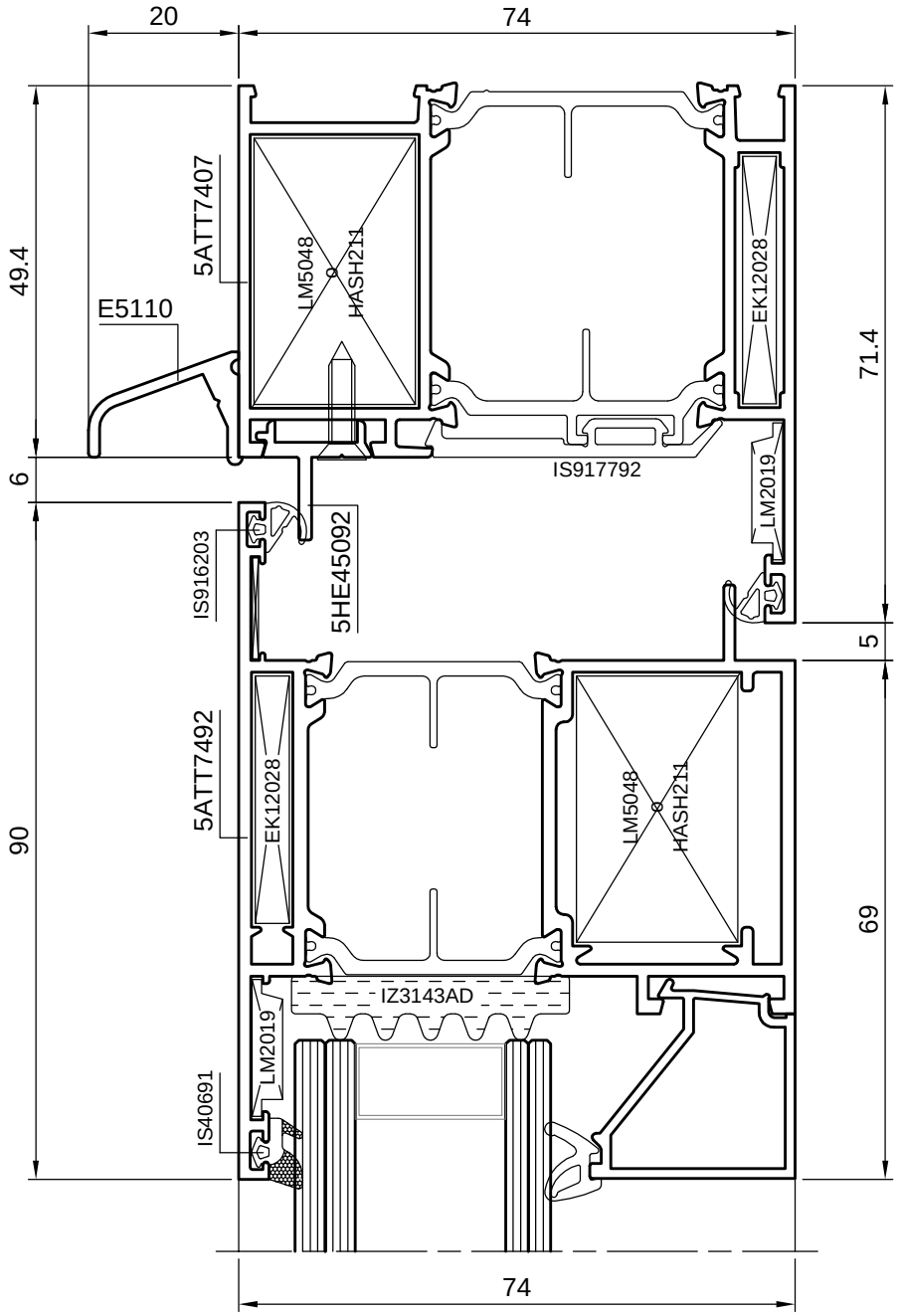

74 Magnum Porte complanari

NODO SUPERIORE APERTURA ESTERNA SOPRALUCE FISSO

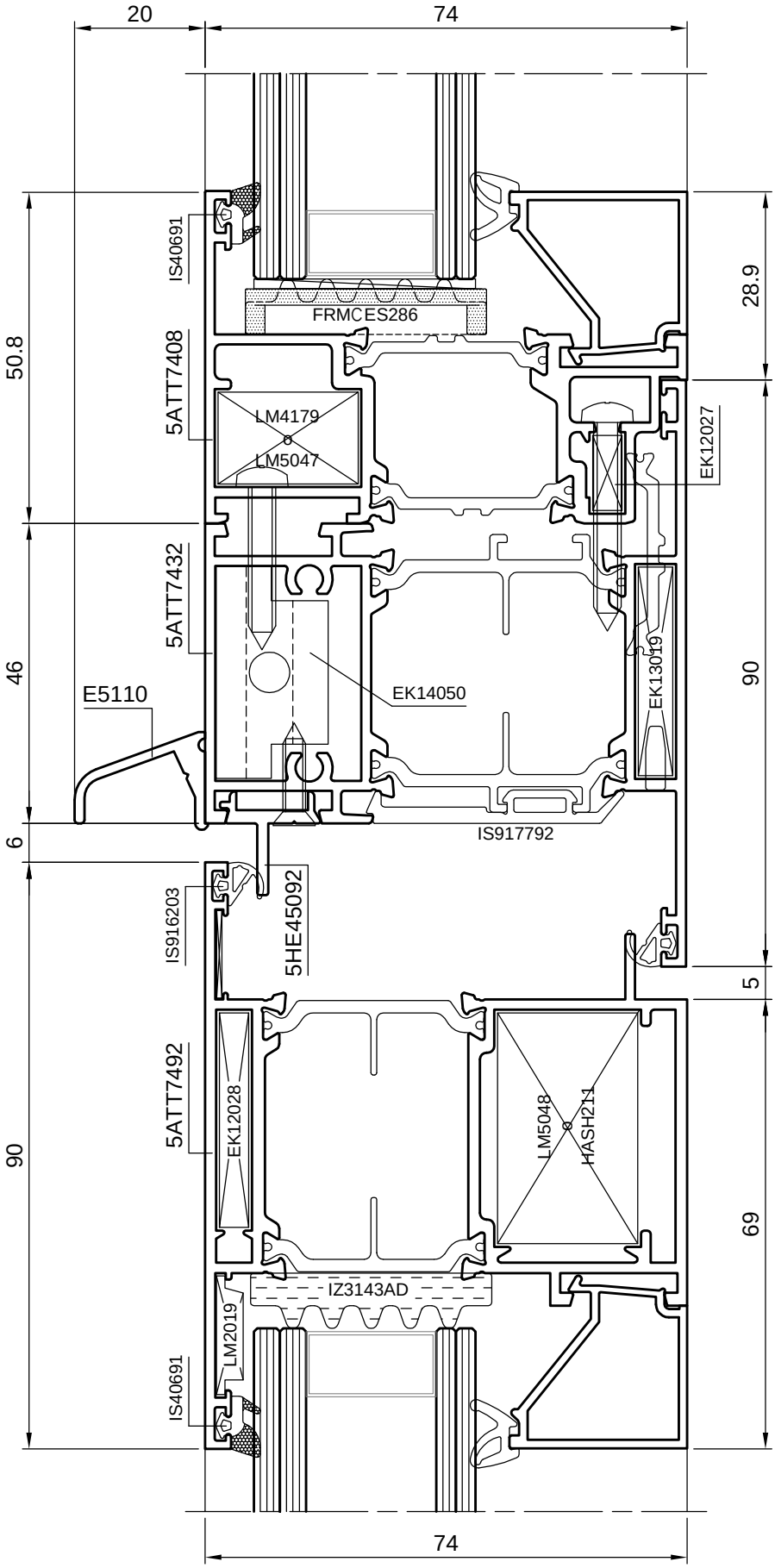

Porte 74 Magnum

NODO LATERALE APERTURA INTERNA INSERIMENTO IN FACCIATA CONTINUA

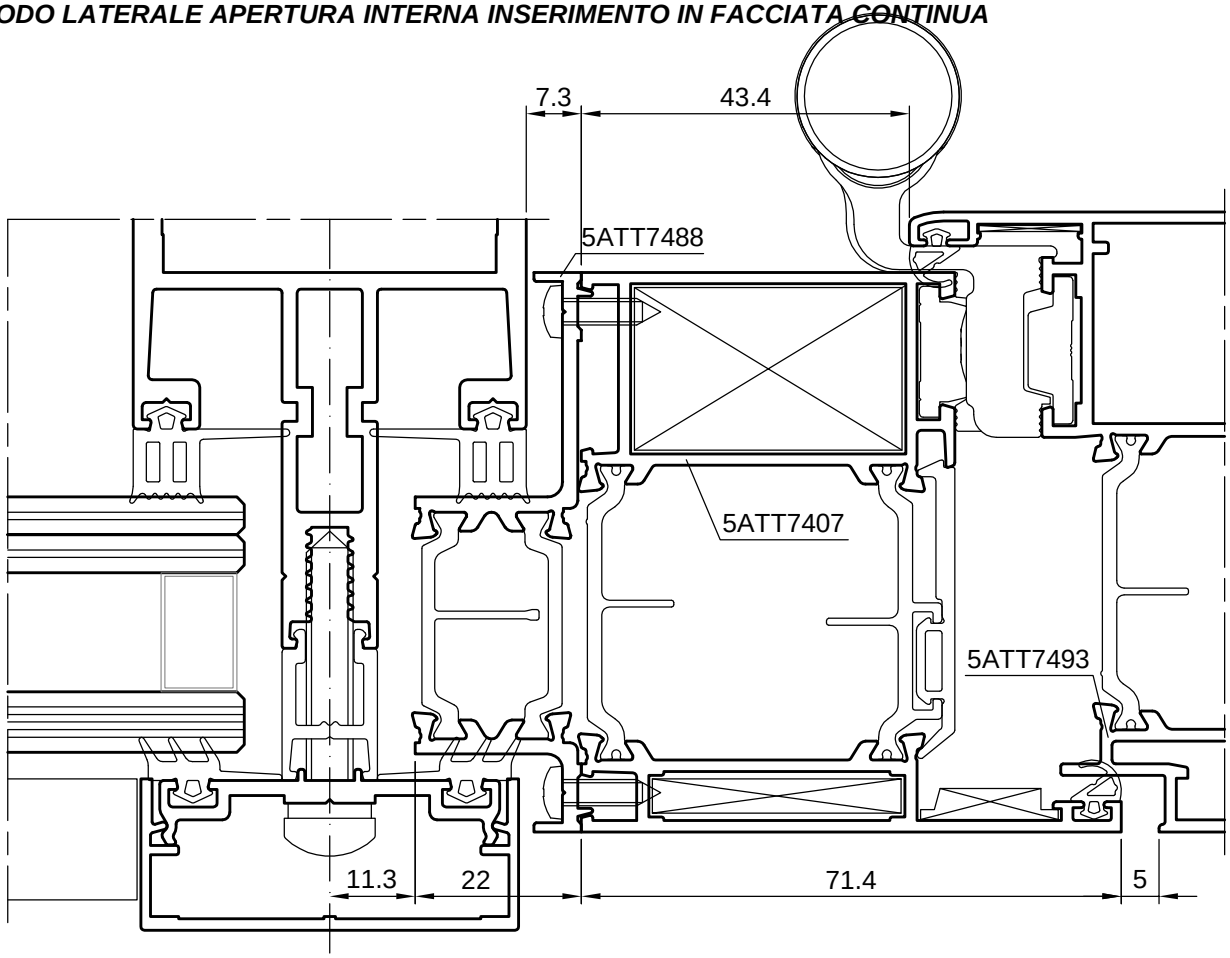

NODO LATERALE APERTURA ESTERNA INSERIMENTO IN FACCIATA CONTINUA

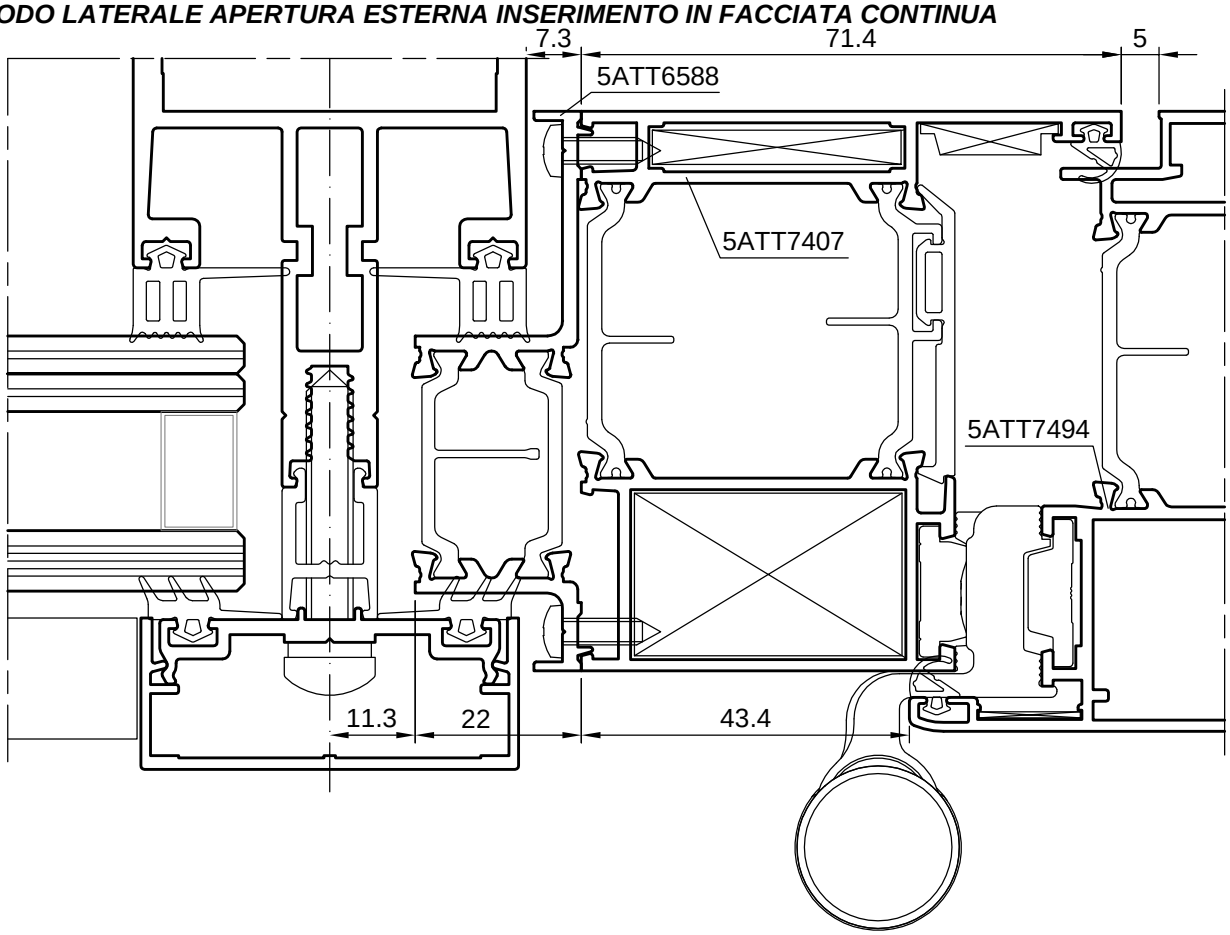

74 Magnum

Porte

NODO SUPERIORE APERTURA ESTERNA INSERIMENTO IN FACCIATA CONTINUA

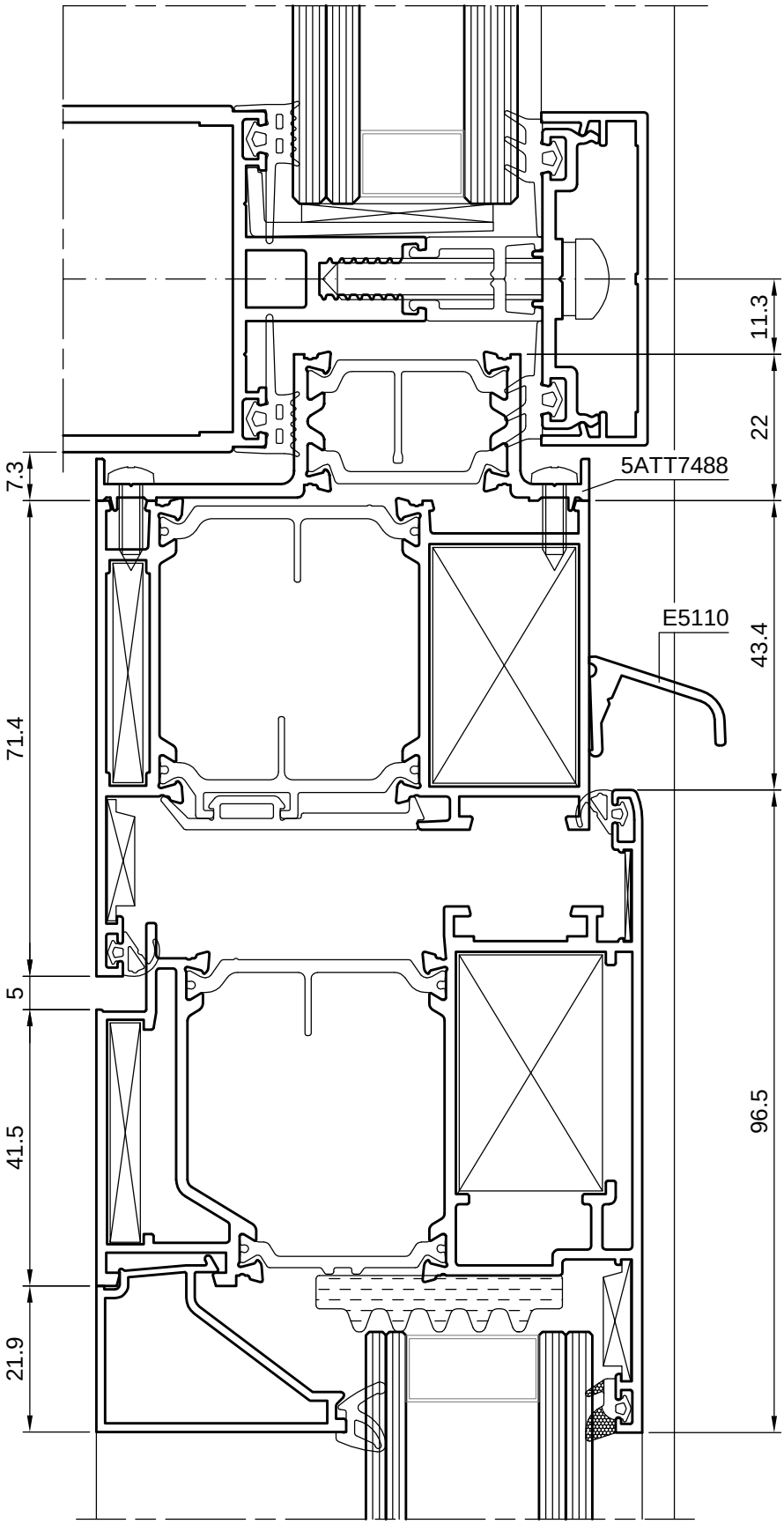

Porte complanari 74 Magnum

NODO LATERALE APERTURA INTERNA INSERIMENTO IN FACCIATA CONTINUA

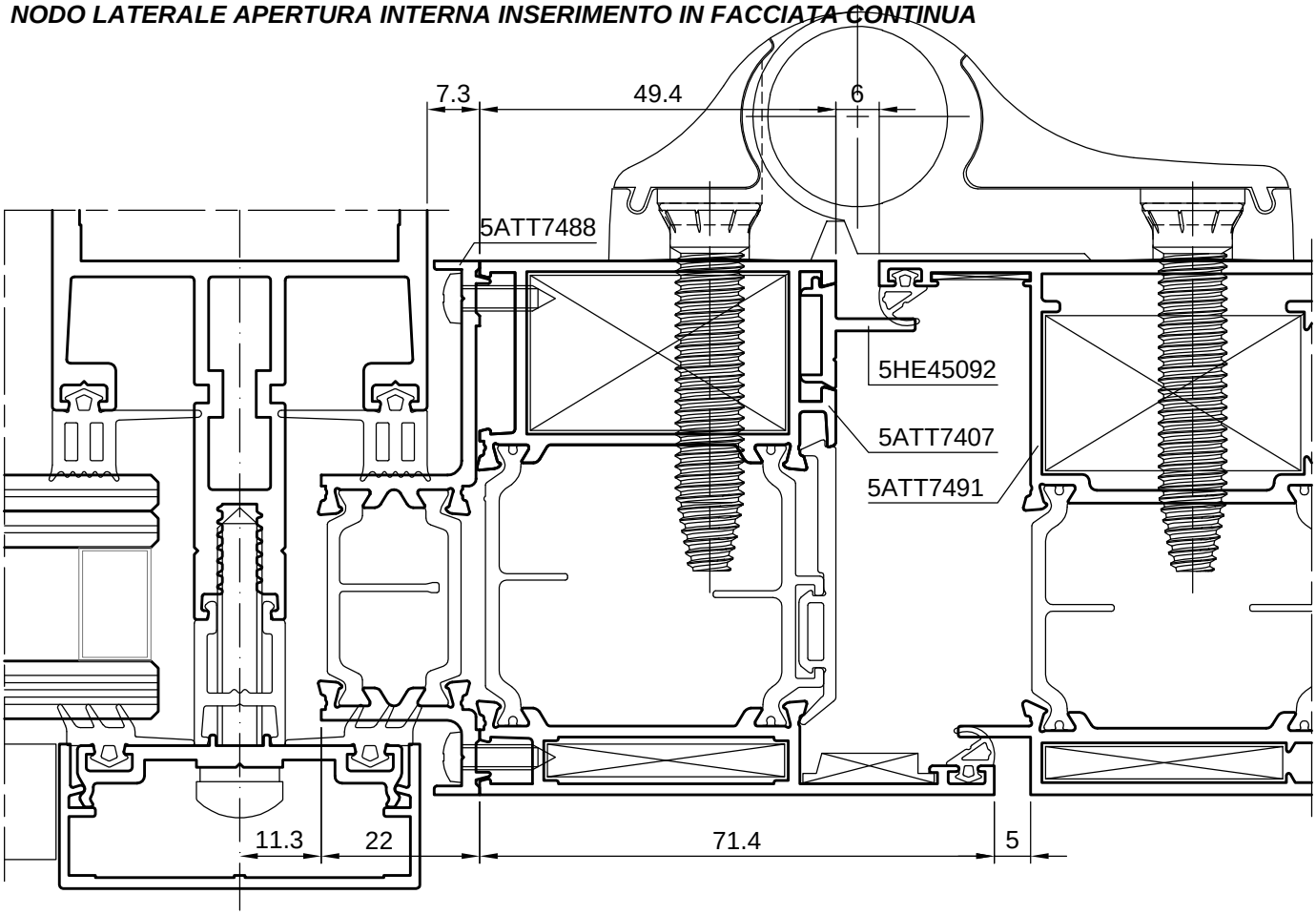

NODO LATERALE APERTURA ESTERNA INSERIMENTO IN FACCIATA CONTINUA

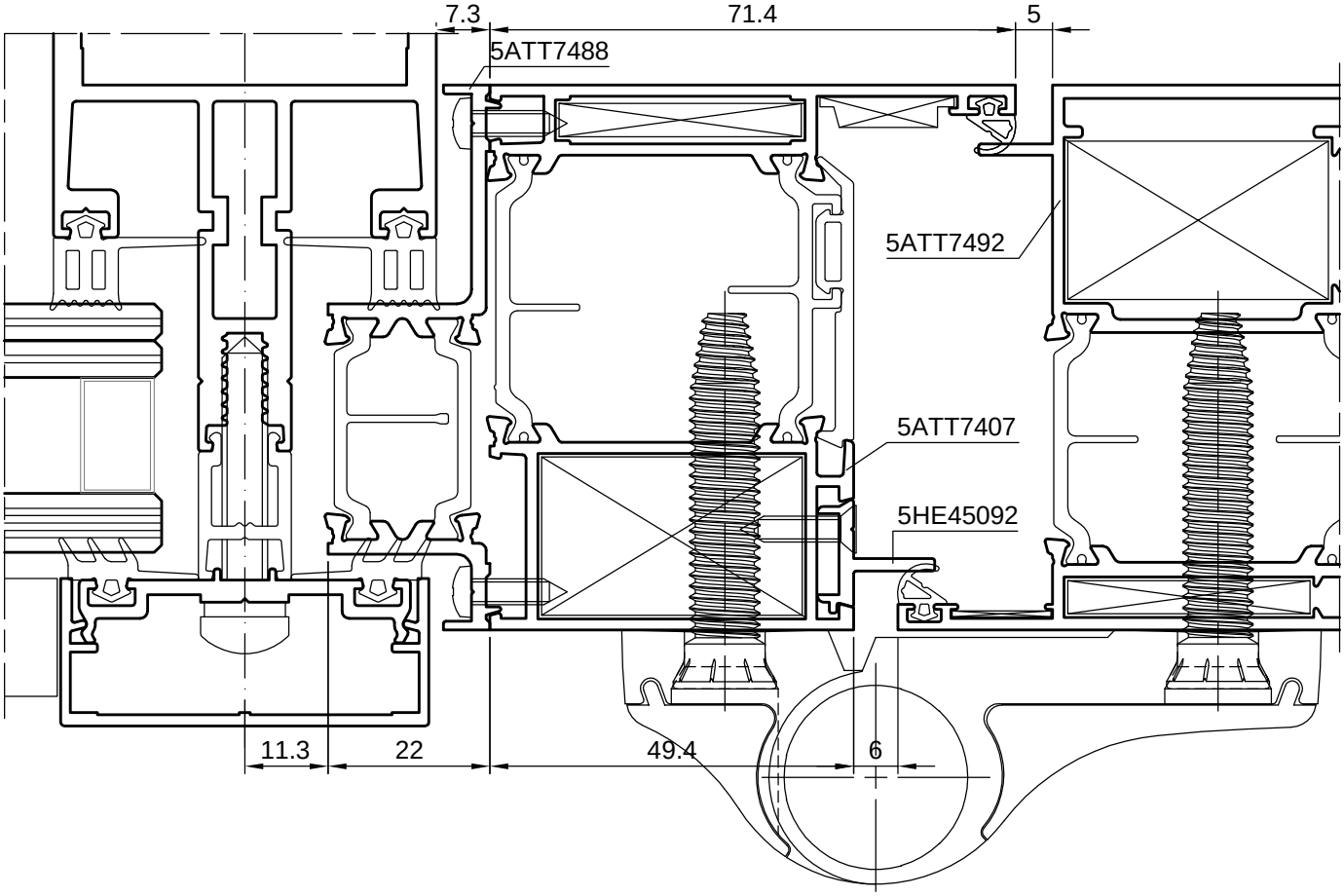

74 Magnum Porte complanari

NODO SUPERIORE APERTURA ESTERNA INSERIMENTO IN FACCIATA CONTINUA

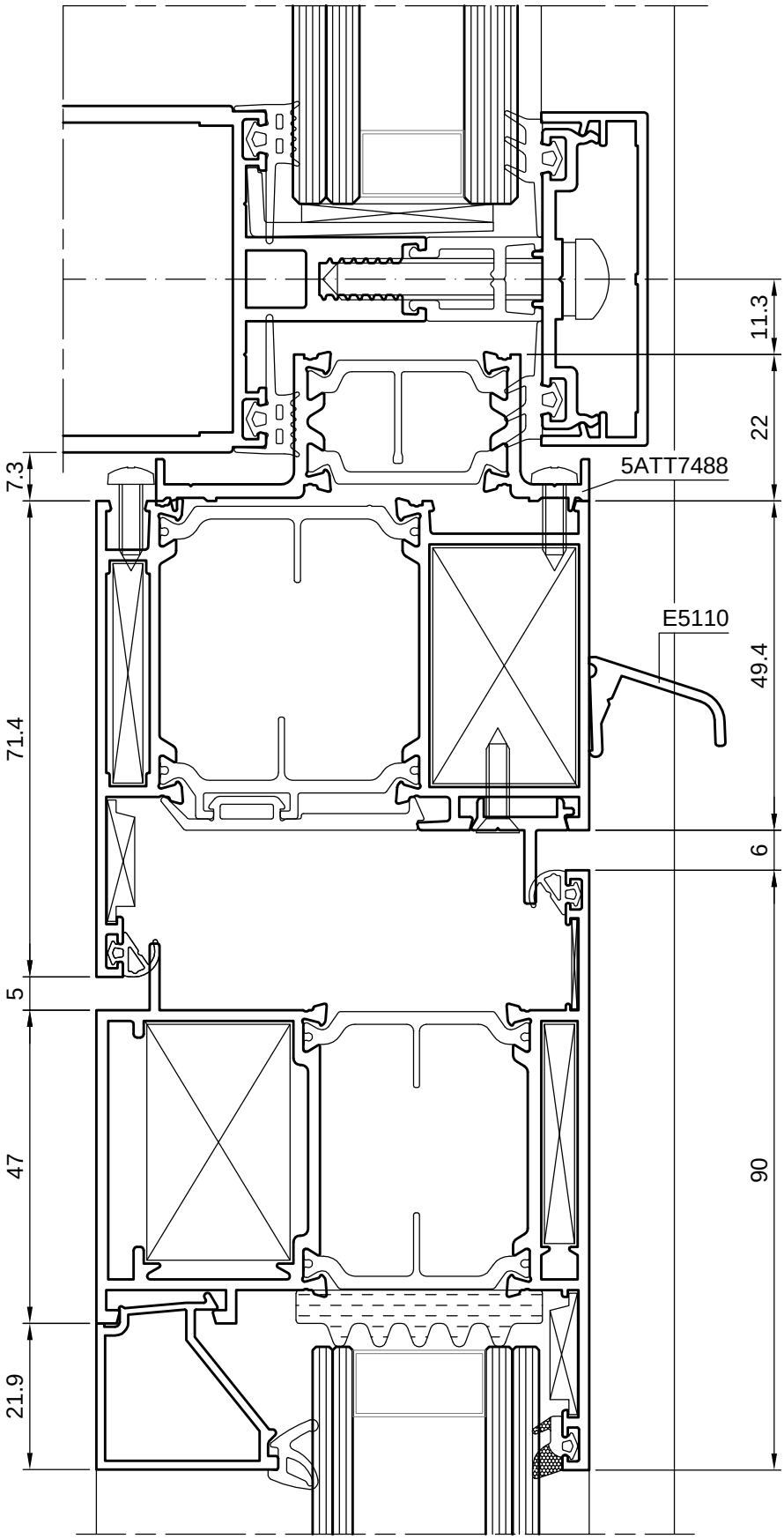

65 Atlas

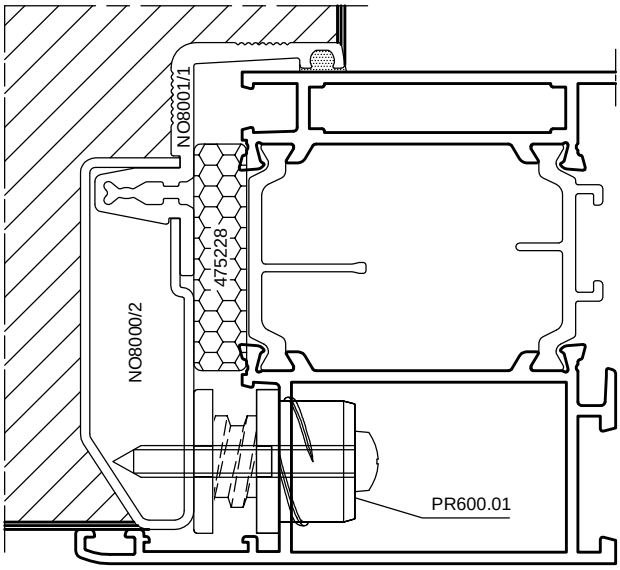

65 Atlas

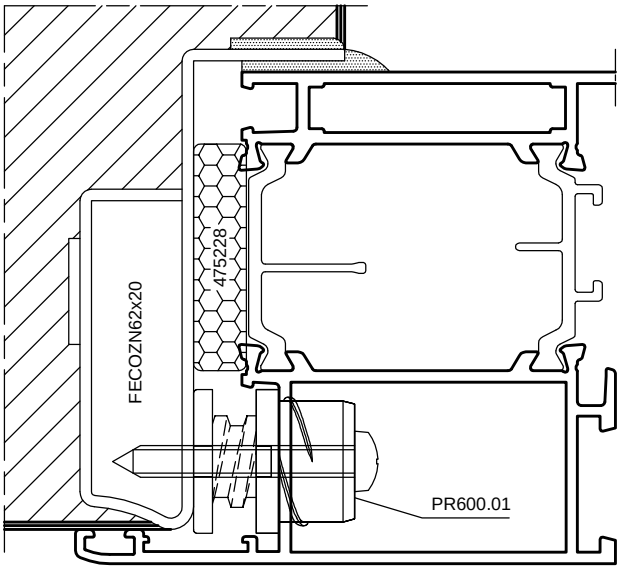

74 Magnum

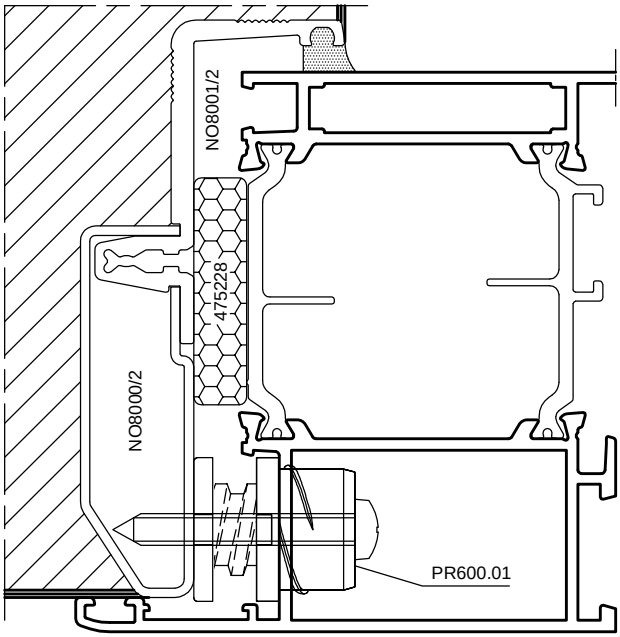

74 Magnum

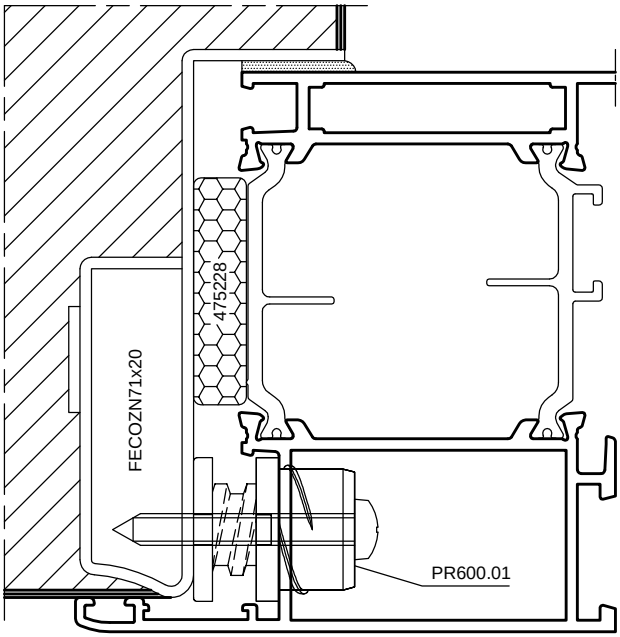

65 Atlas - 74 Magnum

Porte

PORTA 1 ANTA
APERTURA INTERNA

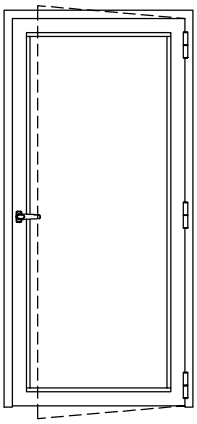

PROFILATI

CODICE 65 Atlas	CODICE 74 Magnum	DESCRIZIONE	PEZZI	TAGLIO
5ATT6507	5ATT7407	Montante telaio	2	H
5ATT6507	5ATT7407	Traverso superiore telaio	1	L
5AT45268	5AT45268	Soglia	1	L-98.8
5ATT6529	5ATT7429	Montante anta	2	H-51.4
5ATT6529	5ATT7429	Traverso anta	2	L-86.8
5AT45277	5AT45277	Riporto inferiore	1	L-157.4
HE-***	HE-***	Montante fermavetro	2	H-244.2
HE-***	HE-***	Traverso fermavetro	2	L-235.8

ACCESSORI

CODICE 65 Atlas	CODICE 74 Magnum	DESCRIZIONE	PEZZI
LM5048	LM5048	Squadretta ad avvitare 36x22mm	6
VILM5x14	VILM5x14	Vite sagomata per LM5048	12
EK12028	EK12028	Squadretta estrusa a spinare 4,9x33,5mm	6
LM0090	LM0090	Spina con manico Ø 3x10mm	12
LM2019	LM2019	Squadretta allineamento esterna 4,1x15,8mm	6
SA0135	SA0135	Squadretta allineamento interna 13,5x1mm	4
PE45265	PE45265	Coppia tappi per 5AT45277	1
PR600.01	PR600.01	Pressore Rapid-Block	vedi lavorazioni
FRMCES285	FRMCES285	Tassello appoggio vetro	vedi lavorazioni

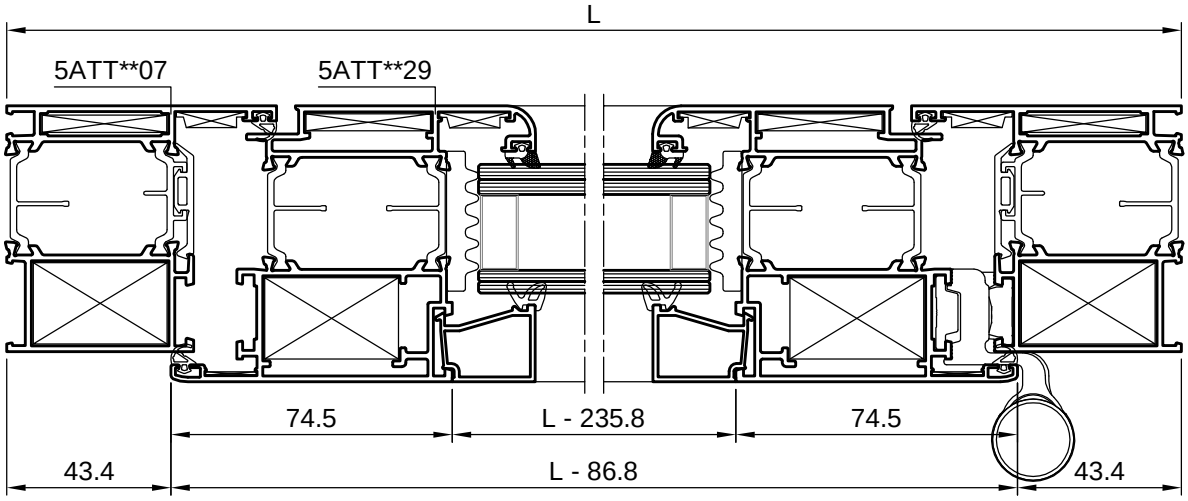

Porte 65 Atlas - 74 Magnum

GUARNIZIONI

CODICE 65 Atlas	CODICE 74 Magnum	DESCRIZIONE	PEZZI	TAGLIO
IS916203	IS916203	Guarnizione di battuta	1	2L+4H
IS916220	IS917792	Guarnizione di finitura telai	1	L+2H
IS40691	IS40691	Guarnizione vetro esterna	1	2L+2H
ISEM00**	ISEM00**	Guarnizione vetro interna	1	2L+2H
TRDU5357	TRDU5357	Guarnizione soglia	1	L
IZ3143AD	IZ3143AD	Sottovetro isolante	1	2L+2H

DISTINTA VETRI

DESCRIZIONE	PEZZI	VETRO
Parte apribile	1	(L - 250) x (H - 214)

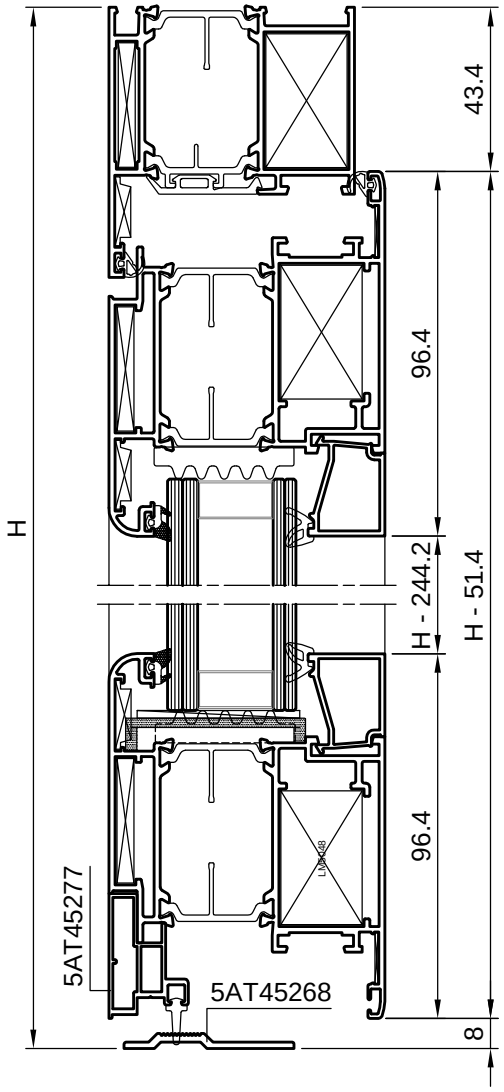

65 Atlas - 74 Magnum

Porte

PORTA 2 ANTE
APERTURA INTERNA

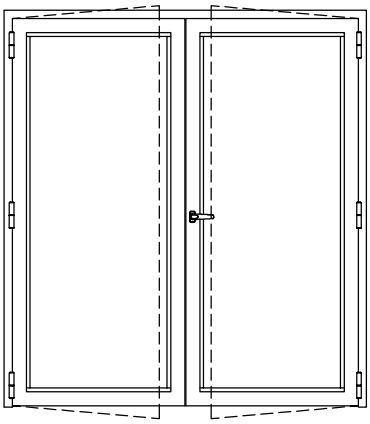

PROFILATI

CODICE 65 Atlas	CODICE 74 Magnum	DESCRIZIONE	PEZZI	TAGLIO
5ATT6507	5ATT7407	Montante telaio	2	H
5ATT6507	5ATT7407	Traverso superiore telaio	1	L
5ATT6541	5ATT7441	Soglia	1	L-89.8
5ATT6593	5ATT7493	Montante anta	4	H-51.4
5ATT6593	5ATT7493	Traverso anta	4	L/2-45.9
5ATT6525	5ATT7425	Riporto centrale	1	H-117.4
5AT45265	5AT45265	Riporto inferiore	1	L/2-116.5
5AT45265	5AT45265	Riporto inferiore	1	L/2-50.5
HE-***	HE-***	Montante fermavetro	4	H-244.2
HE-***	HE-***	Traverso fermavetro	4	L/2-194.9

ACCESSORI

CODICE 65 Atlas	CODICE 74 Magnum	DESCRIZIONE	PEZZI
LM5048	LM5048	Squadretta ad avvitare 36x22mm	10
VILM5x14	VILM5x14	Vite sagomata per LM5048	20
EK12028	EK12028	Squadretta estrusa a spinare 4,9x33,5mm	10
LM0090	LM0090	Spina con manico Ø 3x10mm	20
LM2019	LM2019	Squadretta allineamento esterna 4,1x15,8mm	10
SA0135	SA0135	Squadretta allineamento interna 13,5x1mm	8
EKTAP73P	EKTAP82P	Coppia tappi riporto centrale	1
PE45265	PE45265	Coppia tappi per 5AT45277	1
PR600.01	PR600.01	Pressore Rapid-Block	vedi lavorazioni
FRMCES285	FRMCES285	Tassello appoggio vetro	vedi lavorazioni

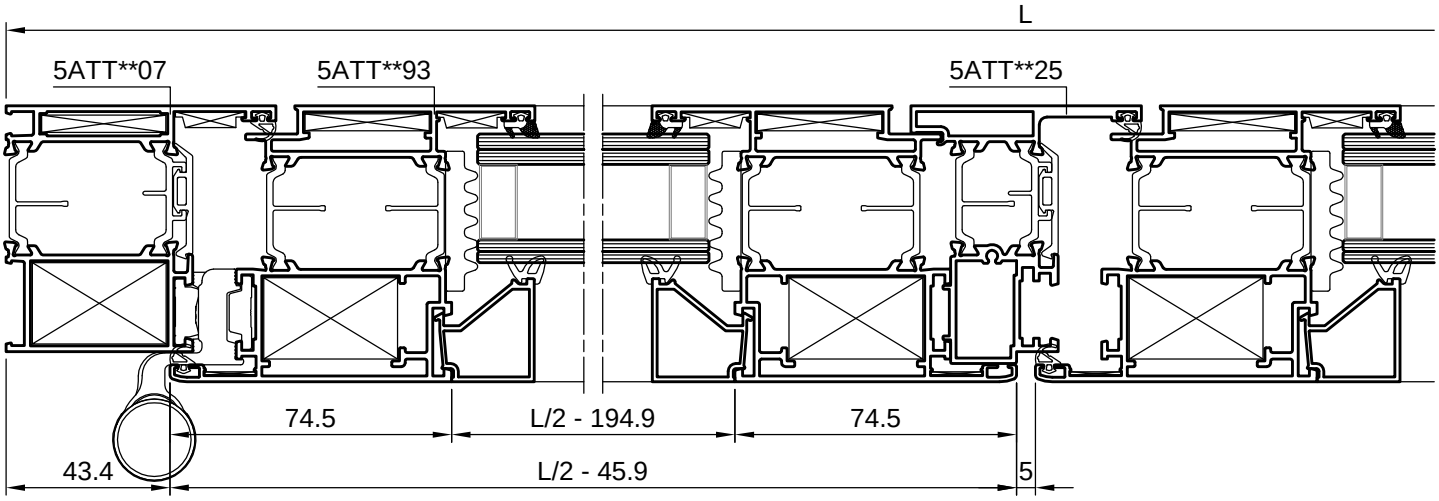

Porte 65 Atlas - 74 Magnum

GUARNIZIONI

CODICE 65 Atlas	CODICE 74 Magnum	DESCRIZIONE	PEZZI	TAGLIO
IS916203	IS916203	Guarnizione di battuta	1	2L+6H
IS916220	IS917792	Guarnizione di finitura telai	1	L+2H
IS40691	IS40691	Guarnizione vetro esterna	1	2L+4H
ISEM00**	ISEM00**	Guarnizione vetro interna	1	2L+4H
TRDU5357	TRDU5357	Guarnizione soglia	1	L
IZ3143AD	IZ3143AD	Sottovetro isolante	1	2L+4H

DISTINTA VETRI

DESCRIZIONE	PEZZI	VETRO
Parte apribile	2	(L/2 - 209) x (H - 214)

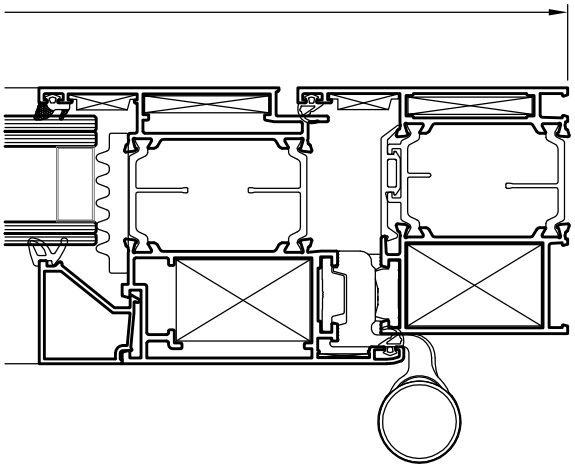

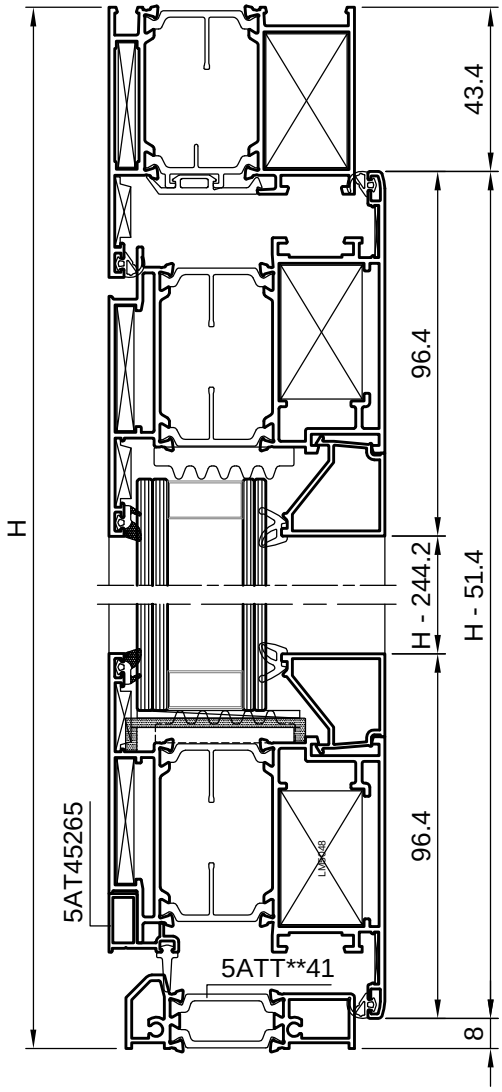

65 Atlas - 74 Magnum

Porte

PORTA 1 ANTA
APERTURA ESTERNA

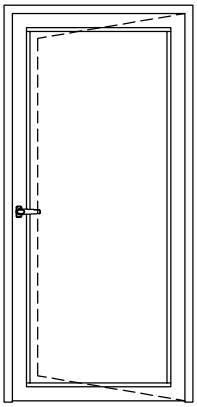

PROFILATI

CODICE 65 Atlas	CODICE 74 Magnum	DESCRIZIONE	PEZZI	TAGLIO
5ATT6507	5ATT7407	Montante telaio	2	H
5ATT6507	5ATT7407	Traverso superiore telaio	1	L
5ATT6541	5ATT7441	Soglia	1	L-98.8
5ATT6594	5ATT7494	Montante anta	2	H-51.4
5ATT6594	5ATT7494	Traverso anta	2	L-86.8
5AT45265	5AT45265	Riporto inferiore	1	L-157.4
E5110	E5110	Gocciolatoio superiore	1	L
HE-***	HE-***	Montante fermavetro	2	H-244.2
HE-***	HE-***	Traverso fermavetro	2	L-235.8

ACCESSORI

CODICE 65 Atlas	CODICE 74 Magnum	DESCRIZIONE	PEZZI
LM5048	LM5048	Squadretta ad avvitare 36x22mm	6
VILM5x14	VILM5x14	Vite sagomata per LM5048	12
EK12028	EK12028	Squadretta estrusa a spinare 4,9x33,5mm	6
LM0090	LM0090	Spina con manico Ø 3x10mm	12
LM2019	LM2019	Squadretta allineamento esterna 4,1x15,8mm	6
SA0135	SA0135	Squadretta allineamento interna 13,5x1mm	4
PE45265	PE45265	Coppia tappi per 5AT45277	1
PR600.01	PR600.01	Pressore Rapid-Block	vedi lavorazioni
FRMCES285	FRMCES285	Tassello appoggio vetro	vedi lavorazioni

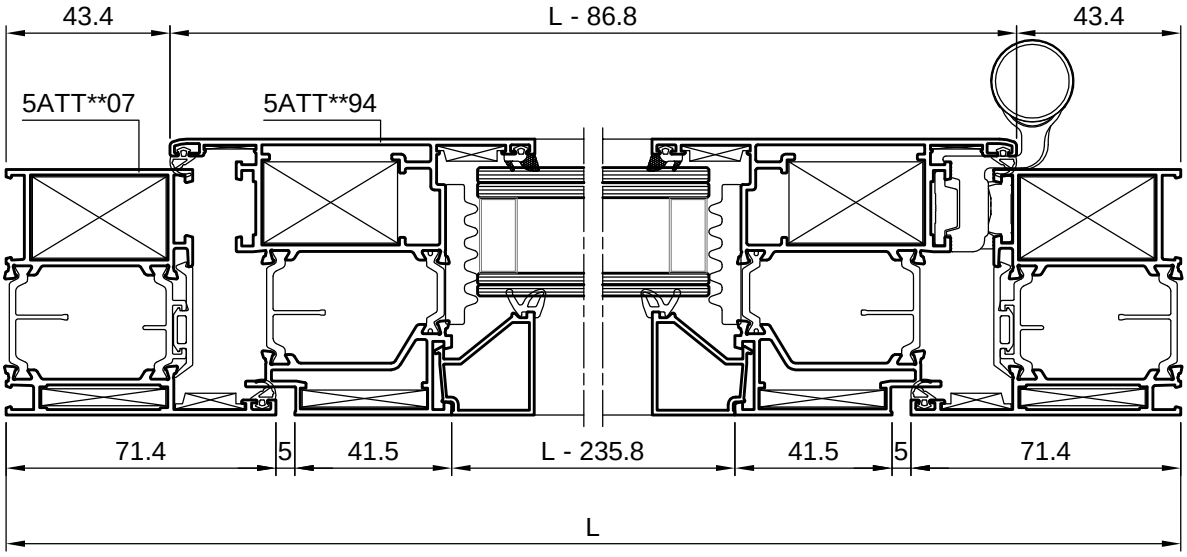

Porte 65 Atlas - 74 Magnum

GUARNIZIONI

CODICE 65 Atlas	CODICE 74 Magnum	DESCRIZIONE	PEZZI	TAGLIO
IS916203	IS916203	Guarnizione di battuta	1	2L+4H
IS916220	IS917792	Guarnizione di finitura telai	1	L+2H
IS40691	IS40691	Guarnizione vetro esterna	1	2L+2H
ISEM00**	ISEM00**	Guarnizione vetro interna	1	2L+2H
TRDU5357	TRDU5357	Guarnizione soglia	1	L
IZ3143AD	IZ3143AD	Sottovetro isolante	1	2L+2H

DISTINTA VETRI

DESCRIZIONE	PEZZI	VETRO
Parte apribile	1	(L - 250) x (H - 214)

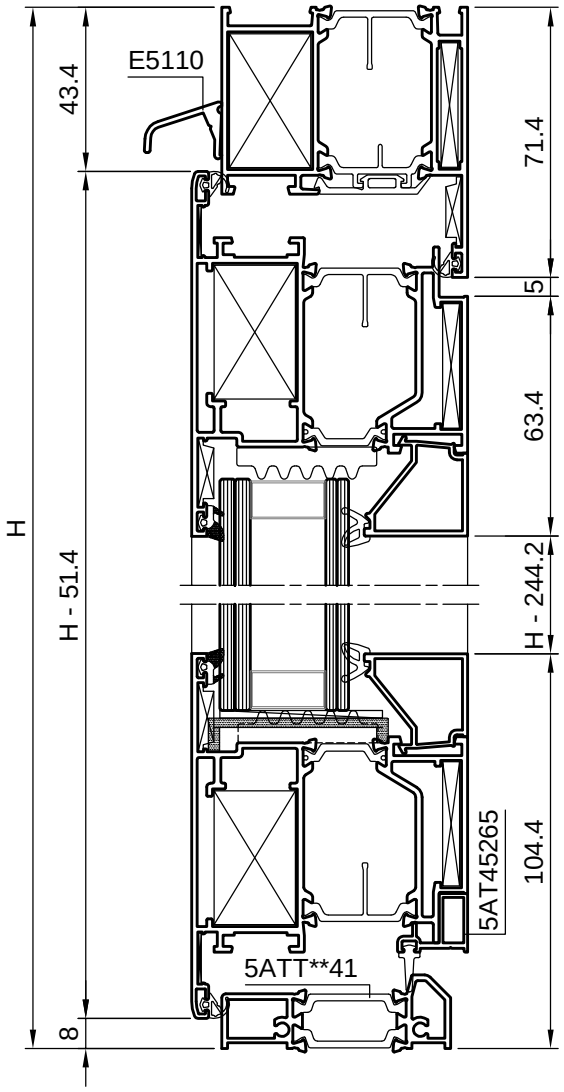

65 Atlas - 74 Magnum

Porte

PORTA 2 ANTE
APERTURA ESTERNA

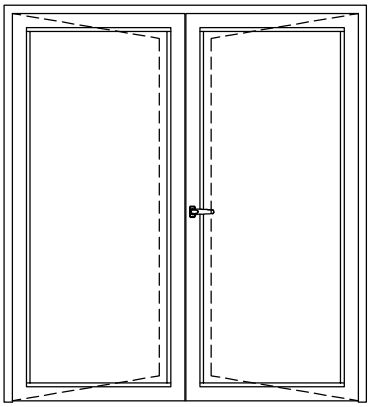

PROFILATI

CODICE 65 Atlas	CODICE 74 Magnum	DESCRIZIONE	PEZZI	TAGLIO
5ATT6507	5ATT7407	Montante telaio	2	H
5ATT6507	5ATT7407	Traverso superiore telaio	1	L
5AT45268	5AT45268	Soglia	1	L-98.8
5ATT6528	5ATT7428	Montante anta	4	H-51.4
5ATT6528	5ATT7428	Traverso anta	4	L/2-45.9
5ATT6525	5ATT7425	Riporto centrale	1	H-117.4
5AT45277	5AT45277	Riporto inferiore	2	L/2-116.5
5AT45277	5AT45277	Riporto inferiore	1	L/2-50.5
E5110	E5110	Gocciolatoio superiore	1	L
HE-***	HE-***	Montante fermavetro	4	H-244.2
HE-***	HE-***	Traverso fermavetro	4	L/2-194.9

ACCESSORI

CODICE 65 Atlas	CODICE 74 Magnum	DESCRIZIONE	PEZZI
LM5048	LM5048	Squadretta ad avvitare 36x22mm	10
VILM5x14	VILM5x14	Vite sagomata per LM5048	20
EK12028	EK12028	Squadretta estrusa a spinare 4,9x33,5mm	10
LM0090	LM0090	Spina con manico Ø 3x10mm	20
LM2019	LM2019	Squadretta allineamento esterna 4,1x15,8mm	10
SA0135	SA0135	Squadretta allineamento interna 13,5x1mm	8
EKTAP73P	EKTAP82P	Coppia tappi riporto centrale	1
PE45265	PE45265	Coppia tappi per 5AT45277	1
PR600.01	PR600.01	Pressore Rapid-Block	vedi lavorazioni
FRMCES285	FRMCES285	Tassello appoggio vetro	vedi lavorazioni

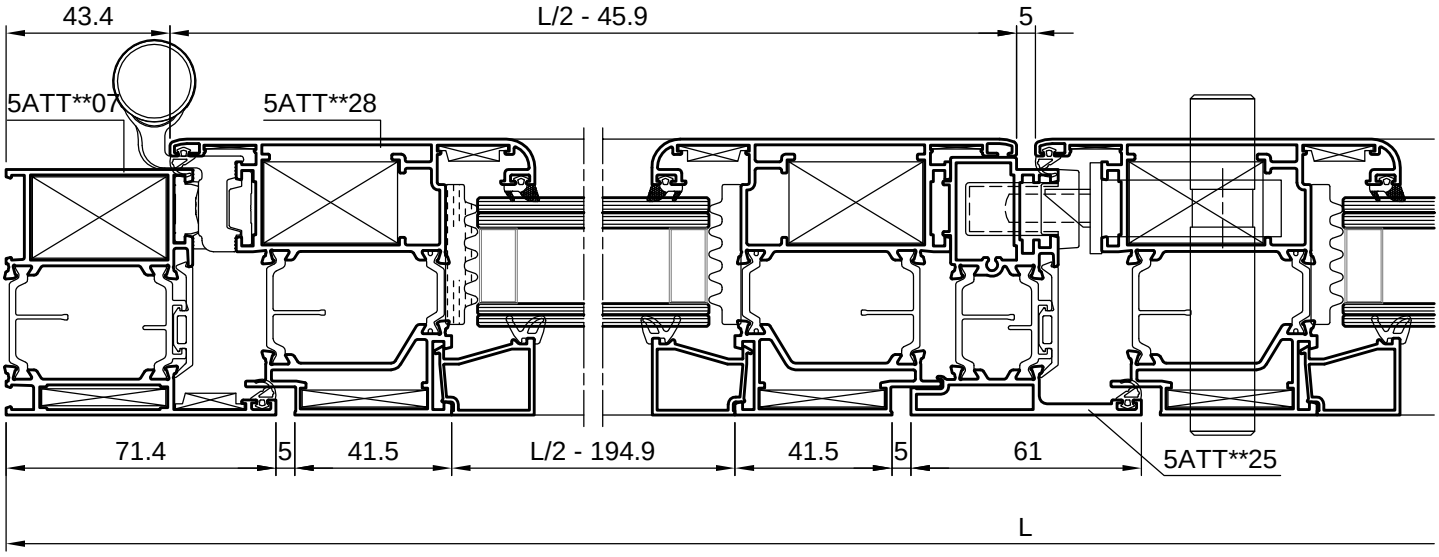

Porte 65 Atlas - 74 Magnum

GUARNIZIONI

CODICE 65 Atlas	CODICE 74 Magnum	DESCRIZIONE	PEZZI	TAGLIO
IS916203	IS916203	Guarnizione di battuta	1	2L+6H
IS916220	IS917792	Guarnizione di finitura telai	1	L+2H
IS40691	IS40691	Guarnizione vetro esterna	1	2L+4H
ISEM00**	ISEM00**	Guarnizione vetro interna	1	2L+4H
TRDU5357	TRDU5357	Guarnizione soglia	1	L
IZ3143AD	IZ3143AD	Sottovetro isolante	1	2L+4H

DISTINTA VETRI

DESCRIZIONE	PEZZI	VETRO
Parte apribile	2	(L/2 - 209) x (H - 214)

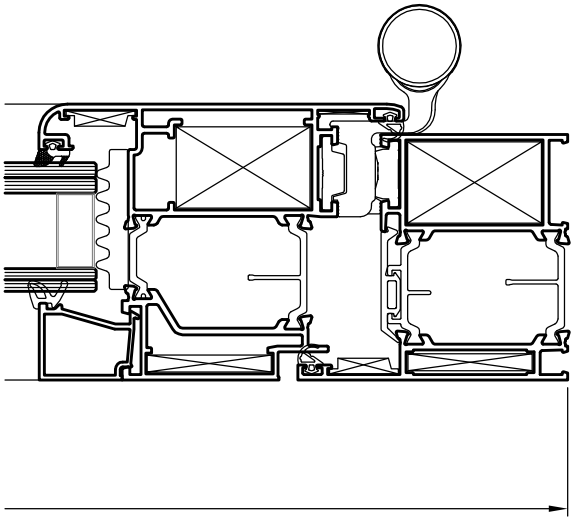

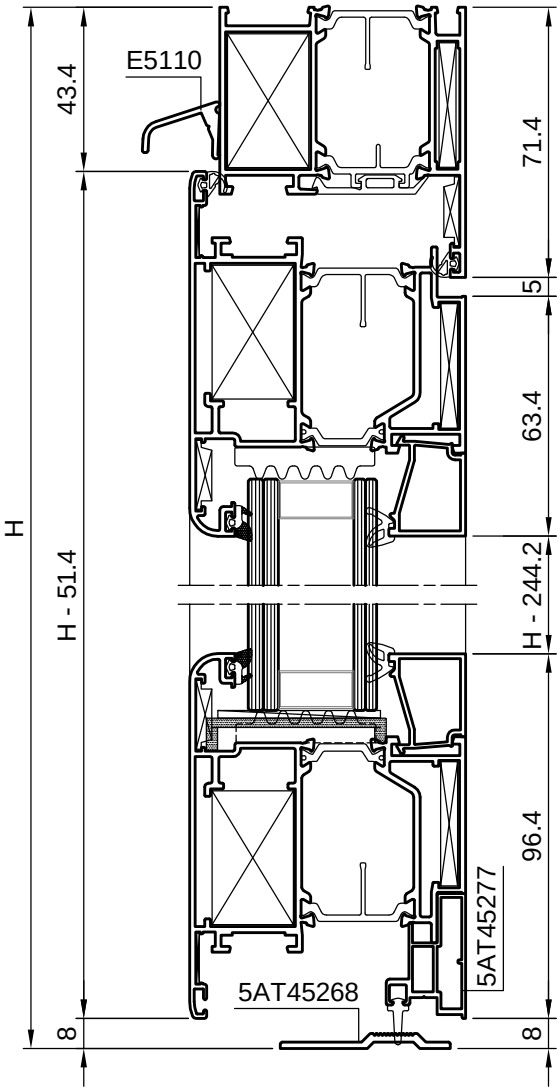

65 Atlas - 74 Magnum

Porte

PORTA 1 ANTA
APERTURA INTERNA
SOPRALUCE FISSO

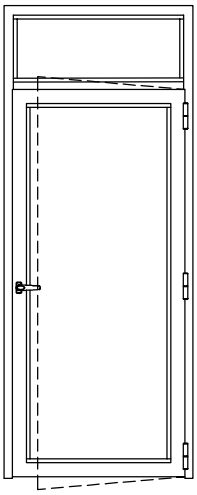

PROFILATI

CODICE 65 Atlas	CODICE 74 Magnum	DESCRIZIONE	PEZZI	TAGLIO
5ATT6507	5ATT7407	Montante telaio	2	H
5ATT6507	5ATT7407	Traverso superiore telaio	1	L
5AT45268	5AT45268	Soglia	1	L-98.8
5ATT6529	5ATT7429	Montante anta	2	Hp+20
5ATT6529	5ATT7429	Traverso anta	2	L-86.8
5AT45277	5AT45277	Riporto inferiore	1	L-157.4
5ATT6532	5ATT7432	Traverso	1	L-89.8
HE-***	HE-***	Montante fermavetro	2	Hp -172.8
HE-***	HE-***	Traverso fermavetro	2	L-235.8
HE-***	HE-***	Montante fermavetro	2	Hs -161.2
HE-***	HE-***	Traverso fermavetro	2	L-98.8

ACCESSORI

CODICE 65 Atlas	CODICE 74 Magnum	DESCRIZIONE	PEZZI
LM5048	LM5048	Squadretta ad avvitare 36x22mm	6
VILM5x14	VILM5x14	Vite sagomata per LM5048	12
EK12028	EK12028	Squadretta estrusa a spinare 4,9x33,5mm	6
LM0090	LM0090	Spina con manico Ø 3x10mm	16
LM2019	LM2019	Squadretta allineamento esterna 4,1x15,8mm	6
SA0135	SA0135	Squadretta allineamento interna 13,5x1mm	4
EK13019	EK13019	Cavallotto esterno 5,9x32,6mm	2
EK14050	EK14050	Cavallotto interno 17,2x32,5mm	2
PE45265	PE45265	Coppia tappi per 5AT45277	1
PR600.01	PR600.01	Pressore Rapid-Block	vedi lavorazioni
FRMCES285	FRMCES285	Tassello appoggio vetro	vedi lavorazioni

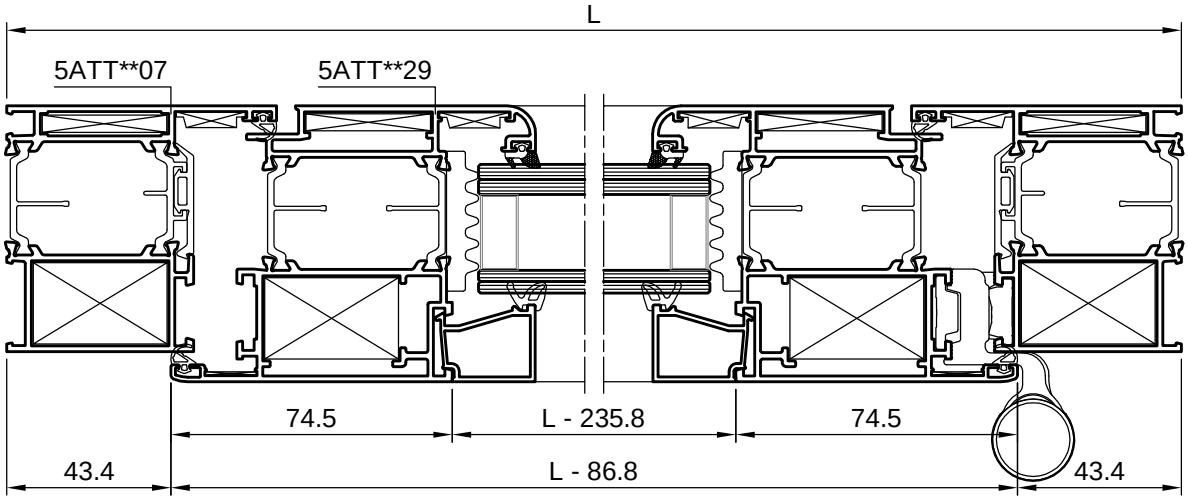

Porte 65 Atlas - 74 Magnum

GUARNIZIONI

CODICE 65 Atlas	CODICE 74 Magnum	DESCRIZIONE	PEZZI	TAGLIO
IS916203	IS916203	Guarnizione di battuta	1	2L+4Hp
IS916220	IS917792	Guarnizione di finitura telai	1	L+2Hp
IS40691	IS40691	Guarnizione vetro esterna	1	4L+2H
ISEM00**	ISEM00**	Guarnizione vetro interna	1	4L+2H
TRDU5357	TRDU5357	Guarnizione soglia	1	L
IZ3143AD	IZ3143AD	Sottovetro isolante	1	4L+2H

DISTINTA VETRI

DESCRIZIONE	PEZZI	VETRO
Parte apribile	1	(L - 250) x (Hp - 143)
Parte fissa	1	(L - 113) x (Hs - 131)

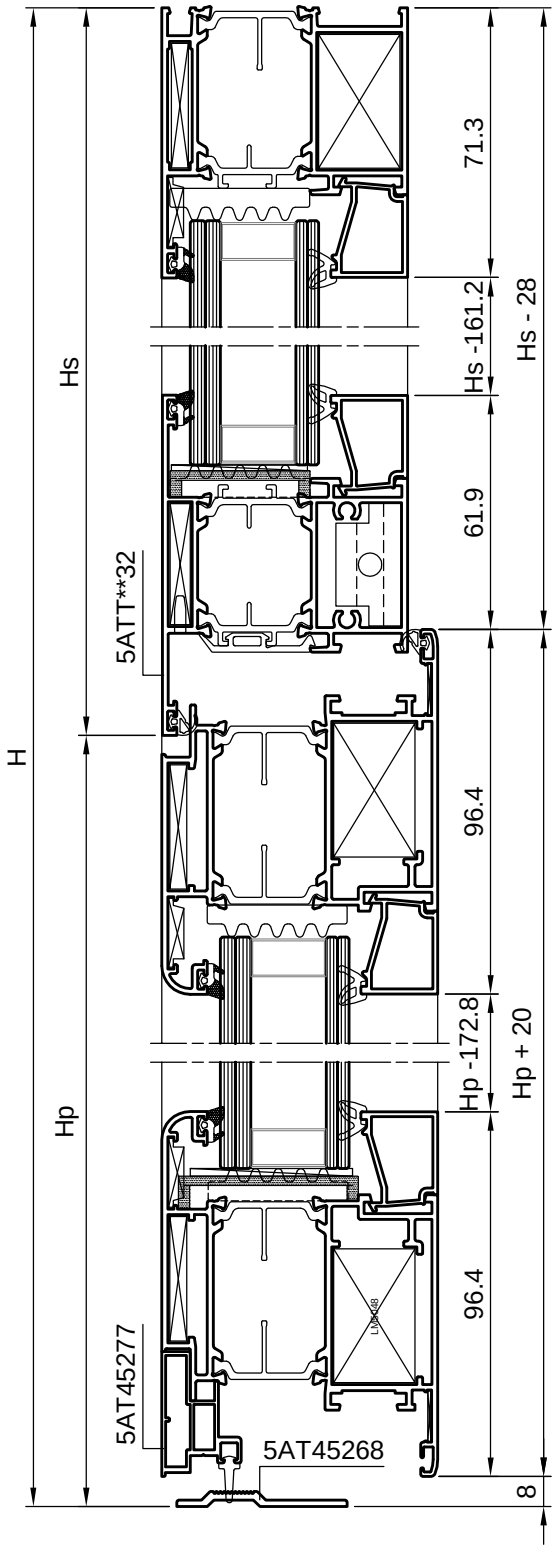

65 Atlas - 74 Magnum

Porte

PORTA 1 ANTA
APERTURA INTERNA
SOPRALUCE FISSO

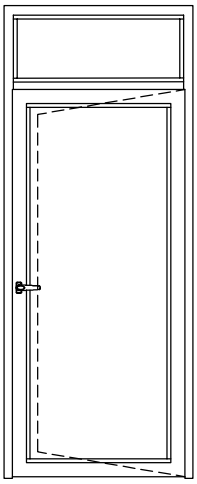

PROFILATI

CODICE 65 Atlas	CODICE 74 Magnum	DESCRIZIONE	PEZZI	TAGLIO
5ATT6507	5ATT7407	Montante telaio	2	H
5ATT6507	5ATT7407	Traverso superiore telaio	1	L
5AT45268	5AT45268	Soglia	1	L-98.8
5ATT6528	5ATT7428	Montante anta	2	Hp-8
5ATT6528	5ATT7428	Traverso anta	2	L-86.8
5AT45277	5AT45277	Riporto inferiore	1	L-157.4
5ATT6532	5ATT7432	Traverso	1	L-89.8
5ATT6508	5ATT7408	Montante Inversione di battuta	2	Hs-89.4
5ATT6508	5ATT7408	Traverso Inversione di battuta	2	L-98.8
E5110	E5110	Gocciolatoio superiore	1	L
HE-***	HE-***	Montante fermavetro	2	Hp-200.8
HE-***	HE-***	Traverso fermavetro	2	L-235.8
HE-***	HE-***	Montante fermavetro	2	Hs-191.2
HE-***	HE-***	Traverso fermavetro	2	L-156.8

ACCESSORI

CODICE 65 Atlas	CODICE 74 Magnum	DESCRIZIONE	PEZZI
LM5048	LM5048	Squadretta ad avvitare 36x22mm	6
VILM5x14	VILM5x14	Vite sagomata per LM5048	20
EK12028	EK12028	Squadretta estrusa a spinare 4,9x33,5mm	6
LM0090	LM0090	Spina con manico Ø 3x10mm	24
LM2019	LM2019	Squadretta allineamento esterna 4,1x15,8mm	6
SA0135	SA0135	Squadretta allineamento interna 13,5x1mm	4
LM5047	LM5047	Squadretta ad avvitare 14.6x22mm	4
EK12027	EK12027	Squadretta estrusa a spinare 4,9x12,2mm	4
EK13019	EK13019	Cavallotto esterno 5,9x32,6mm	2
EK14050	EK14050	Cavallotto interno 17,2x32,5mm	2
PE45265	PE45265	Coppia tappi per 5AT45277	1
PR600.01	PR600.01	Pressore Rapid-Block	vedi lavorazioni
FRMCES285	FRMCES285	Tassello appoggio vetro	vedi lavorazioni

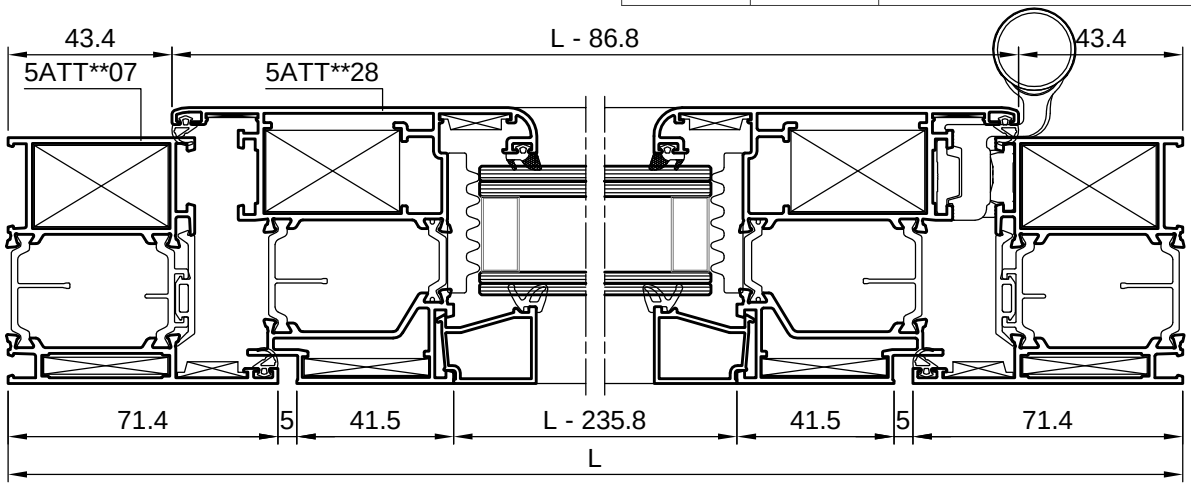

Porte 65 Atlas - 74 Magnum

GUARNIZIONI

CODICE 65 Atlas	CODICE 74 Magnum	DESCRIZIONE	PEZZI	TAGLIO
IS916203	IS916203	Guarnizione di battuta	1	2L+4Hp
IS916220	IS917792	Guarnizione di finitura telai	1	L+2Hp
IS40691	IS40691	Guarnizione vetro esterna	1	4L+2H
ISEM00**	ISEM00**	Guarnizione vetro interna	1	4L+2H
TRDU5357	TRDU5357	Guarnizione soglia	1	L
IZ3143AD	IZ3143AD	Sottovetro isolante	1	4L+2H

DISTINTA VETRI

DESCRIZIONE	PEZZI	VETRO
Parte apribile	1	(L - 250) x (Hp - 171)
Parte fissa	1	(L - 174) x (Hs - 165)

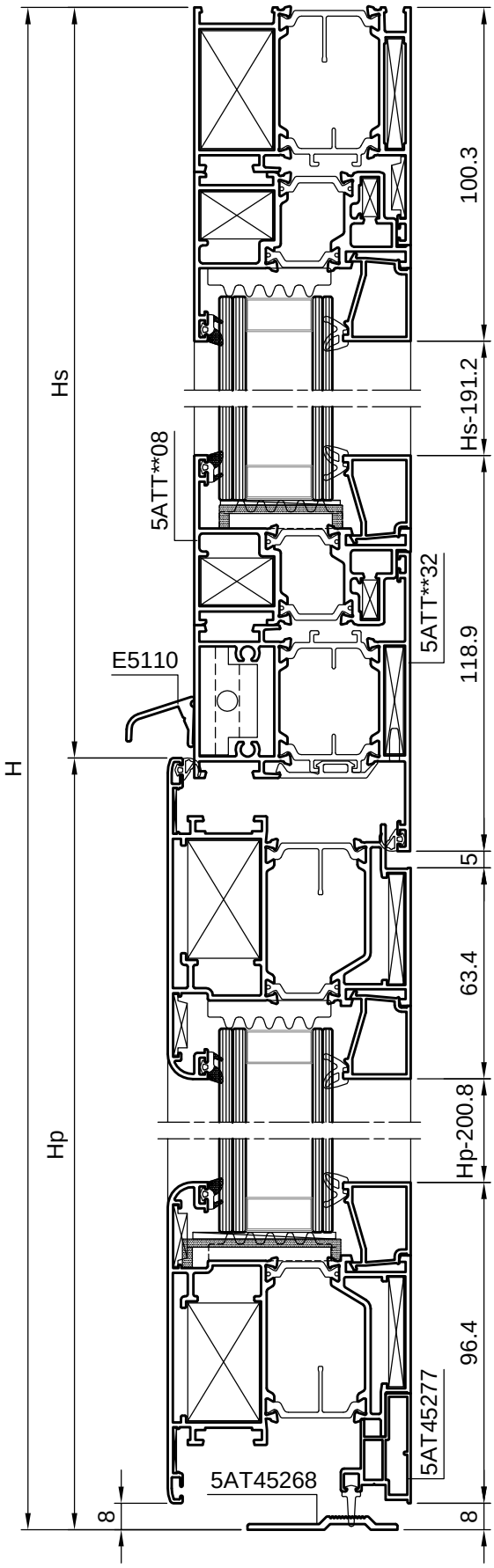

65 Atlas - 74 Magnum

Porte

PORTA 1 ANTA
APERTURA A VENTOLA

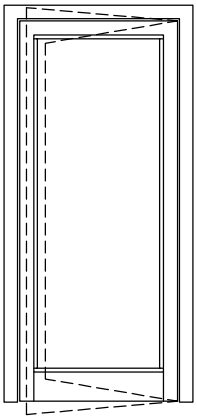

PROFILATI

CODICE 65 Atlas	CODICE 74 Magnum	DESCRIZIONE	PEZZI	TAGLIO
5ATT6507	5ATT7407	Montante telaio	2	H
5ATT6507	5ATT7407	Traverso superiore telaio	1	L
5AT45268	5AT45268	Soglia	1	L-98.8
5ATT6529	5ATT7429	Montante anta	2	H-99.8
5ATT6529	5ATT7429	Traverso anta	1	L-162.8
5ATT6546	5ATT7446	Montante riporto su telaio	2	H-38.4
5ATT6546	5ATT7446	Traverso riporto su telaio	1	L-76.8
5ATT6546	5ATT7446	Montante riporto su anta	2	H-99.8
5ATT6546	5ATT7446	Traverso riporto su anta	1	L-162.8
5ATT6534	5ATT7434	Zoccolo	1	L-302.8
5ATT6543	5ATT7443	Sottozoccolo	1	L-162.8
HE-***	HE-***	Montante fermavetro	2	H-354.1
HE-***	HE-***	Traverso fermavetro	2	L-311.8

ACCESSORI

CODICE 65 Atlas	CODICE 74 Magnum	DESCRIZIONE	PEZZI
LM5048	LM5048	Squadretta ad avvitare 36x22mm	4
VILM5x14	VILM5x14	Vite sagomata per LM5048	8
EK12028	EK12028	Squadretta estrusa a spinare 4,9x33,5mm	4
EK12027	EK12027	Squadretta estrusa a spinare 4,9x12,2mm	8
LM0090	LM0090	Spina con manico Ø 3x10mm	28
LM2019	LM2019	Squadretta allineamento esterna 4,1x15,8mm	2
SA0135	SA0135	Squadretta allineamento interna 13,5x1mm	2
EK13019	EK13019	Cavallotto esterno 5,9x32,6mm	4
EK14050	EK14050	Cavallotto interno 17,2x32,5mm	4
PR600.01	PR600.01	Pressore Rapid-Block	vedi lavorazioni
FRMCES285	FRMCES285	Tassello appoggio vetro	vedi lavorazioni

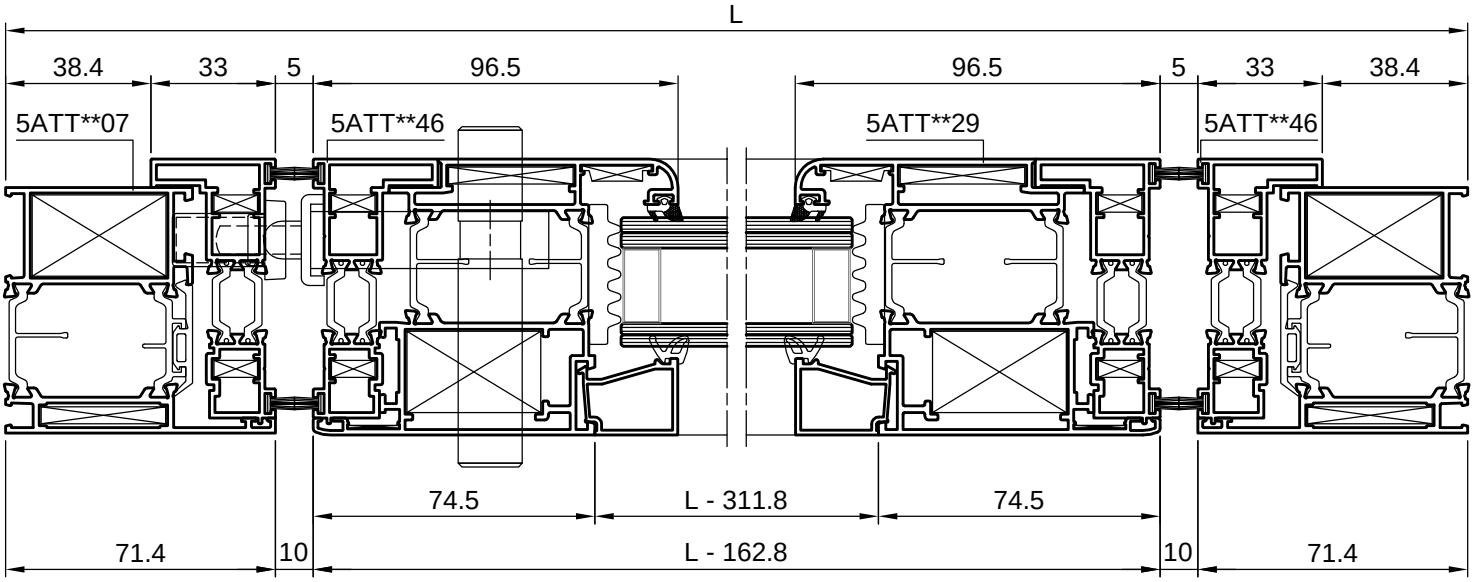

Porte 65 Atlas - 74 Magnum

GUARNIZIONI

CODICE 65 Atlas	CODICE 74 Magnum	DESCRIZIONE	PEZZI	TAGLIO
SC48X500	SC48X500	Spazzolino	1	4L+8H
IS916220	IS917792	Guarnizione di finitura telai	1	L+2H
IS40691	IS40691	Guarnizione vetro esterna	1	2L+2H
ISEM00**	ISEM00**	Guarnizione vetro interna	1	2L+2H
DG115	DG115	Spazzolino soglia	1	2L
IZ3143AD	IZ3143AD	Sottovetro isolante	1	2L+2H

DISTINTA VETRI

DESCRIZIONE	PEZZI	VETRO
Parte apribile	1	(L - 250) x (H - 324)

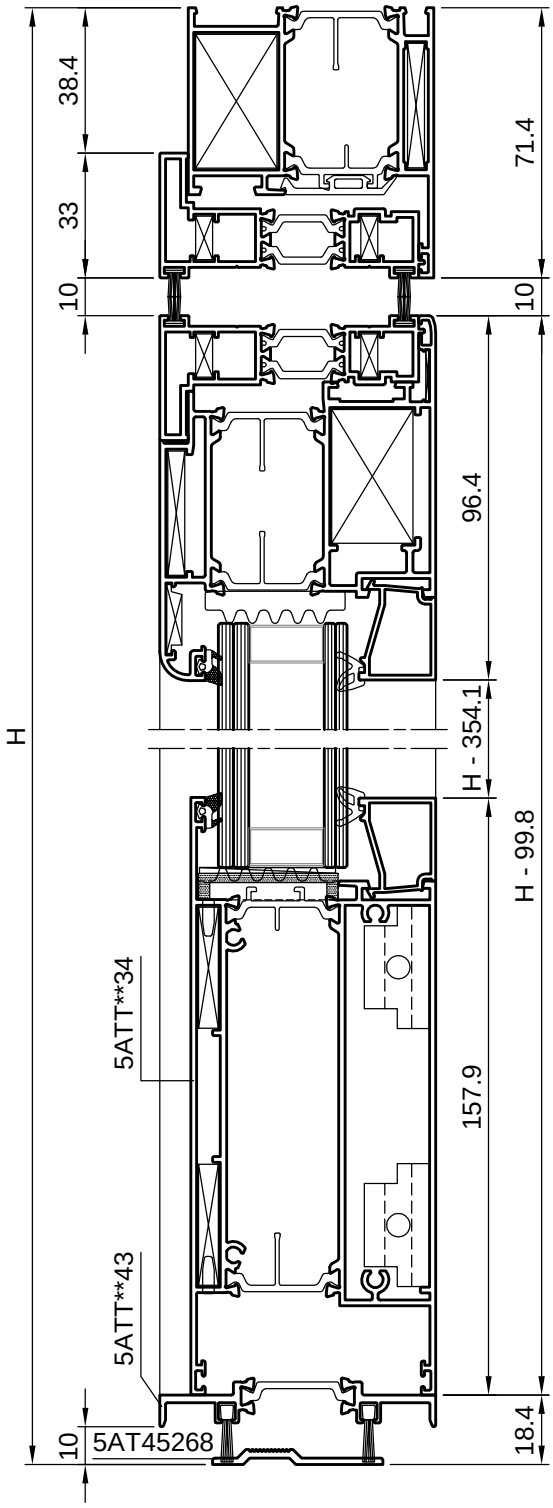

65 Atlas - 74 Magnum Porte complanari

PORTA 1 ANTA
APERTURA INTERNA

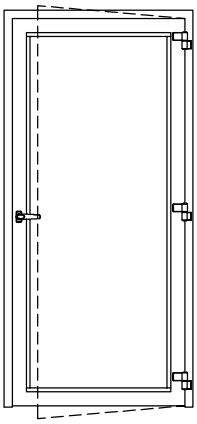

PROFILATI

CODICE 65 Atlas	CODICE 74 Magnum	DESCRIZIONE	PEZZI	TAGLIO
5ATT6507	5ATT7407	Montante telaio	2	H
5ATT6507	5ATT7407	Traverso superiore telaio	1	L
5AT45268	5AT45268	Soglia	1	L-98.8
5ATT6591	5ATT7491	Montante anta	2	H-61.4
5ATT6591	5ATT7491	Traverso anta	2	L-110.8
5HE45092	5HE45092	Montante battuta riportata	2	H-44.5
5HE45092	5HE45092	Traverso battuta riportata	1	L-89
5AT45265	5AT45265	Riporto inferiore	2	L-133
HE-***	HE-***	Montante fermavetro	2	H-241.2
HE-***	HE-***	Traverso fermavetro	2	L-246.8

ACCESSORI

CODICE 65 Atlas	CODICE 74 Magnum	DESCRIZIONE	PEZZI
LM5048	LM5048	Squadretta ad avvitare 36x22mm	6
VILM5x14	VILM5x14	Vite sagomata per LM5048	12
EK12028	EK12028	Squadretta estrusa a spinare 4,9x33,5mm	6
LM0090	LM0090	Spina con manico Ø 3x10mm	12
LM2019	LM2019	Squadretta allineamento esterna 4,1x15,8mm	6
SA0135	SA0135	Squadretta allineamento interna 13,5x1mm	4
PE45265	PE45265	Coppia tappi per 5AT45265	2
PR600.01	PR600.01	Pressore Rapid-Block	vedi lavorazioni
FRMCES285	FRMCES285	Tassello appoggio vetro	vedi lavorazioni

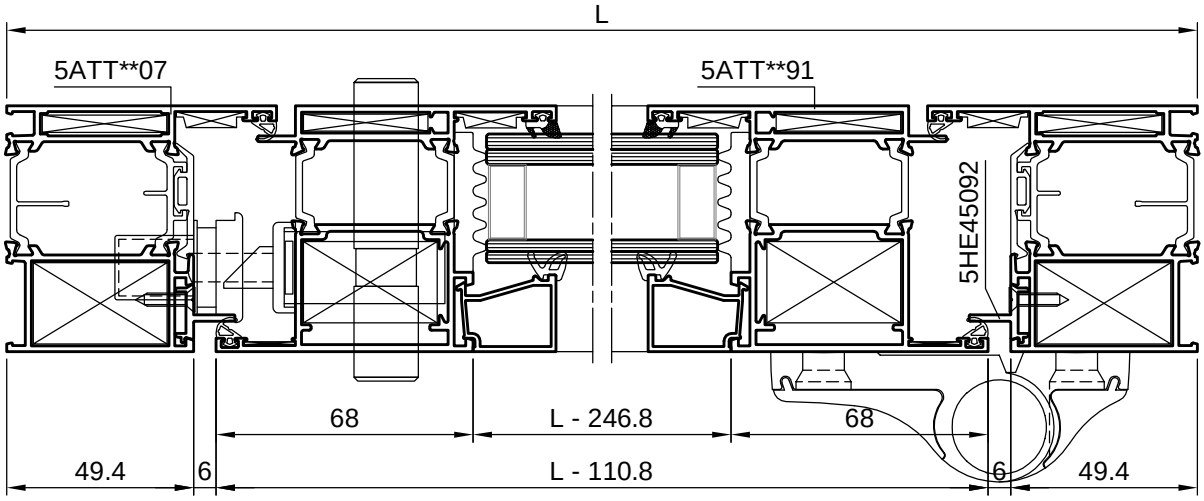

Porte complanari 65 Atlas - 74 Magnum

GUARNIZIONI

CODICE 65 Atlas	CODICE 74 Magnum	DESCRIZIONE	PEZZI	TAGLIO
IS916203	IS916203	Guarnizione di battuta	1	2L+4H
IS916220	IS917792	Guarnizione di finitura telai	1	L+2H
IS40691	IS40691	Guarnizione vetro esterna	1	2L+2H
ISEM00**	ISEM00**	Guarnizione vetro interna	1	2L+2H
TRDU5357	TRDU5357	Guarnizione soglia	1	2L
IZ3143AD	IZ3143AD	Sottovetro isolante	1	3L+2H

DISTINTA VETRI

DESCRIZIONE	PEZZI	VETRO
Parte apribile	1	(L - 254) x (H - 208)

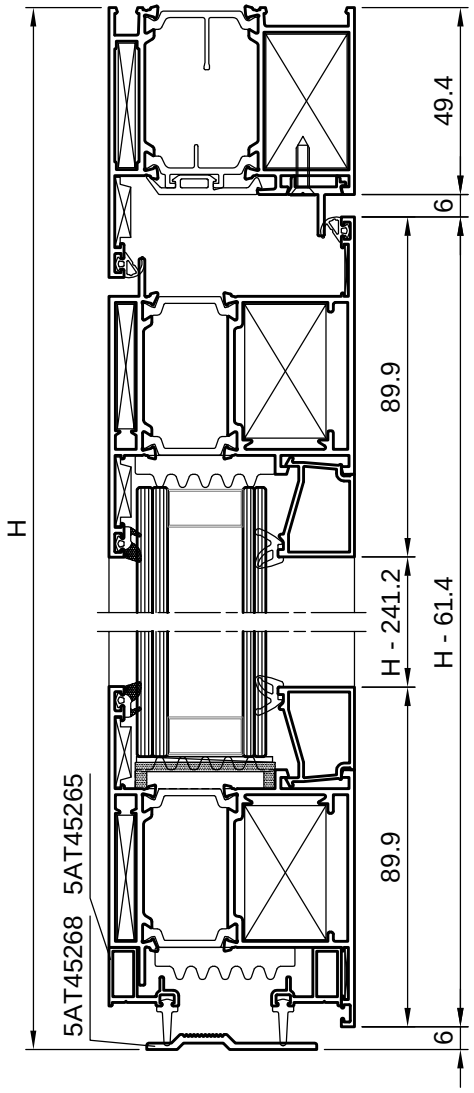

65 Atlas - 74 Magnum Porte complanari

PORTA 2 ANTE
APERTURA INTERNA

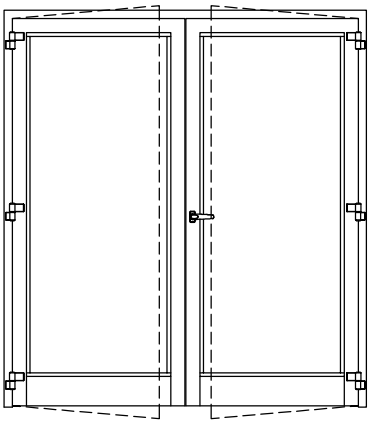

PROFILATI

CODICE 65 Atlas	CODICE 74 Magnum	DESCRIZIONE	PEZZI	TAGLIO
5ATT6507	5ATT7407	Montante telaio	2	H
5ATT6507	5ATT7407	Traverso superiore telaio	1	L
5AT45268	5AT45268	Soglia	1	L-98.8
5ATT6591	5ATT7491	Montante anta Z	3	H-73.8
5ATT6592	5ATT7492	Montante anta T	1	H-73.8
5ATT6591	5ATT7491	Traverso anta Z	2	L/2-47.4
5HE45092	5HE45092	Montante battuta riportata	2	H-44.5
5HE45092	5HE45092	Traverso battuta riportata	1	L-89
5ATT6534	5ATT7434	Zoccolo	2	L/2-174.4
5ATT6543	5ATT7443	Sottozoccolo	2	L/2-47.4
HE-***	HE-***	Montante fermavetro	4	H-321.6
HE-***	HE-***	Traverso fermavetro	4	L/2-183.4

ACCESSORI

CODICE 65 Atlas	CODICE 74 Magnum	DESCRIZIONE	PEZZI
LM5048	LM5048	Squadretta ad avvitare 36x22mm	6
VILM5x14	VILM5x14	Vite sagomata per LM5048	12
EK12028	EK12028	Squadretta estrusa a spinare 4,9x33,5mm	6
LM0090	LM0090	Spina con manico Ø 3x10mm	20
LM2019	LM2019	Squadretta allineamento esterna 4,1x15,8mm	6
SA0135	SA0135	Squadretta allineamento interna 13,5x1mm	6
EK13019	EK13019	Cavallotto esterno 5,9x32,6mm	8
EK14050	EK14050	Cavallotto interno 17,2x32,5mm	8
EKTAP45	EKTAP45	Coppia tappi giunzione T-Z	2
PR600.01	PR600.01	Pressore Rapid-Block	vedi lavorazioni
FRMCES285	FRMCES285	Tassello appoggio vetro	vedi lavorazioni

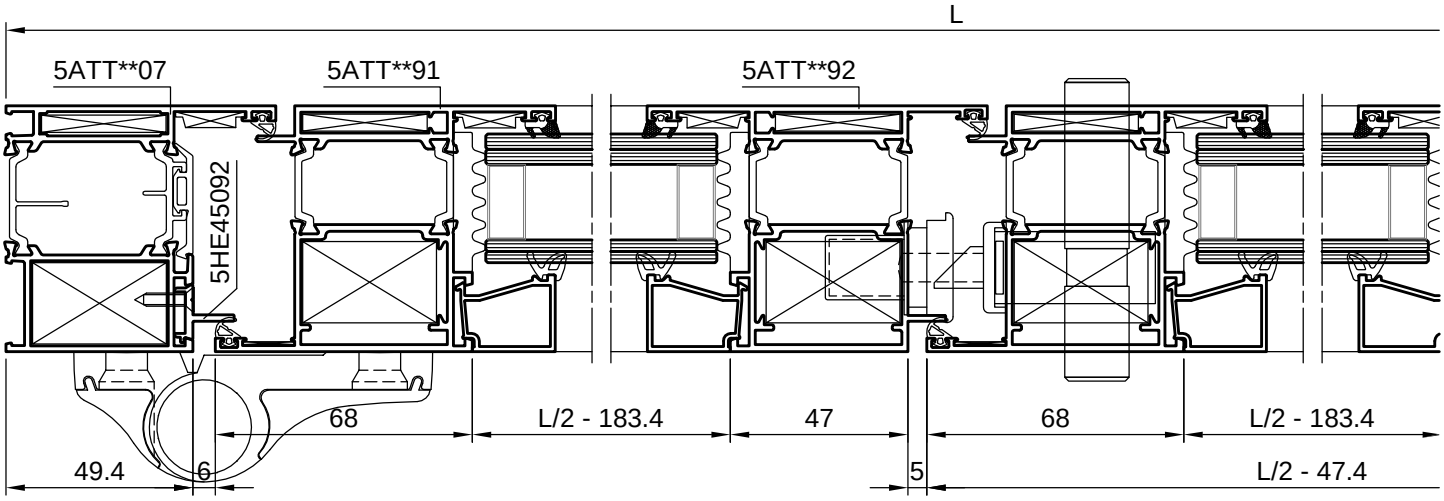

Porte complanari 65 Atlas - 74 Magnum

GUARNIZIONI

CODICE 65 Atlas	CODICE 74 Magnum	DESCRIZIONE	PEZZI	TAGLIO
IS916203	IS916203	Guarnizione di battuta	1	2L+6H
IS916220	IS917792	Guarnizione di finitura telai	1	L+2H
IS40691	IS40691	Guarnizione vetro esterna	1	2L+4H
ISEM00**	ISEM00**	Guarnizione vetro interna	1	2L+4H
DG115	DG115	Spazzolino soglia	1	2L
IZ3143AD	IZ3143AD	Sottovetro isolante	1	2L+4H

DISTINTA VETRI

DESCRIZIONE	PEZZI	VETRO
Parte apribile	2	(L/2 - 192) x (H - 288)

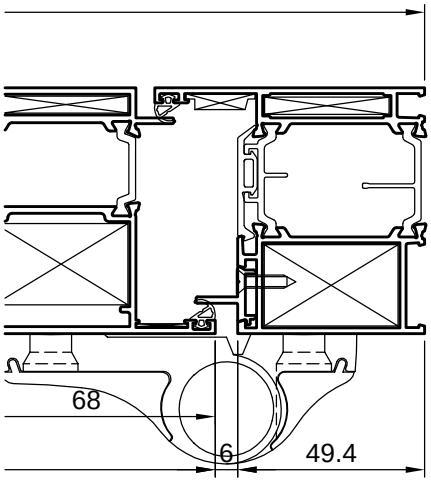

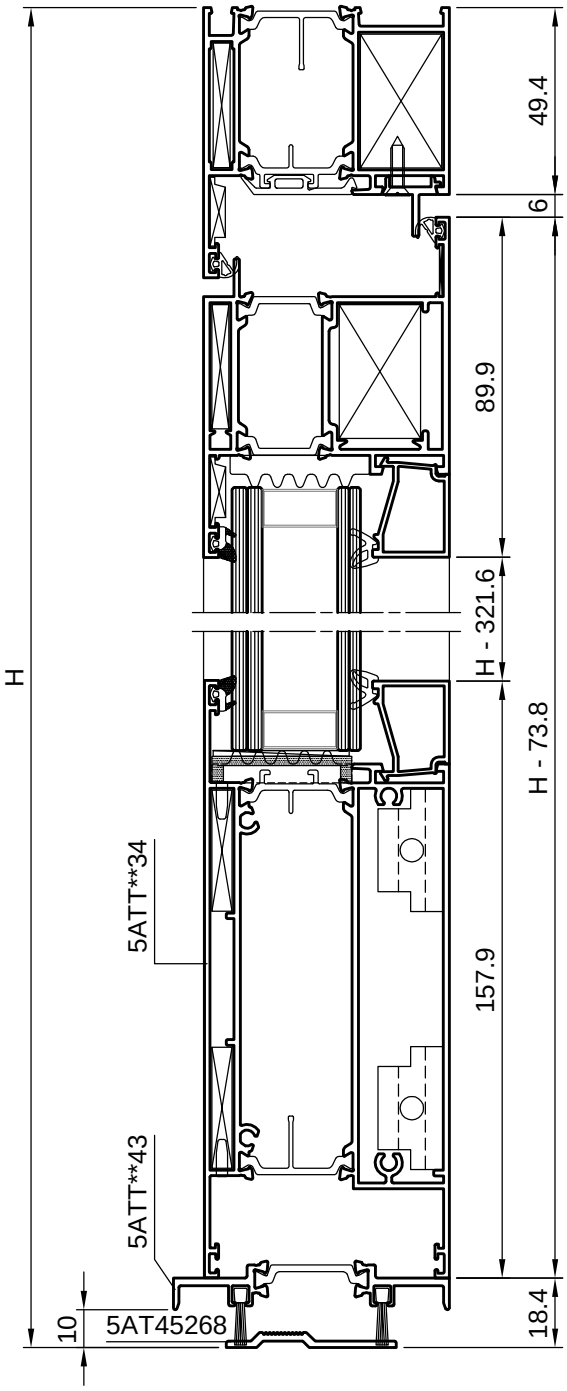

65 Atlas - 74 Magnum Porte complanari

PORTA 1 ANTA
APERTURA ESTERNA

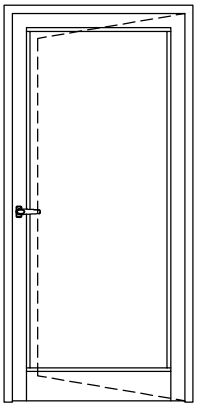

PROFILATI

CODICE 65 Atlas	CODICE 74 Magnum	DESCRIZIONE	PEZZI	TAGLIO
5ATT6507	5ATT7407	Montante telaio	2	H
5ATT6507	5ATT7407	Traverso superiore telaio	1	L
5AT45268	5AT45268	Soglia	1	L-98.8
5ATT6592	5ATT7492	Montante anta	2	H-73.8
5ATT6592	5ATT7492	Traverso anta	1	L-110.8
5HE45092	5HE45092	Montante battuta riportata	2	H-44.5
5HE45092	5HE45092	Traverso battuta riportata	1	L-89
5ATT6534	5ATT7434	Zoccolo	1	L-237.8
5ATT6543	5ATT7443	Sottozoccolo	1	L-110.8
E5110	E5110	Gocciolatoio superiore	1	L
HE-***	HE-***	Montante fermavetro	2	H-321.6
HE-***	HE-***	Traverso fermavetro	2	L-246.8

ACCESSORI

CODICE 65 Atlas	CODICE 74 Magnum	DESCRIZIONE	PEZZI
LM5048	LM5048	Squadretta ad avvitare 36x22mm	4
VILM5x14	VILM5x14	Vite sagomata per LM5048	8
EK12028	EK12028	Squadretta estrusa a spinare 4,9x33,5mm	4
LM0090	LM0090	Spina con manico Ø 3x10mm	12
LM2019	LM2019	Squadretta allineamento esterna 4,1x15,8mm	4
SA0135	SA0135	Squadretta allineamento interna 13,5x1mm	2
EK13019	EK13019	Cavallotto esterno 5,9x32,6mm	4
EK14050	EK14050	Cavallotto interno 17,2x32,5mm	4
PR600.01	PR600.01	Pressore Rapid-Block	vedi lavorazioni
FRMCES285	FRMCES285	Tassello appoggio vetro	vedi lavorazioni

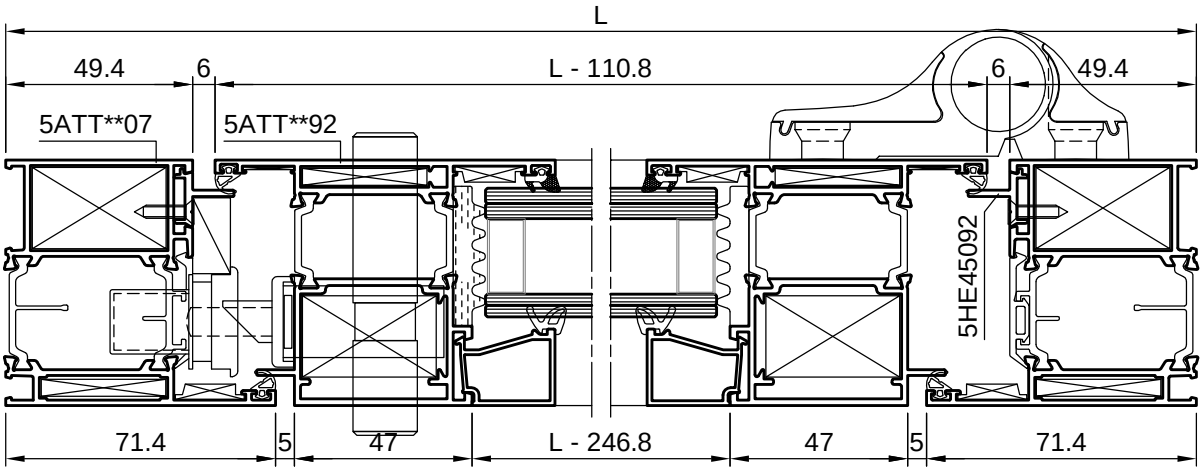

Porte complanari 65 Atlas - 74 Magnum

GUARNIZIONI

CODICE 65 Atlas	CODICE 74 Magnum	DESCRIZIONE	PEZZI	TAGLIO
IS916203	IS916203	Guarnizione di battuta	1	2L+4H
IS916220	IS917792	Guarnizione di finitura telai	1	L+2H
IS40691	IS40691	Guarnizione vetro esterna	1	2L+2H
ISEM00**	ISEM00**	Guarnizione vetro interna	1	2L+2H
DG115	DG115	Spazzolino soglia	1	2L
IZ3143AD	IZ3143AD	Sottovetro isolante	1	2L+2H

DISTINTA VETRI

DESCRIZIONE	PEZZI	VETRO
Parte apribile	2	(L - 254) x (H - 288)

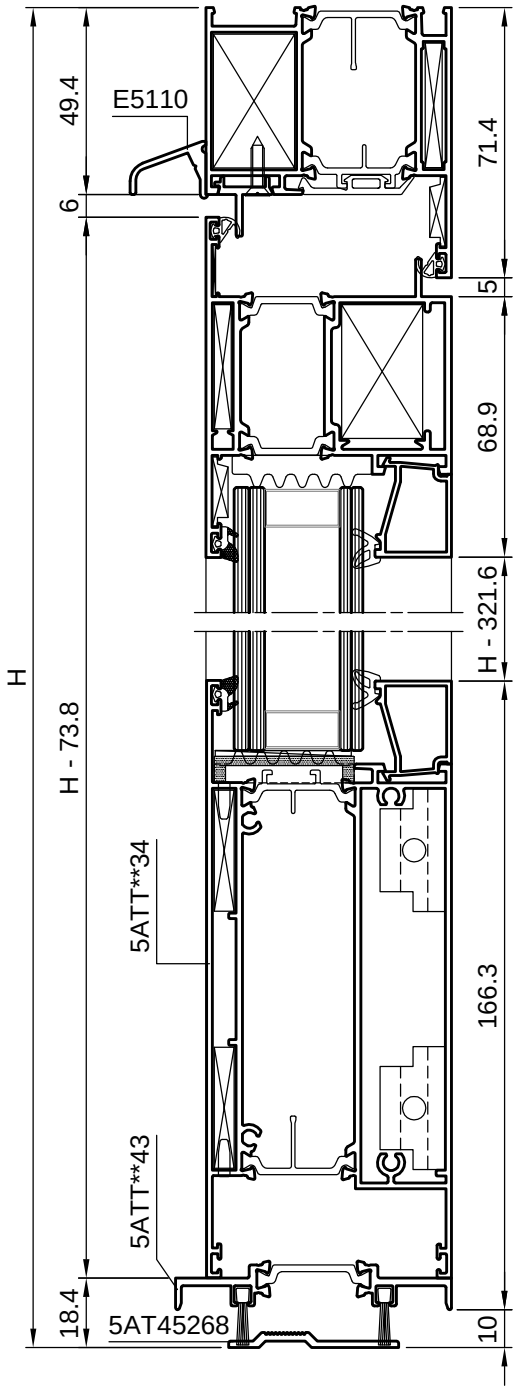

65 Atlas - 74 Magnum Porte complanari

PORTA 2 ANTE
APERTURA ESTERNA

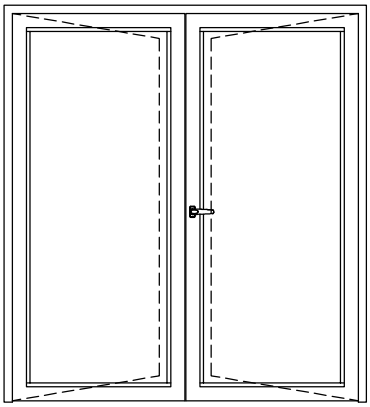

PROFILATI

CODICE 65 Atlas	CODICE 74 Magnum	DESCRIZIONE	PEZZI	TAGLIO
5ATT6507	5ATT7407	Montante telaio	2	H
5ATT6507	5ATT7407	Traverso superiore telaio	1	L
5AT45268	5AT45268	Soglia	1	L-98.8
5ATT6592	5ATT7492	Montante anta T	3	H-61.4
5ATT6591	5ATT7491	Montante anta Z	1	H-61.4
5ATT6592	5ATT7492	Traverso anta T	4	L/2-47.4
5HE45092	5HE45092	Montante battuta riportata	2	H-44.5
5HE45092	5HE45092	Traverso battuta riportata	1	L-89
5AT45265	5AT45265	Riporto inferiore	1	L/2-69.4
E5110	E5110	Gocciolatoio superiore	1	L
HE-***	HE-***	Montante fermavetro	4	H-241.2
HE-***	HE-***	Traverso fermavetro	4	L/2-183.4

ACCESSORI

CODICE 65 Atlas	CODICE 74 Magnum	DESCRIZIONE	PEZZI
LM5048	LM5048	Squadretta ad avvitare 36x22mm	10
VILM5x14	VILM5x14	Vite sagomata per LM5048	20
EK12028	EK12028	Squadretta estrusa a spinare 4,9x33,5mm	10
LM0090	LM0090	Spina con manico Ø 3x10mm	20
LM2019	LM2019	Squadretta allineamento esterna 4,1x15,8mm	10
SA0135	SA0135	Squadretta allineamento interna 13,5x1mm	6
EKTAP45	EKTAP45	Coppia tappi giunzione T-Z	2
PE45265	PE45265	Coppia tappi per 5AT45265	4
PR600.01	PR600.01	Pressore Rapid-Block	vedi lavorazioni
FRMCES285	FRMCES285	Tassello appoggio vetro	vedi lavorazioni

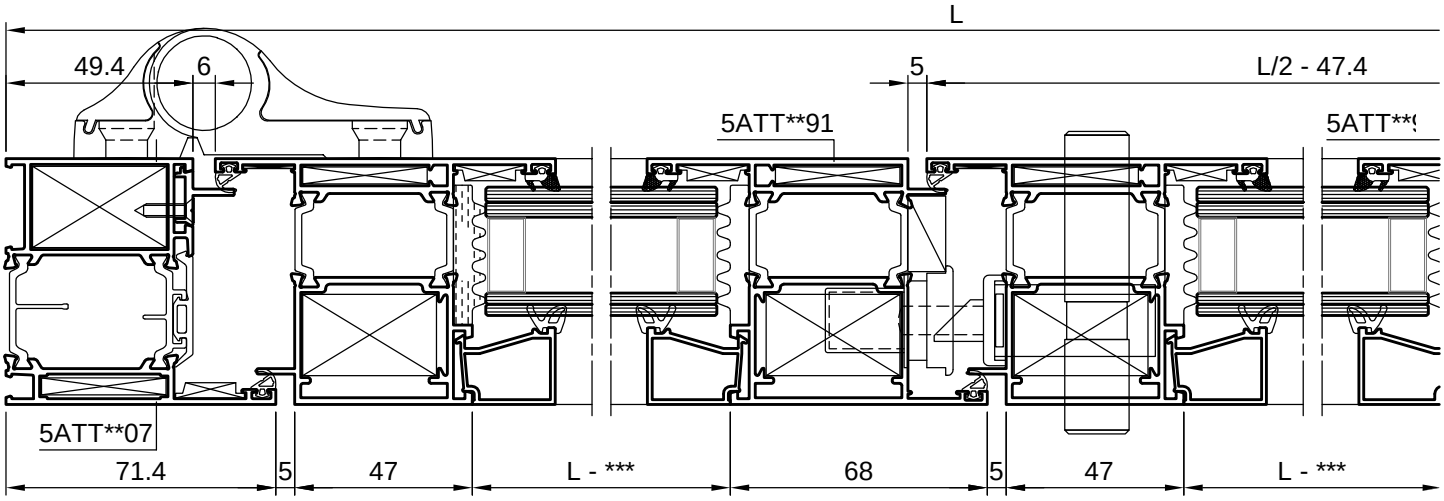

Porte complanari 65 Atlas - 74 Magnum

GUARNIZIONI

CODICE 65 Atlas	CODICE 74 Magnum	DESCRIZIONE	PEZZI	TAGLIO
IS916203	IS916203	Guarnizione di battuta	1	2L+6H
IS916220	IS917792	Guarnizione di finitura telai	1	L+2H
IS40691	IS40691	Guarnizione vetro esterna	1	2L+4H
ISEM00**	ISEM00**	Guarnizione vetro interna	1	2L+4H
TRDU5357	TRDU5357	Guarnizione soglia	1	2L
IZ3143AD	IZ3143AD	Sottovetro isolante	1	3L+4H

DISTINTA VETRI

DESCRIZIONE	PEZZI	VETRO
Parte apribile	2	(L/2 - 192) x (H - 208)

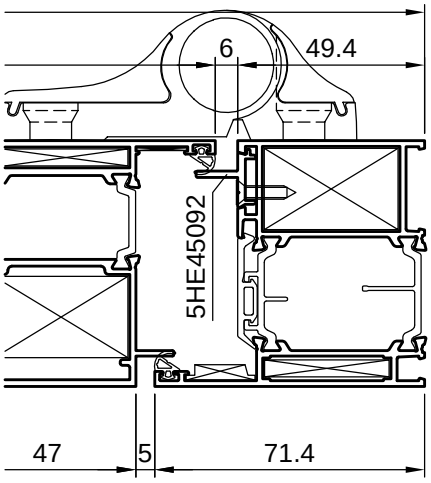

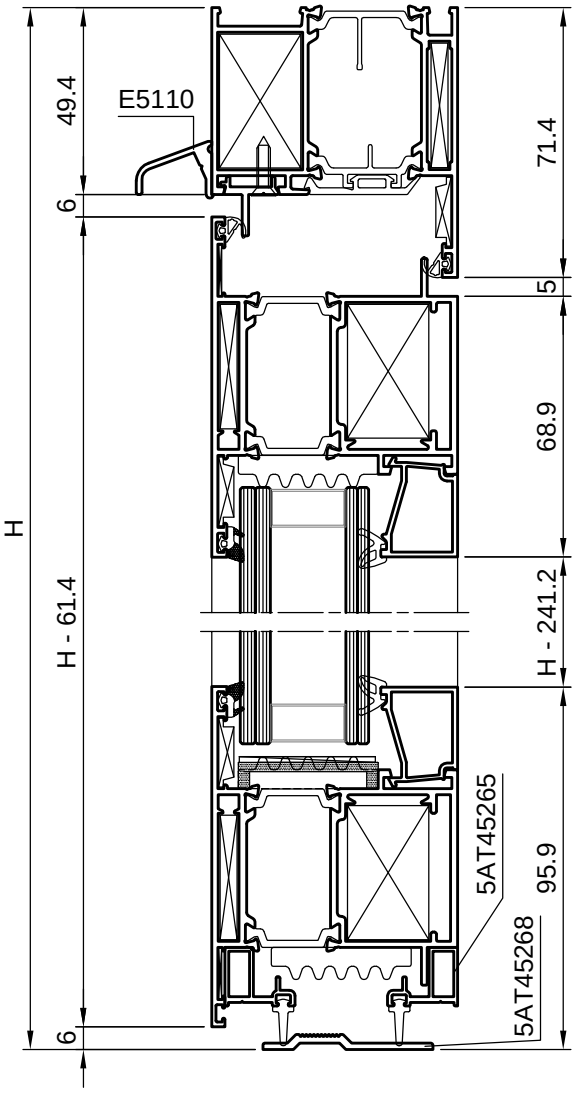

65 Atlas - 74 Magnum Porte complanari

PORTA 2 ANTE
APERTURA ESTERNA
SOPRALUCE FISSO

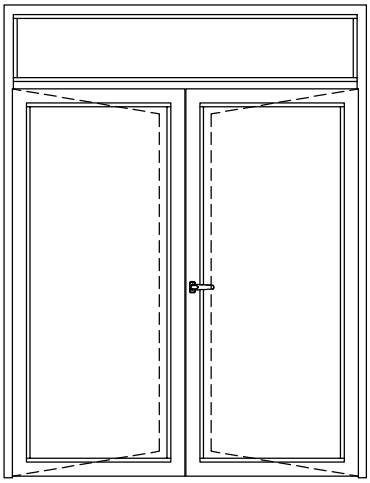

PROFILATI

CODICE 65 Atlas	CODICE 74 Magnum	DESCRIZIONE	PEZZI	TAGLIO
5ATT6507	5ATT7407	Montante telaio	2	H
5ATT6507	5ATT7407	Traverso superiore telaio	1	L
5AT45268	5AT45268	Soglia	1	L-98.8
5ATT6592	5ATT7492	Montante anta T	3	Hp-6
5ATT6591	5ATT7491	Montante anta Z	1	Hp-6
5ATT6592	5ATT7492	Traverso anta T	4	L/2-47.4
5HE45092	5HE45092	Montante battuta riportata	2	Hp+10.9
5HE45092	5HE45092	Traverso battuta riportata	1	L-89
5AT45265	5AT45265	Riporto inferiore	4	L/2-69.4
5ATT6532	5ATT7432	Traverso	1	L-89.8
5ATT6508	5ATT7408	Montante Inversione di battuta	2	Hs-101.4
5ATT6508	5ATT7408	Traverso Inversione di battuta	2	L-98.8
E5110	E5110	Gocciolatoio superiore	1	L
HE-***	HE-***	Montante fermavetro	4	Hp-185.8
HE-***	HE-***	Traverso fermavetro	4	L/2-183.4
HE-***	HE-***	Montante fermavetro	2	Hs-203.2
HE-***	HE-***	Traverso fermavetro	2	L-156.8

DISTINTA VETRI

DESCRIZIONE	PEZZI	VETRO
Parte apribile	2	(L/2 - 191) x (Hp - 149)
Parte fissa	1	(L - 174) x (Hs - 177)

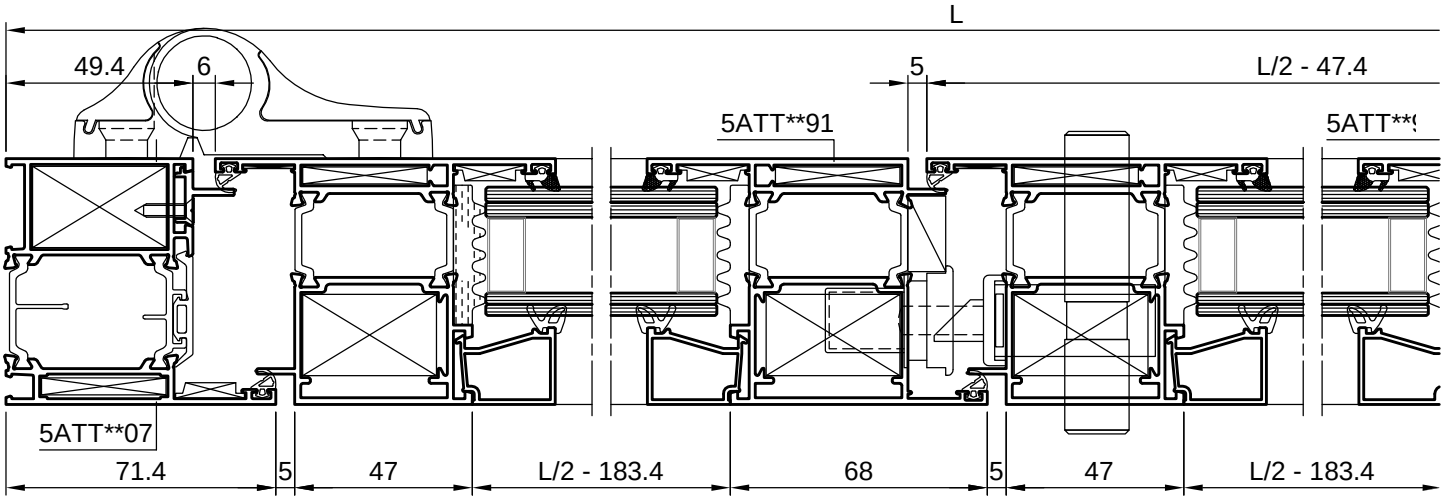

Porte complanari 65 Atlas - 74 Magnum

GUARNIZIONI

CODICE 65 Atlas	CODICE 74 Magnum	DESCRIZIONE	PEZZI	TAGLIO
IS916203	IS916203	Guarnizione di battuta	1	2L+6H
IS916220	IS917792	Guarnizione di finitura telai	1	L+2H
IS40691	IS40691	Guarnizione vetro esterna	1	2L+4H
ISEM00**	ISEM00**	Guarnizione vetro interna	1	2L+4H
TRDU5357	TRDU5357	Guarnizione soglia	1	2L
IZ3143AD	IZ3143AD	Sottovetro isolante	1	3L+4H

ACCESSORI

CODICE 65 Atlas	CODICE 74 Magnum	DESCRIZIONE	PEZZI
LM5048	LM5048	Squadretta ad avvitare 36x22mm	10
VILM5x14	VILM5x14	Vite sagomata per LM5048	28
EK12028	EK12028	Squadretta estrusa a spinare 4,9x33,5mm	10
LM0090	LM0090	Spina con manico Ø 3x10mm	30
LM2019	LM2019	Squadretta allineamento esterna 4,1x15,8mm	10
SA0135	SA0135	Squadretta allineamento interna 13,5x1mm	6
LM5047	LM5047	Squadretta ad avvitare 14.6x22mm	4
EK12027	EK12027	Squadretta estrusa a spinare 4,9x12,2mm	4
EK13019	EK13019	Cavallotto esterno 5,9x32,6mm	2
EK14050	EK14050	Cavallotto interno 17,2x32,5mm	2
EKTAP45	EKTAP45	Coppia tappi giunzione T-Z	2
PE45265	PE45265	Coppia tappi per 5AT45265	4
PR600.01	PR600.01	Pressore Rapid-Block	vedi lavorazioni
FRMCES285	FRMCES285	Tassello appoggio vetro	vedi lavorazioni

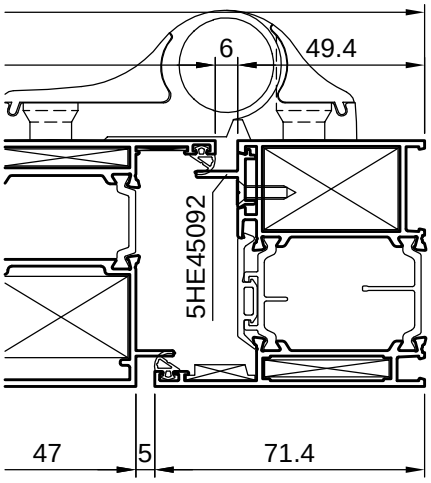

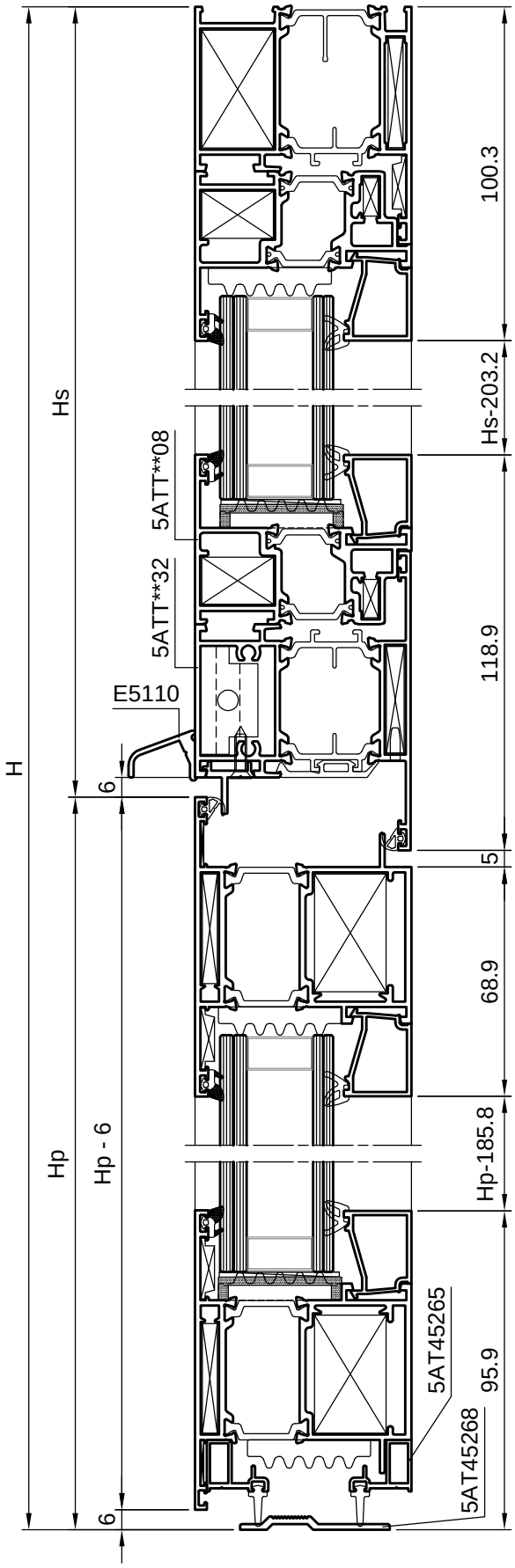

65 Atlas - 74 Magnum Porte complanari

PORTA 2 ANTE
APERTURA ESTERNA
SOPRALUCE APRIBILE

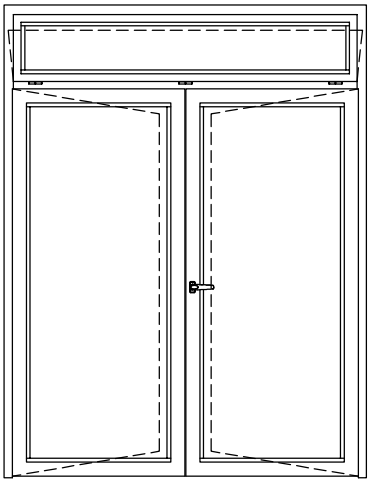

PROFILATI

CODICE 65 Atlas	CODICE 74 Magnum	DESCRIZIONE	PEZZI	TAGLIO
5ATT6507	5ATT7407	Montante telaio	2	H
5ATT6507	5ATT7407	Traverso superiore telaio	1	L
5AT45268	5AT45268	Soglia	1	L-156.8
5ATT6592	5ATT7492	Montante anta T	3	Hp-6
5ATT6591	5ATT7491	Montante anta Z	1	Hp-6
5ATT6592	5ATT7492	Traverso anta T	4	L/2-76.4
5ATT6508	5ATT7408	Montante Inversione di battuta	2	Hp+35
5ATT6508	5ATT7408	Traverso Inversione di battuta	2	L-98.8
5HE45092	5HE45092	Montante battuta riportata	2	Hp+10.9
5HE45092	5HE45092	Traverso battuta riportata	1	L-147
5AT45265	5AT45265	Riporto inferiore	4	L/2-98.4
5ATT6532	5ATT7432	Traverso	1	L-89.8
5ATT6511	5ATT7411	Montante anta sopraluce	2	Hs-118.4
5ATT6511	5ATT7411	Traverso anta sopraluce	2	L-86.8
E5110	E5110	Gocciolatoio superiore	1	L
HE-***	HE-***	Montante fermavetro	4	Hp-185.8
HE-***	HE-***	Traverso fermavetro	4	L/2-212.4
HE-***	HE-***	Montante fermavetro	2	Hs-253.8
HE-***	HE-***	Traverso fermavetro	2	L-178.4

DISTINTA VETRI

DESCRIZIONE	PEZZI	VETRO
Parte apribile	2	(L/2 - 220) x (Hp - 149)
Parte sopraluce	1	(L - 193) x (Hs - 224)

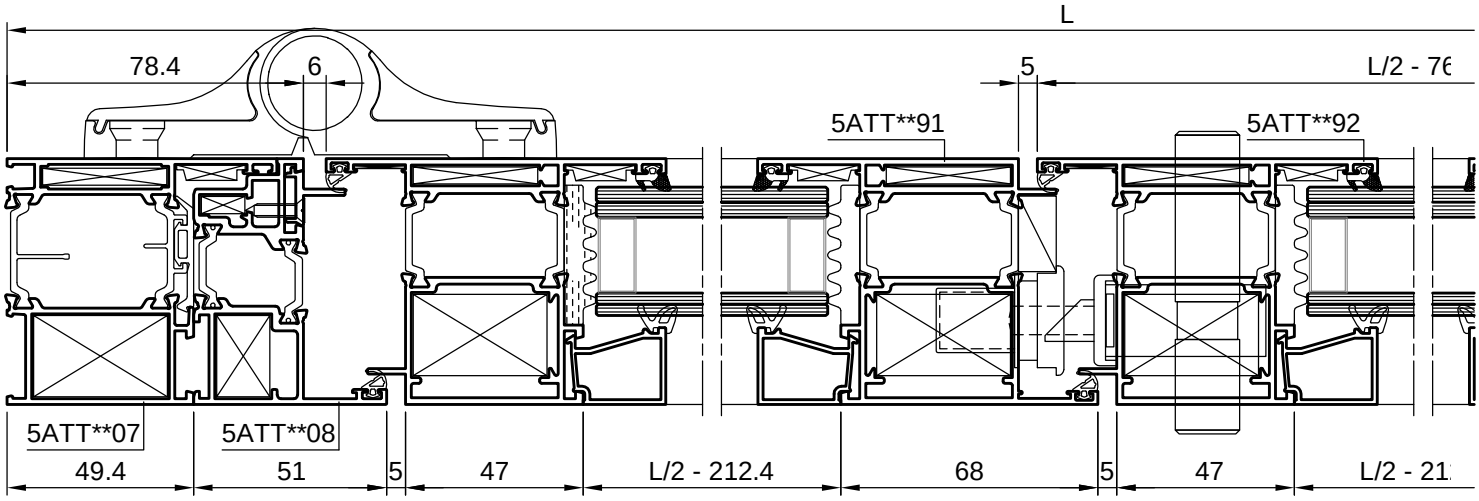

Porte complanari 65 Atlas - 74 Magnum

GUARNIZIONI

CODICE 65 Atlas	CODICE 74 Magnum	DESCRIZIONE	PEZZI	TAGLIO
IS916203	IS916203	Guarnizione di battuta	1	2L+6H
IS916220	IS917792	Guarnizione di finitura telai	1	L+2H
IS40691	IS40691	Guarnizione vetro esterna	1	4L+4H
ISEM00**	ISEM00**	Guarnizione vetro interna	1	4L+4H
IS40784	IS40785	Guarnizione centrale	1	2L+2Hs
ANG40784	ANG40785	Angolo vulcanizzato	4	
IS915986	IS915986	Guarnizione di battuta	1	2L+2Hs
TRDU5357	TRDU5357	Guarnizione soglia	1	2L
IZ3143AD	IZ3143AD	Sottovetro isolante	1	4L+4H

ACCESSORI

CODICE 65 Atlas	CODICE 74 Magnum	DESCRIZIONE	PEZZI
LM5048	LM5048	Squadretta ad avvitare 36x22mm	10
VILM5x14	VILM5x14	Vite sagomata per LM5048	32
EK12028	EK12028	Squadretta estrusa a spinare 4,9x33,5mm	10
LM0090	LM0090	Spina con manico Ø 3x10mm	34
LM2019	LM2019	Squadretta allineamento esterna 4,1x15,8mm	14
SA0135	SA0135	Squadretta allineamento interna 13,5x1mm	10
LM5047	LM5047	Squadretta ad avvitare 14.6x22mm	6
EK12027	EK12027	Squadretta estrusa a spinare 4,9x12,2mm	6
EK13019	EK13019	Cavallotto esterno 5,9x32,6mm	2
EK14050	EK14050	Cavallotto interno 17,2x32,5mm	2
EKTAP45	EKTAP45	Coppia tappi giunzione T-Z	2
PE45265	PE45265	Coppia tappi per 5AT45265	4
PR600.01	PR600.01	Pressore Rapid-Block	vedi lavorazioni
FRMCES285	FRMCES285	Tassello appoggio vetro	vedi lavorazioni

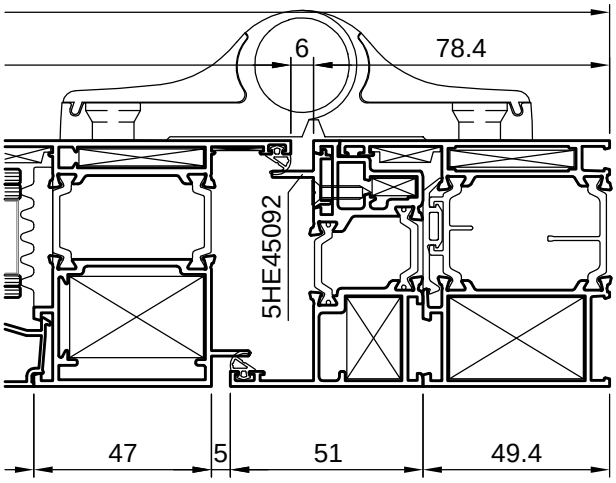

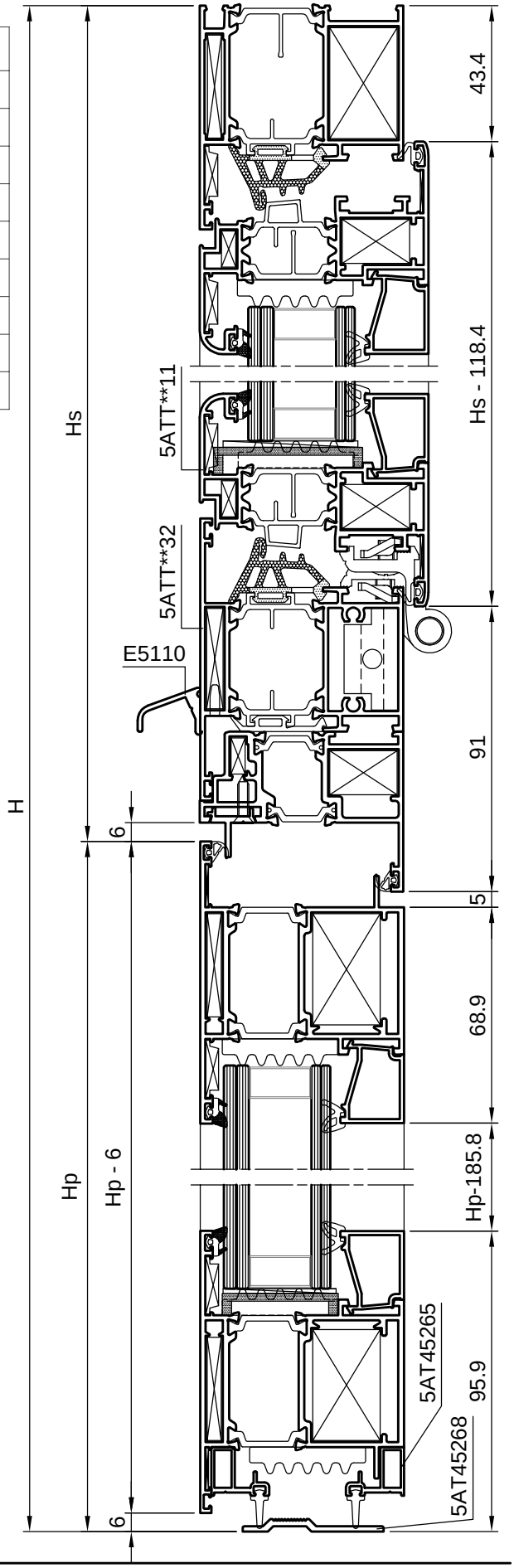

Porte 65 Atlas - 74 Magnum

N.TOTALE LAVORAZIONI	SERIE	TITOLO	PAGINA CATALOGO
1	65 ATLAS-74 MAGNUM	LAVORAZIONE FORO PER SQUADRETTA POLIFUNZIONALE IN ALLUMINIO PRESSOFUSO, PER TELAIO A 45°	5.01
2	65 ATLAS-74 MAGNUM	LAVORAZIONE FORO PER SQUADRETTA AD AVVITARE ALLUMINIO ESTRUSO, PER TELAIO A 45°	5.01
3	65 ATLAS-74 MAGNUM	LAVORAZIONE FORO PER SQUADRETTA POLIFUNZIONALE IN ALLUMINIO PRESSOFUSO, PER ANTE A 45°	5.02
4	65 ATLAS-74 MAGNUM	LAVORAZIONE FORO PER SQUADRETTA AD AVVITARE ALLUMINIO ESTRUSO, PER ANTE A 45°	5.03
5	65 ATLAS-74 MAGNUM	LAVORAZIONE FORO PER SQUADRETTA IN ALLUMINIO ESTRUSO A SPINARE, PER TELAIO A 45°	5.04
6	65 ATLAS-74 MAGNUM	LAVORAZIONE FORO PER SQUADRETTA IN ALLUMINIO ESTRUSO A SPINARE, PER ANTE A 45°	5.05
7	65 ATLAS-74 MAGNUM	LAVORAZIONE FORO PER SQUADRETTA IN ALLUMINIO ESTRUSO A SPINARE, PER RIPORTO APERTURE A VENTOLA SU TELAI E ANTE A 45°	5.06
8	65 ATLAS-74 MAGNUM	LAVORAZIONE APPLICAZIONE ESPANSORE TIPO 1 - 2	5.07
9	65 ATLAS	LAVORAZIONE INTESTATURA TRAVERSI SU TELAI	5.08
10	65 ATLAS	LAVORAZIONE INTESTATURA SOGLIA RIBASSATA SU TELAI	5.08
11	65 ATLAS	LAVORAZIONE INTESTATURA TRAVERSO SU ANTA	5.09
12	65 ATLAS	LAVORAZIONE INTESTATURA TRAVERSO SU ANTA COMPLANARE	5.09
13	74 MAGNUM	LAVORAZIONE INTESTATURA TRAVERSI SU TELAI	5.10
14	74 MAGNUM	LAVORAZIONE INTESTATURA SOGLIA RIBASSATA SU TELAI	5.10
15	74 MAGNUM	LAVORAZIONE INTESTATURA TRAVERSO SU ANTA	5.11
16	74 MAGNUM	LAVORAZIONE INTESTATURA TRAVERSO SU ANTA COMPLANARE	5.11
17	65 ATLAS-74 MAGNUM	LAVORAZIONE FISSAGGIO TRAVERSO GUSCIO ESTERNO	5.12
18	65 ATLAS-74 MAGNUM	LAVORAZIONE FISSAGGIO TRAVERSO GUSCIO INTERNO	5.13
19	65 ATLAS-74 MAGNUM	LAVORAZIONE FRESATURA ANTA Z COMPLANARE PER GIUNZIONE T-Z	5.14
20	65 ATLAS-74 MAGNUM	LAVORAZIONE FRESATURA ANTA T COMPLANARE PER GIUNZIONE T-Z	5.15
21	65 ATLAS-74 MAGNUM	INSERTIMENTO TAPPI ANGOLO T-Z PORTE COMPLANARI	5.16
22	65 ATLAS-74 MAGNUM	INSERTIMENTO TAPPI RIPORTO CENTRALE	5.17
23	65 ATLAS-74 MAGNUM	INSERTIMENTO TAPPI RIPORTI INFERIORI	5.18
24	65 ATLAS	FRESATURA ANTE PER PASSAGGIO RIPORTO PORTASPAZZOLINI	5.19
25	65 ATLAS-74 MAGNUM	LAVORAZIONE INSERIMENTO SERRATURE MULTIPUNTO APERTURA INTERNA ED ESTERNA	5.20
26	65 ATLAS-74 MAGNUM	LAVORAZIONE INSERIMENTO SERRATURE MULTIPUNTO APERTURA INTERNA PORTE COMPLANARI	5.21
27	65 ATLAS-74 MAGNUM	LAVORAZIONE INSERIMENTO SERRATURE MULTIPUNTO APERTURA ESTERNA PORTE COMPLANARI	5.22
28	65 ATLAS-74 MAGNUM	SCHEMA FISSAGGIO A MURO	5.23
29	65 ATLAS-74 MAGNUM	SCHEMA POSIZIONAMENTO TASSELLO APPOGGIO MURO	5.24
30	65 ATLAS-74 MAGNUM	SCHEMA INTERASSI TRAVERSI	5.25
31	65 ATLAS-74 MAGNUM	SCHEMA INTERASSI TRAVERSI	5.26
32	65 ATLAS-74 MAGNUM	SCHEMA INTERASSI TRAVERSI	5.27

Porte 65 Atlas - 74 Magnum

DESCRIZIONE	ACCESSORIO	ATTREZZATURA
Lavorazione foro asola per squadretta a spinare-avvitare-cianfrinare 36 x 22mm per telai a 45°	LM5048 LM0088 (spina) VILM5x14 (vite)	OM3190791 OE4090128 M3AG02002
Lavorazione foro asola per squadretta estrusa ad avvitare 36 x 21.1mm per telai a 45°	HASH211	PANTOGRAFO

Nelle squadrette ove previsto il foro per l'iniezione della colla e sui tagli a 45° dei profilati prevedere incollaggio con PI309TFC

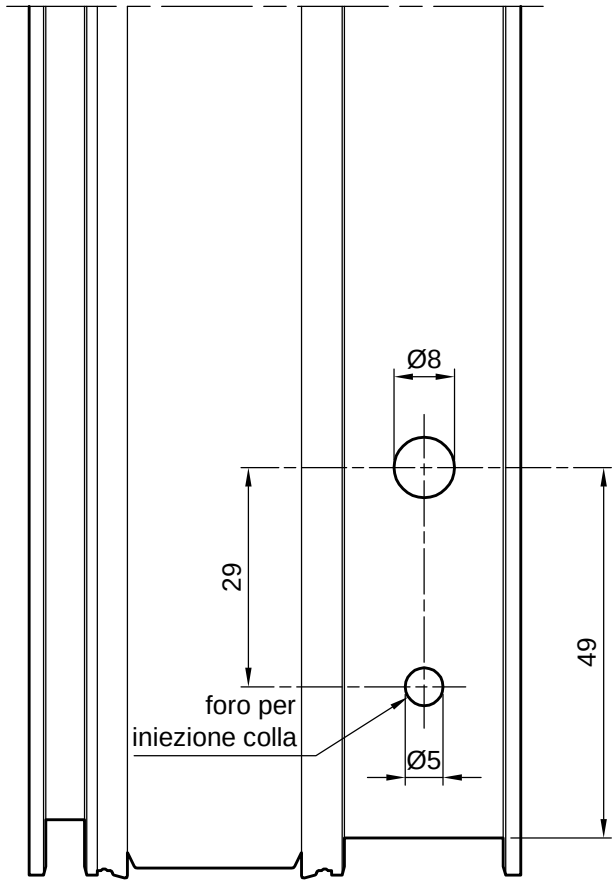

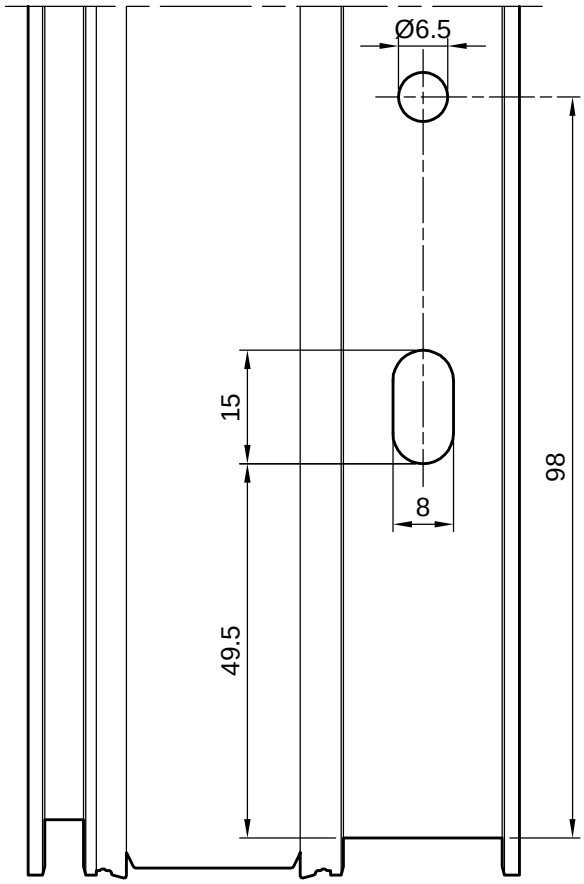

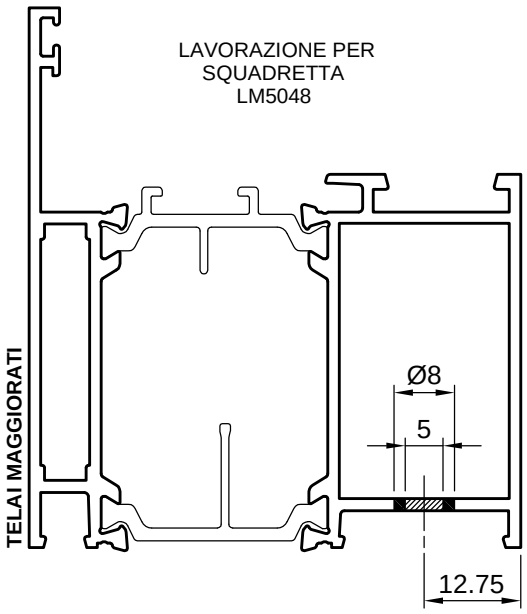

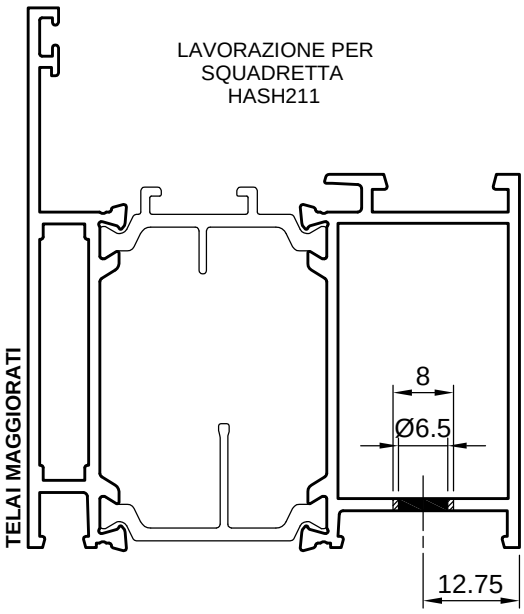

65 Atlas - 74 Magnum Porte

DESCRIZIONE	ACCESSORIO	ATTREZZATURA
Lavorazione foro asola per squadretta a spinare-avvitare-cianfrinare 36 x 22mm per telai a 45°	LM5048 LM0088 (spina) VILM5x14 (vite)	OM3190791 OE4090128 M3AG02002

Nelle squadrette ove previsto il foro per l'iniezione della colla e sui tagli a 45° dei profilati prevedere incollaggio con PI309TFC

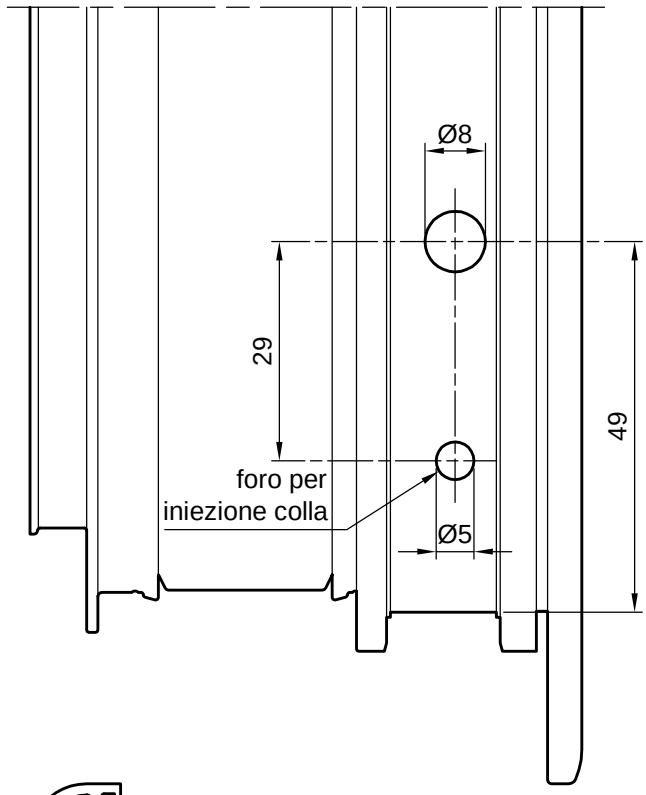

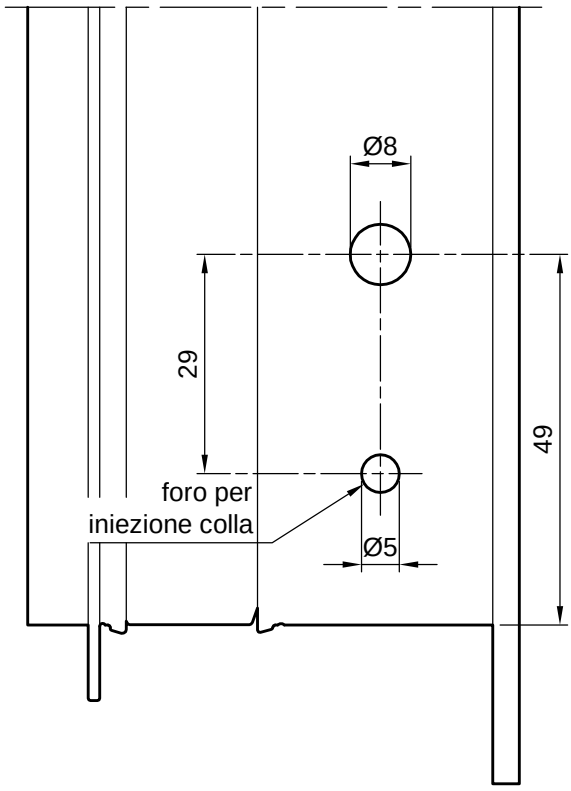

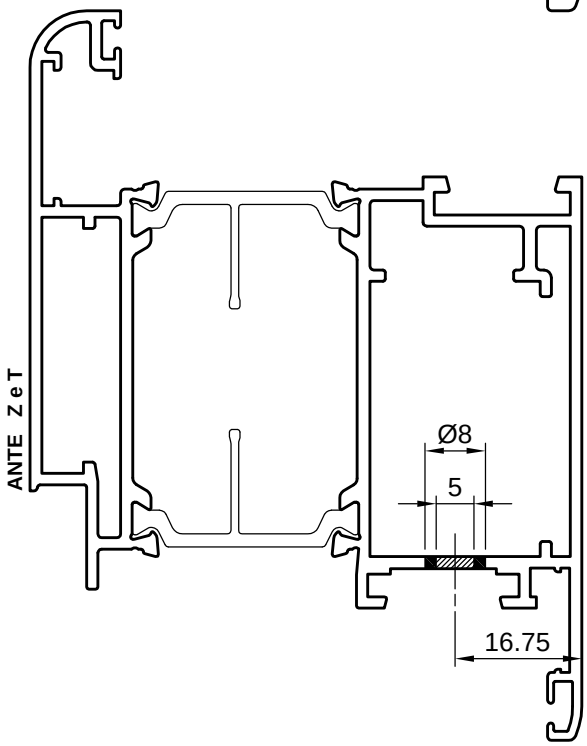

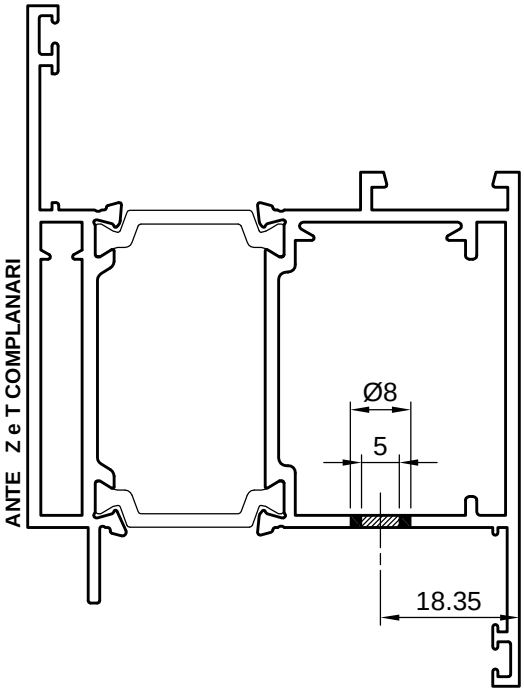

Porte 65 Atlas - 74 Magnum

DESCRIZIONE	ACCESSORIO	ATTREZZATURA
Lavorazione foro asola per squadretta estrusa ad avvitare 36 x 21.1mm per ante a 45°	HASH211	PANTOGRAFO

Nelle squadrette ove previsto il foro per l'iniezione della colla e sui tagli a 45° dei profilati prevedere incollaggio con PI309TFC

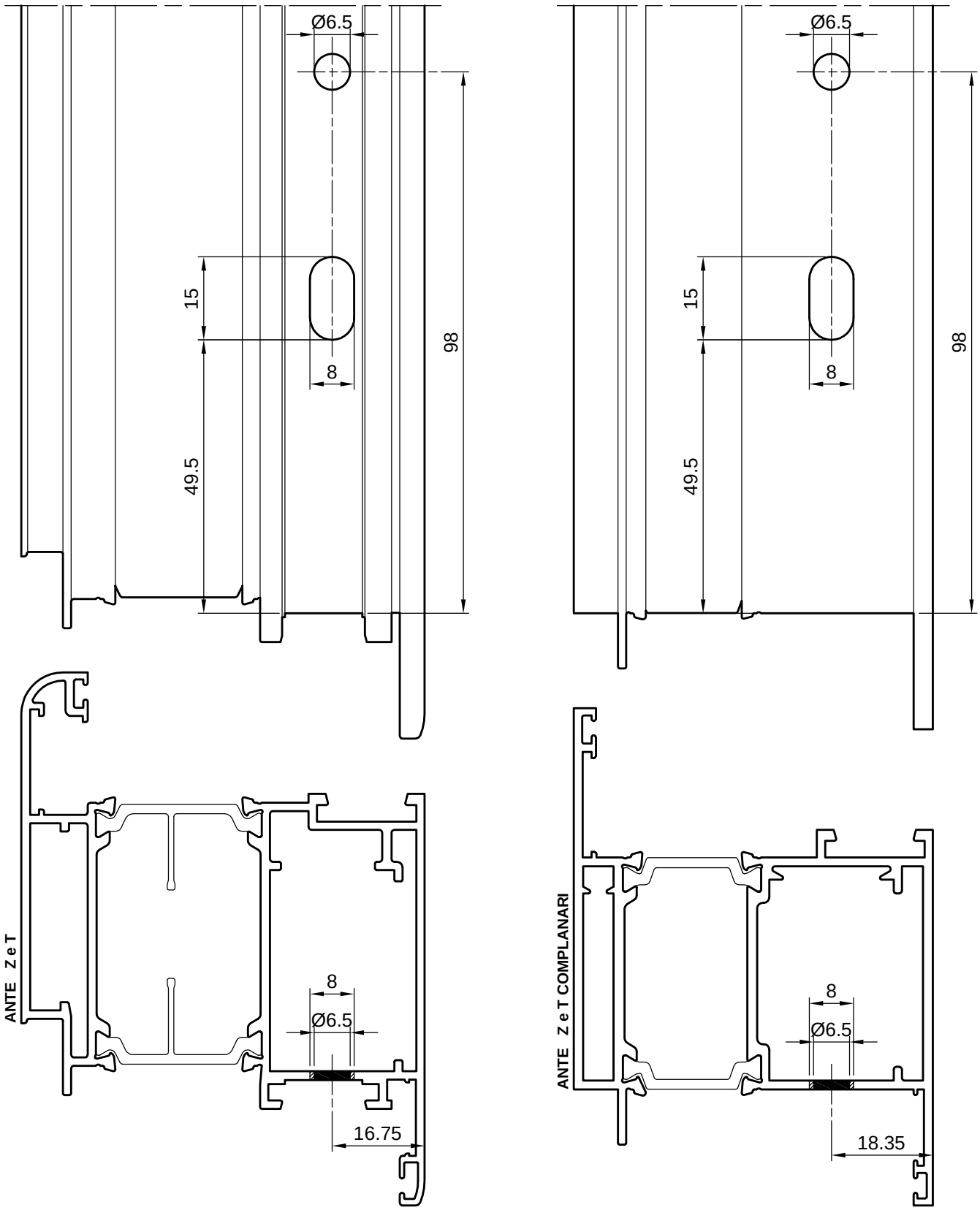

65 Atlas - 74 Magnum Porte

DESCRIZIONE	ACCESSORIO	ATTREZZATURA
Lavorazione foro per squadretta in alluminio estruso a spinare 4.9 x 33.5mm per telai a 45°	EK12028 LM0090	OM3190791 OE4090129 M3AG02003

Nelle squadrette ove previsto il foro per l'iniezione della colla e sui tagli a 45° dei profilati prevedere incollaggio con PI309TFC

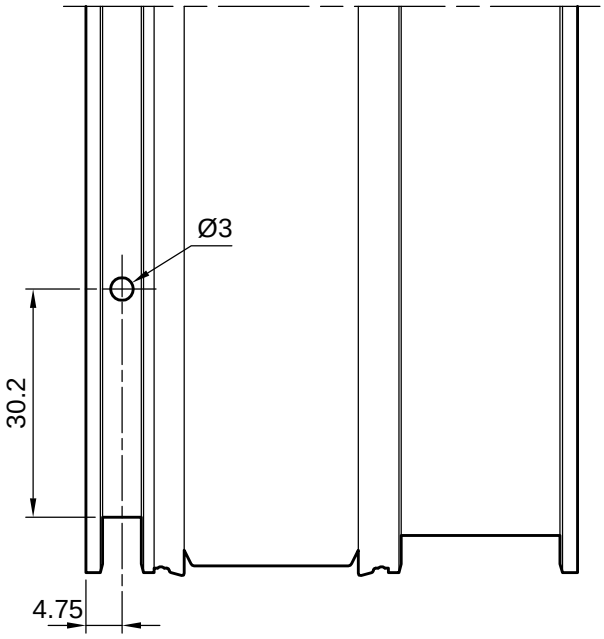

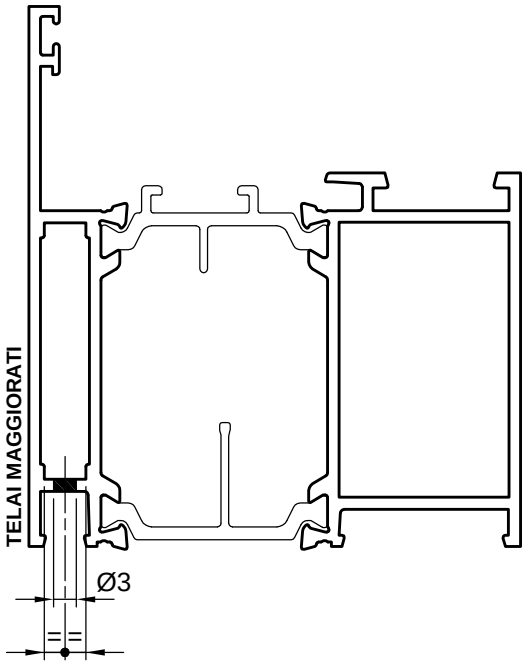

Porte 65 Atlas - 74 Magnum

DESCRIZIONE	ACCESSORIO	ATTREZZATURA
Lavorazione foro per squadretta in alluminio estruso a spinare 4.9 x 33.5mm per ante a 45°	EK12028 LM0090	OM3190791 OE4090129 M3AG02003

Nelle squadrette ove previsto il foro per l'iniezione della colla e sui tagli a 45° dei profilati prevedere incollaggio con PI309TFC

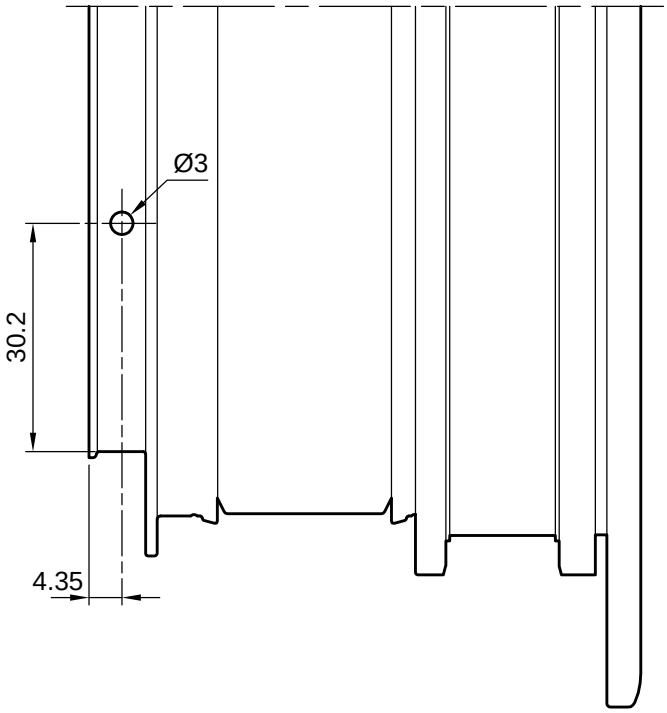

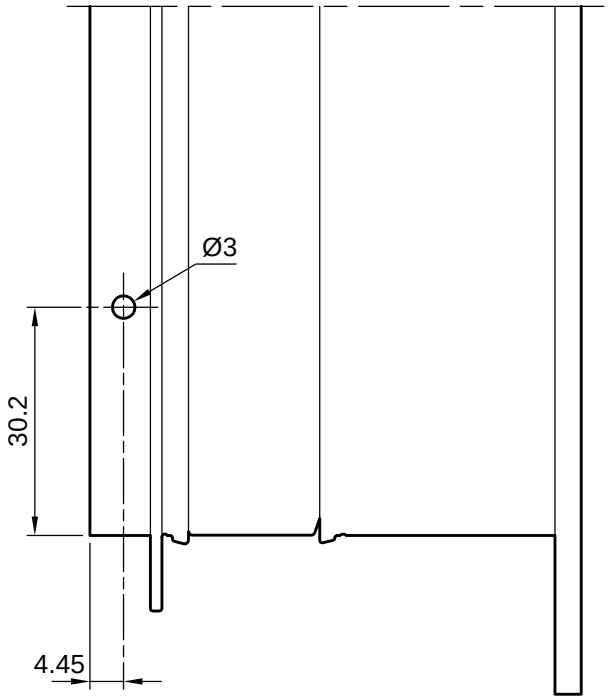

N.B. La lavorazione di punzonatura non può esssere effettuata su ante a T, in questo caso le squadrette possono essere esclusivamente incollate o cianfrinate.

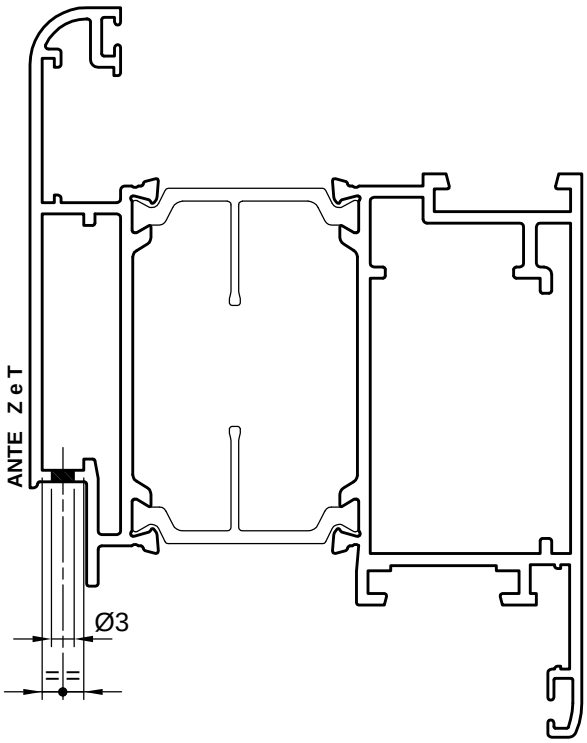

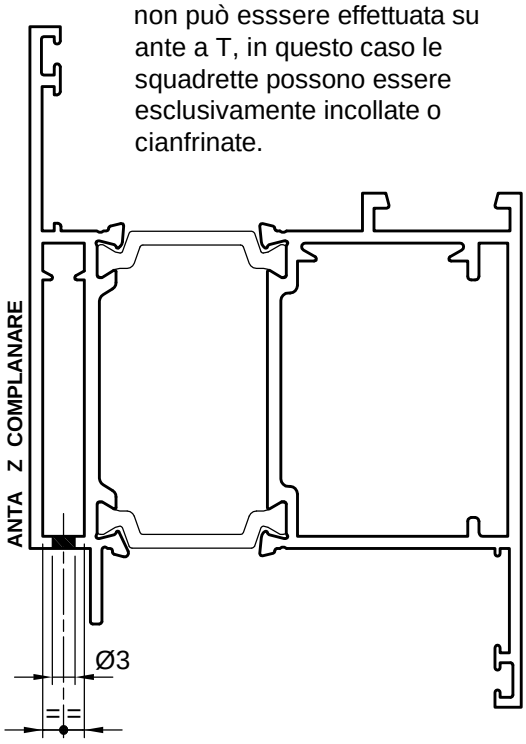

65 Atlas - 74 Magnum Porte

DESCRIZIONE	ACCESSORIO	ATTREZZATURA
Lavorazione foro per squadretta in alluminio estruso a spinare 4.9 x 33.5mm per riporto aperture a ventola	EK12028 LM0090	OM3190791 OE4090129 M3AG02003

Nelle squadrette ove previsto il foro per l'iniezione della colla e sui tagli a 45° dei profilati prevedere incollaggio con PI309TFC

Lavorazione riporto su Telai.

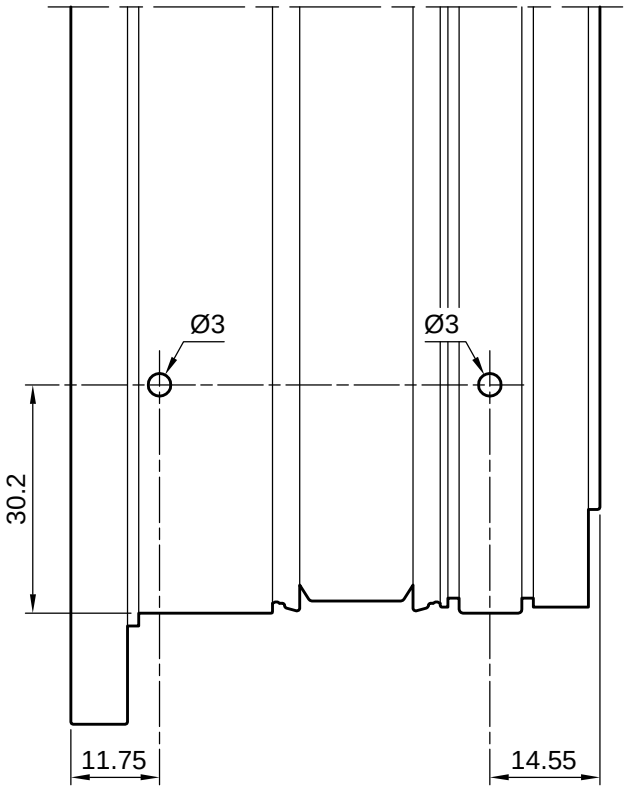

Lavorazione riporto su Ante.

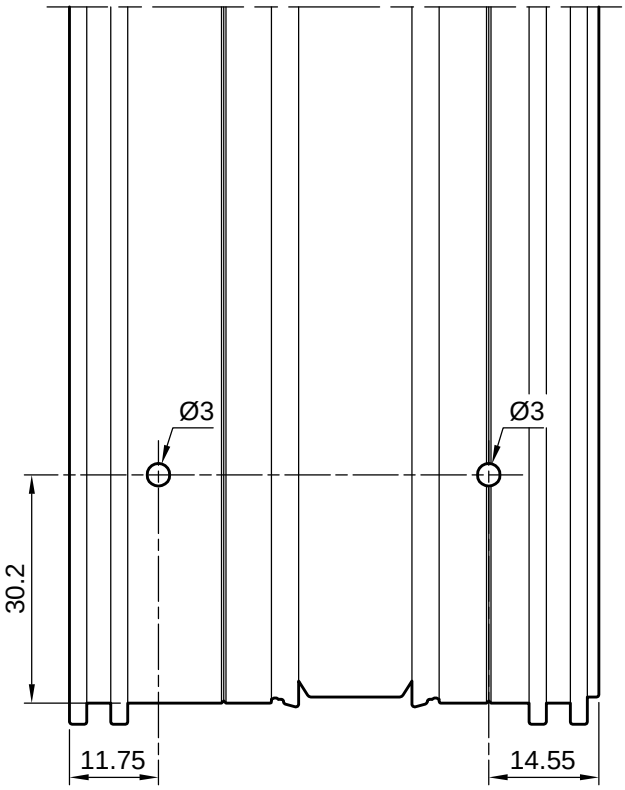

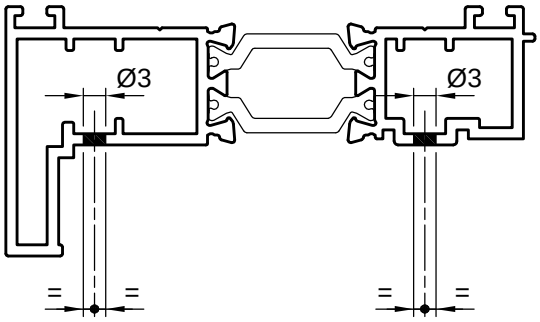

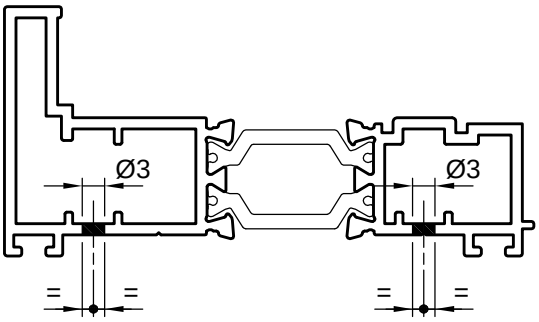

Porte 65 Atlas - 74 Magnum

DESCRIZIONE	ACCESSORIO	ATTREZZATURA
Lavorazione applicazione espansore - tipo 1 -	PR600.01 PR600.02	RP019 RP023
Lavorazione applicazione espansore - tipo 2 -	ES3163	TRAPANO

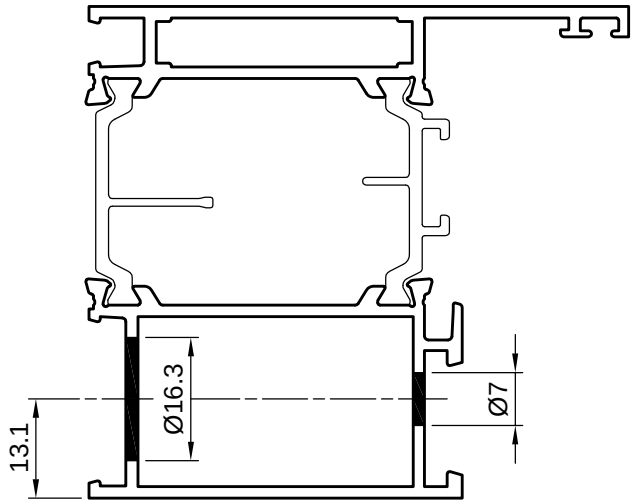

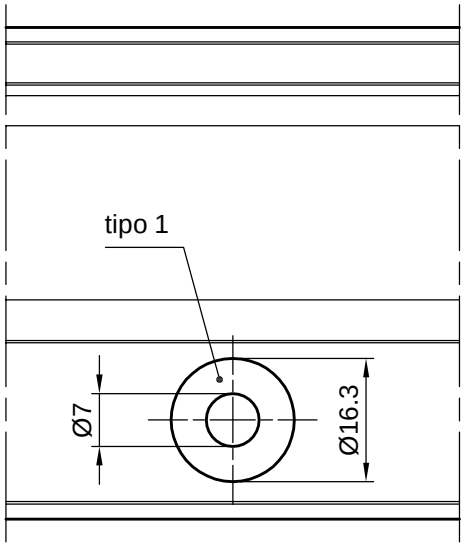

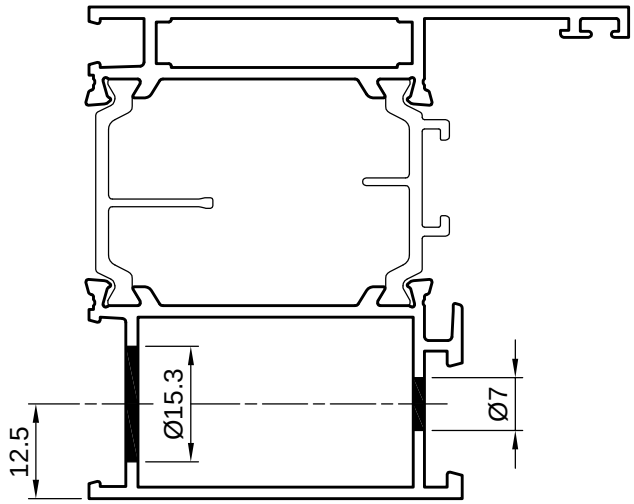

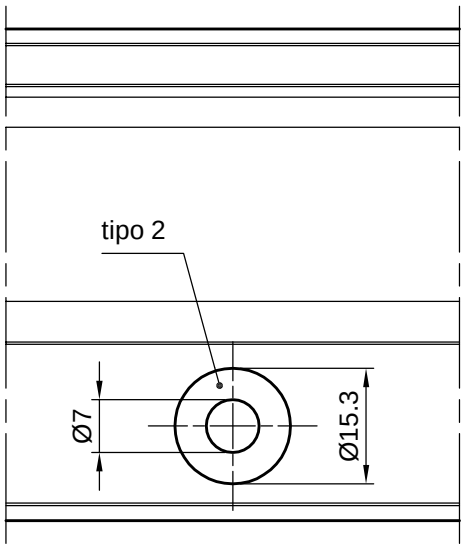

65 Atlas Porte

DESCRIZIONE	ACCESSORIO	ATTREZZATURA
Lavorazione intestatura traversi su telai		17AM3553

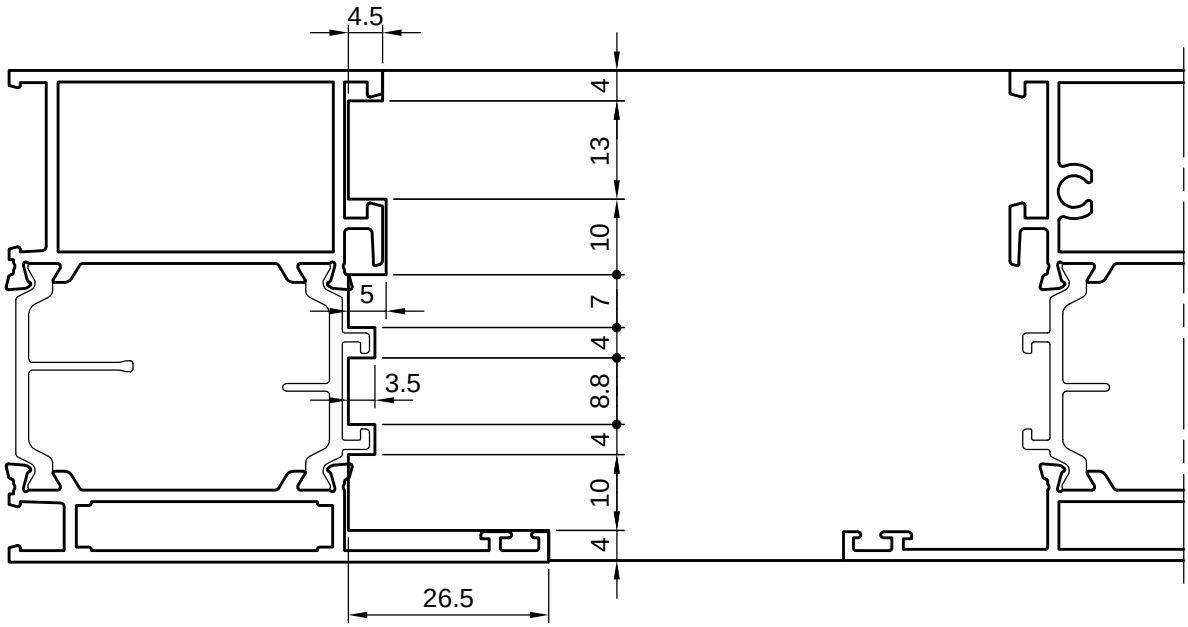

DESCRIZIONE	ACCESSORIO	ATTREZZATURA
Lavorazione intestatura soglia ribassata su telai		17AM3553

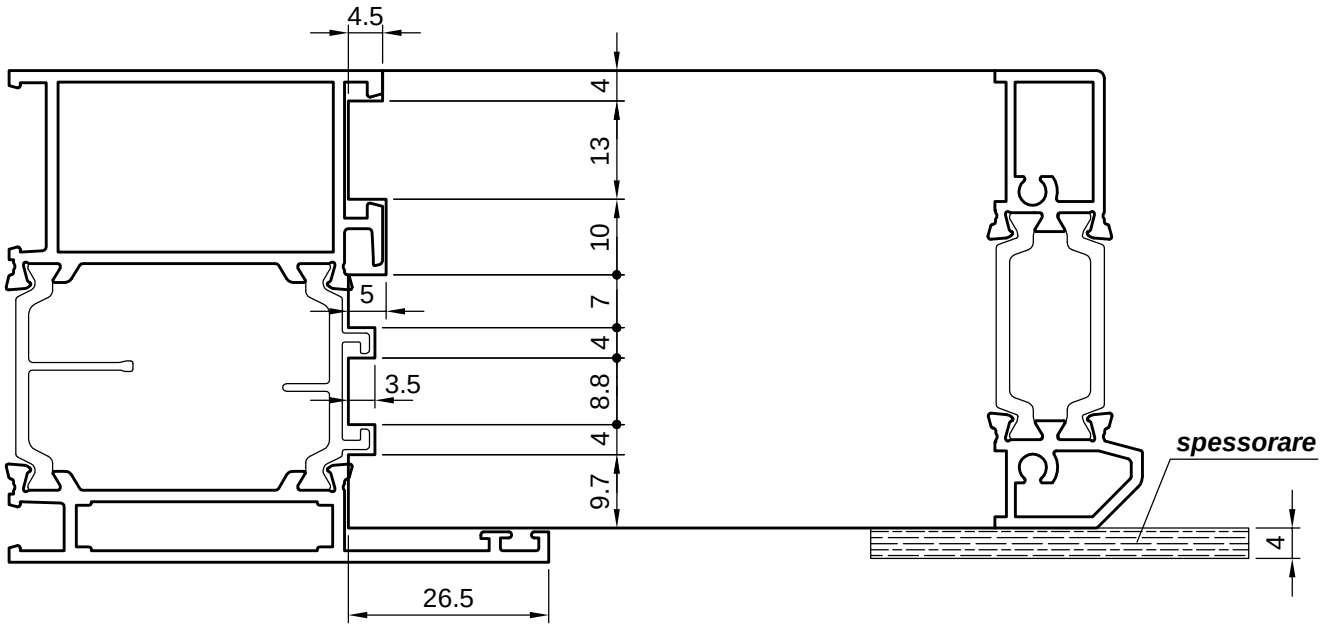

Porte 65 Atlas

DESCRIZIONE	ACCESSORIO	ATTREZZATURA
Lavorazione intestatura traversi su ante		18AM3553

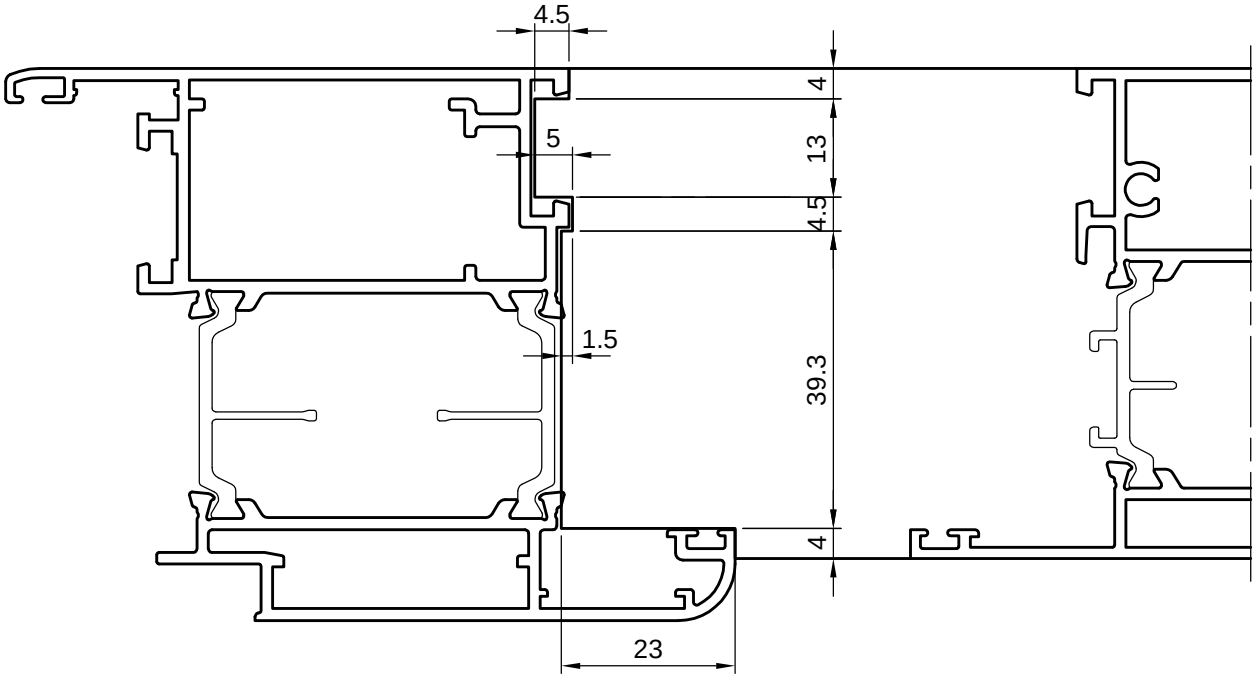

DESCRIZIONE	ACCESSORIO	ATTREZZATURA
Lavorazione intestatura traversi su ante complanari		17AM3553

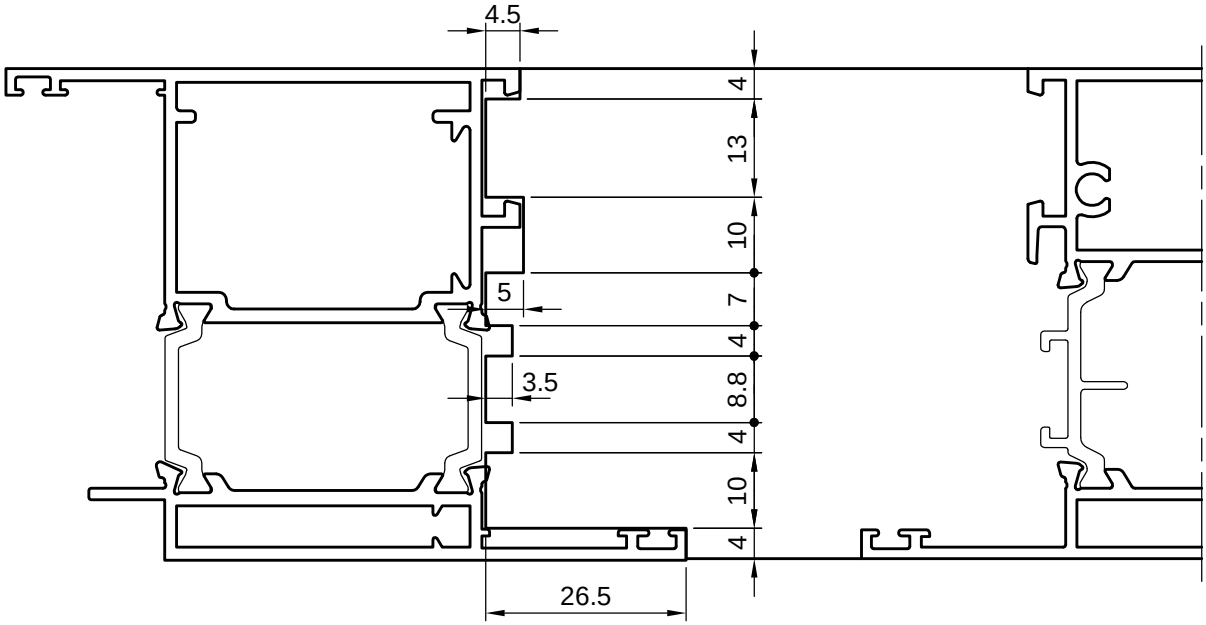

74 Magnum

Porte

DESCRIZIONE	ACCESSORIO	ATTREZZATURA
Lavorazione intestatura traversi su telai		20AM3553

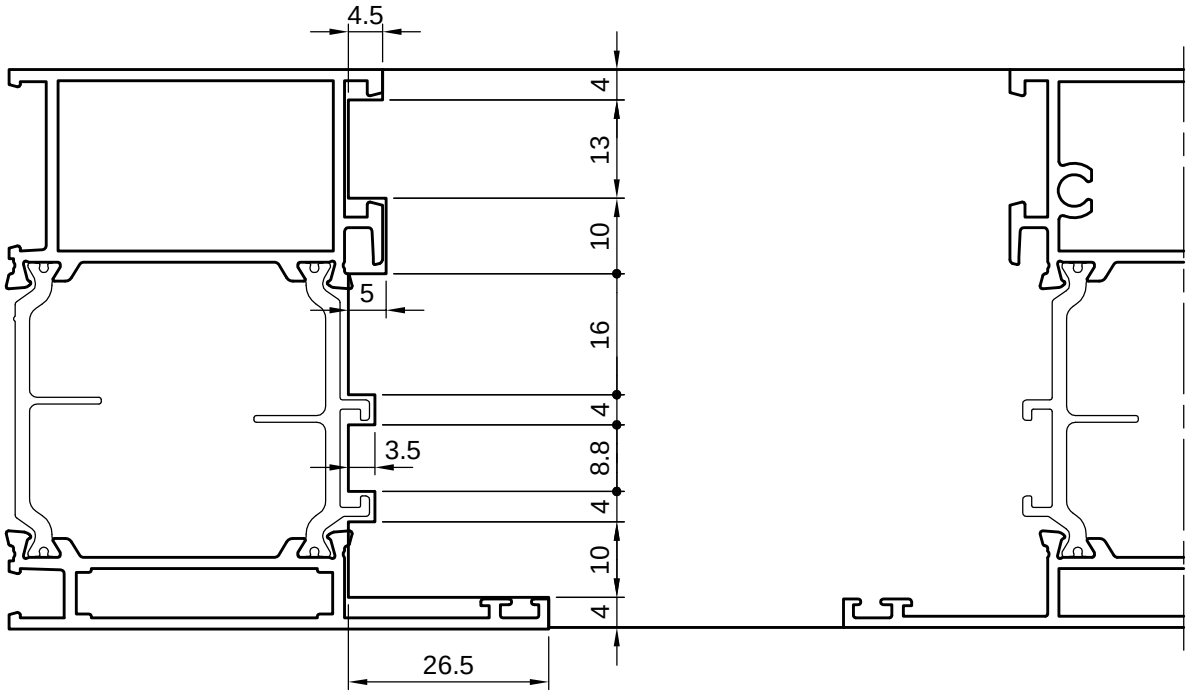

DESCRIZIONE	ACCESSORIO	ATTREZZATURA
Lavorazione intestatura soglia ribassata su telai		20AM3553

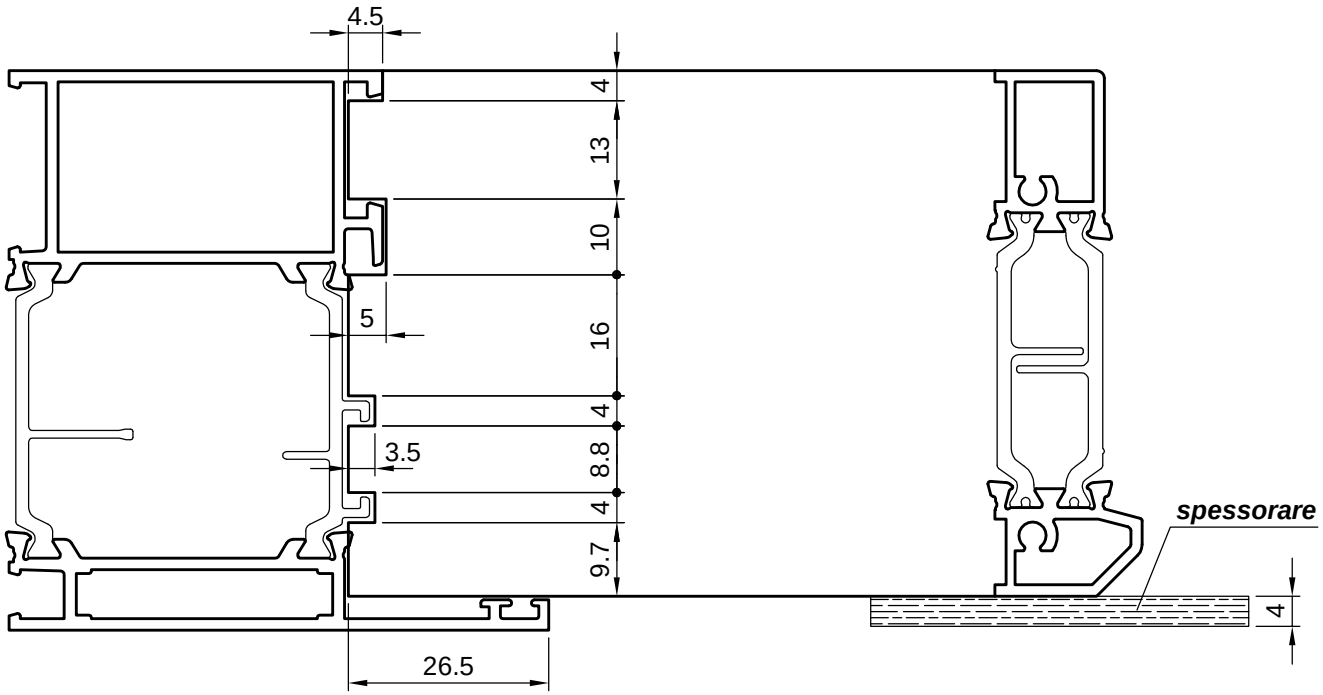

Porte

74 Magnum

DESCRIZIONE	ACCESSORIO	ATTREZZATURA
Lavorazione intestatura traversi su ante		21AM3553

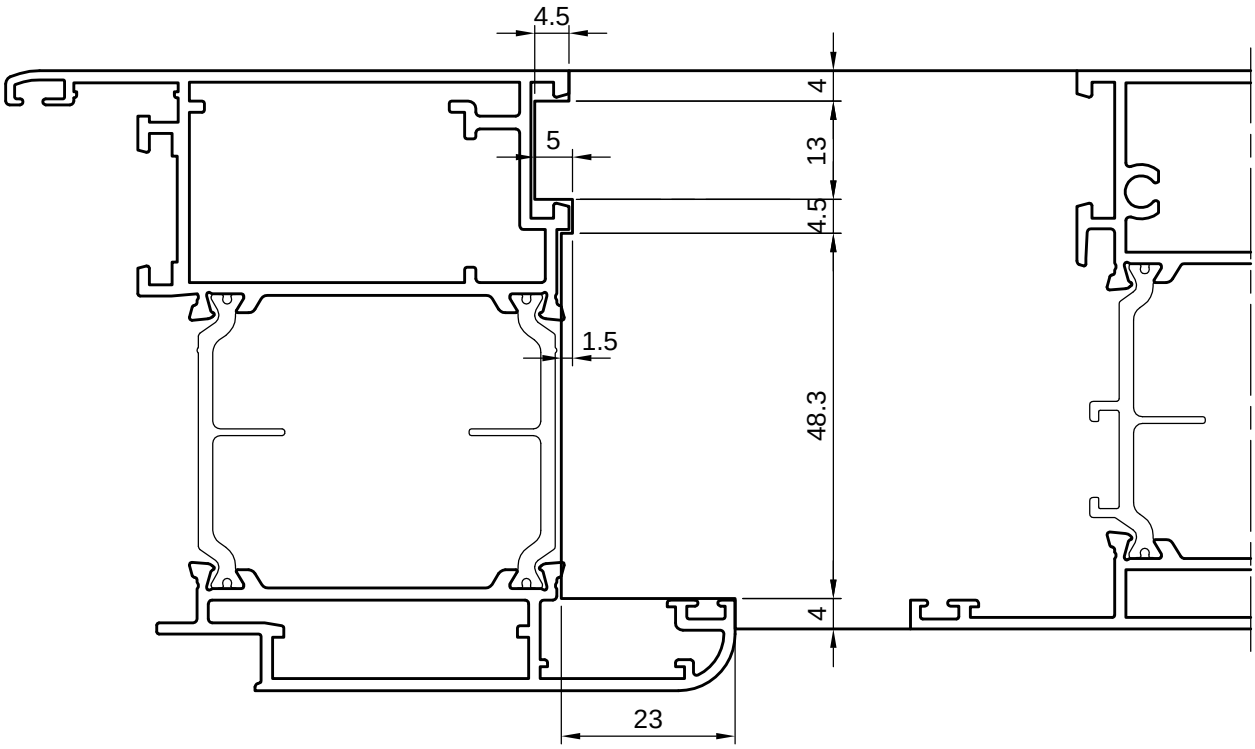

DESCRIZIONE	ACCESSORIO	ATTREZZATURA
Lavorazione intestatura traversi su ante complanari		20AM3553

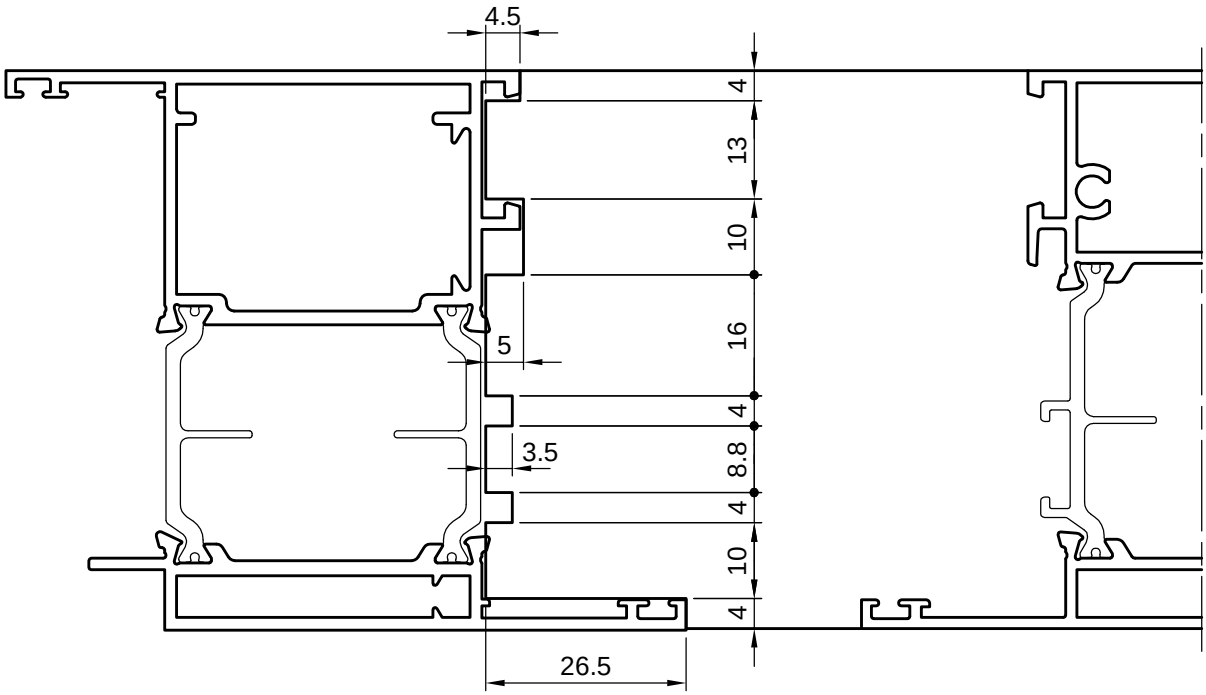

65 Atlas - 74 Magnum Porte

DESCRIZIONE	ACCESSORIO	ATTREZZATURA
Lavorazione fissaggio cavallotti esterni	EK13018 EK13019 LM0090	OM3190791 OE40900129 M3AG02007 DIMA ATLAS

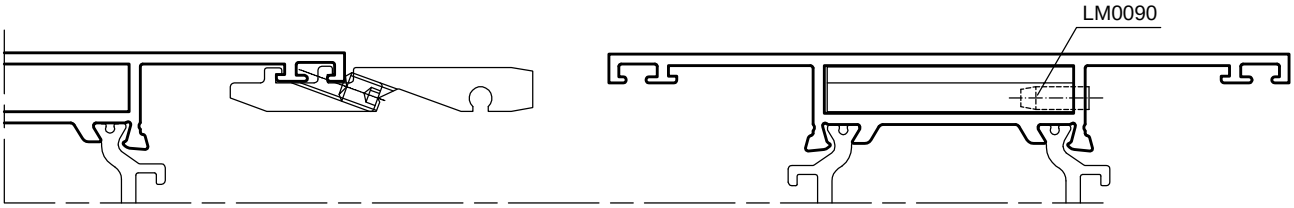

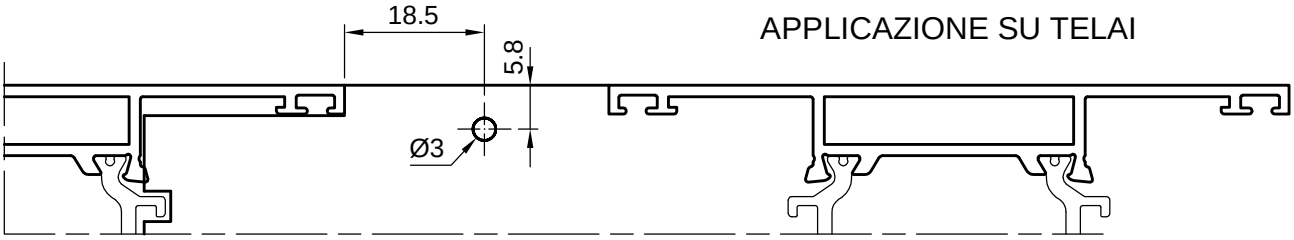

APPLICAZIONE SU TELAI

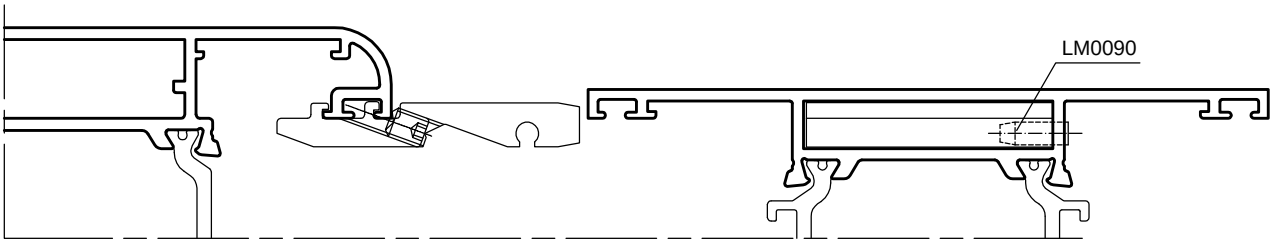

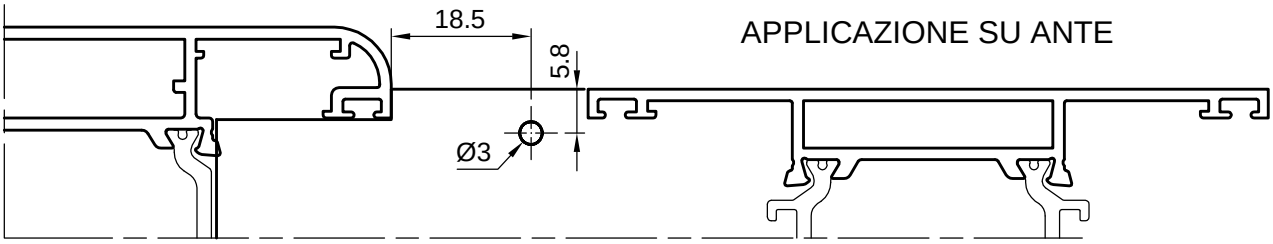

APPLICAZIONE SU ANTE

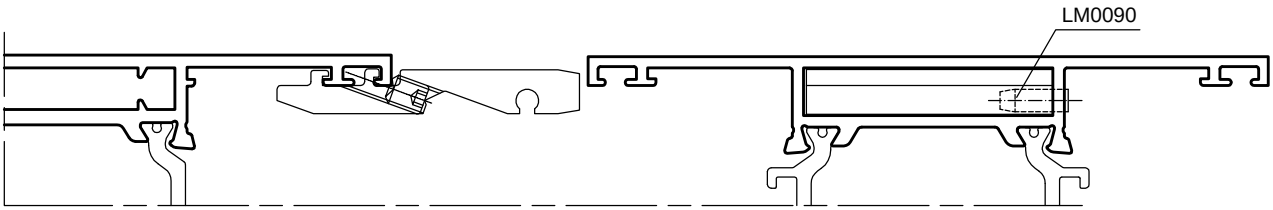

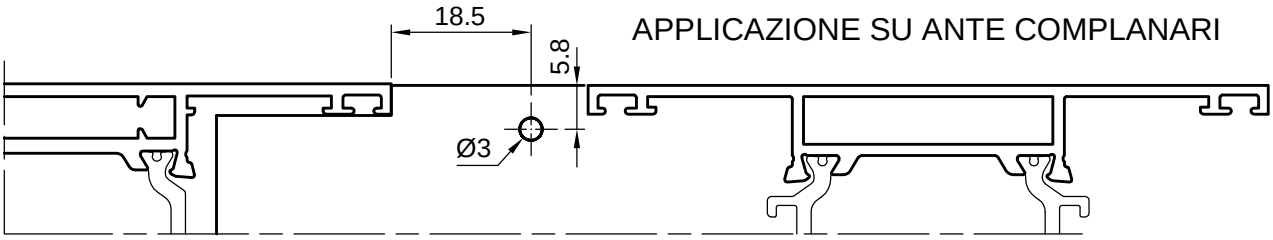

APPLICAZIONE SU ANTE COMPLANARI

Porte 65 Atlas - 74 Magnum

DESCRIZIONE	ACCESSORIO	ATTREZZATURA
Lavorazione fissaggio cavallotti interni	EK13144 EK14050 LM0080	M3AG02007

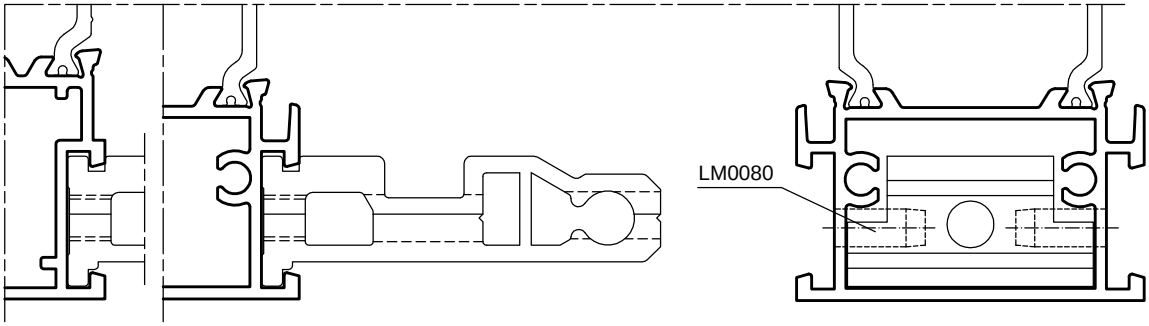

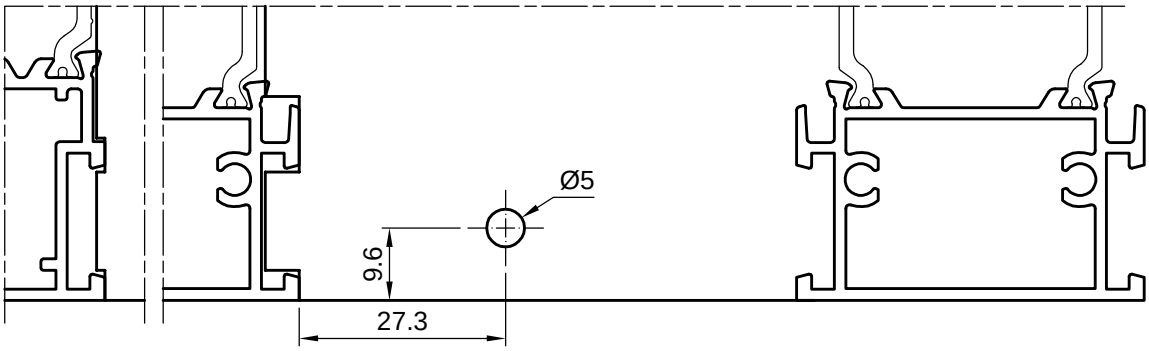

DESCRIZIONE	ACCESSORIO	ATTREZZATURA
Lavorazione fissaggio cavallotti interni	EK13144 EK14050	DIMA ATLAS TRAPANO

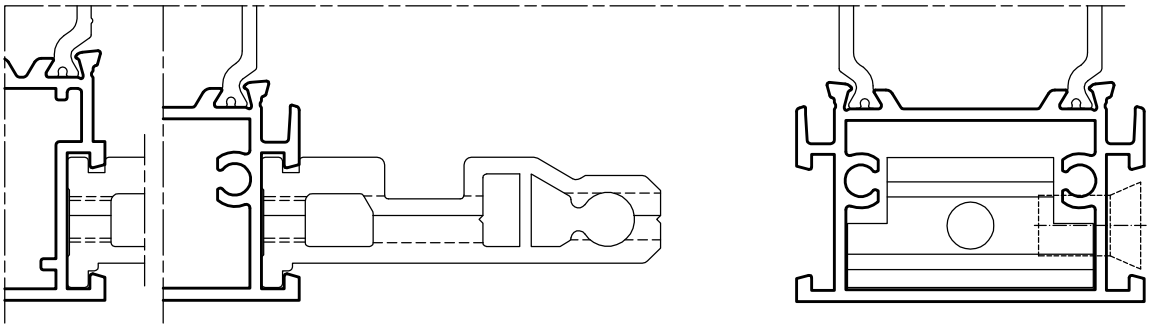

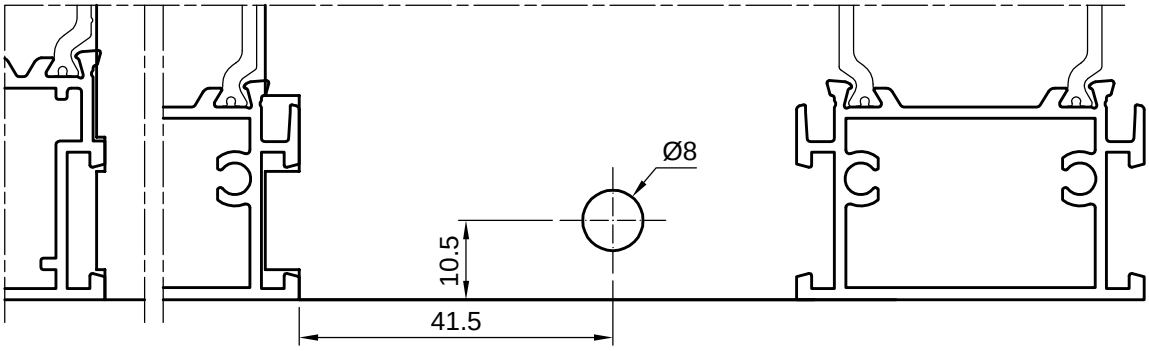

65 Atlas - 74 Magnum Porte complanari

DESCRIZIONE	ACCESSORIO	ATTREZZATURA
Lavorazione fresatura anta Z coplanare per giunzione T-Z	EKTAP45	

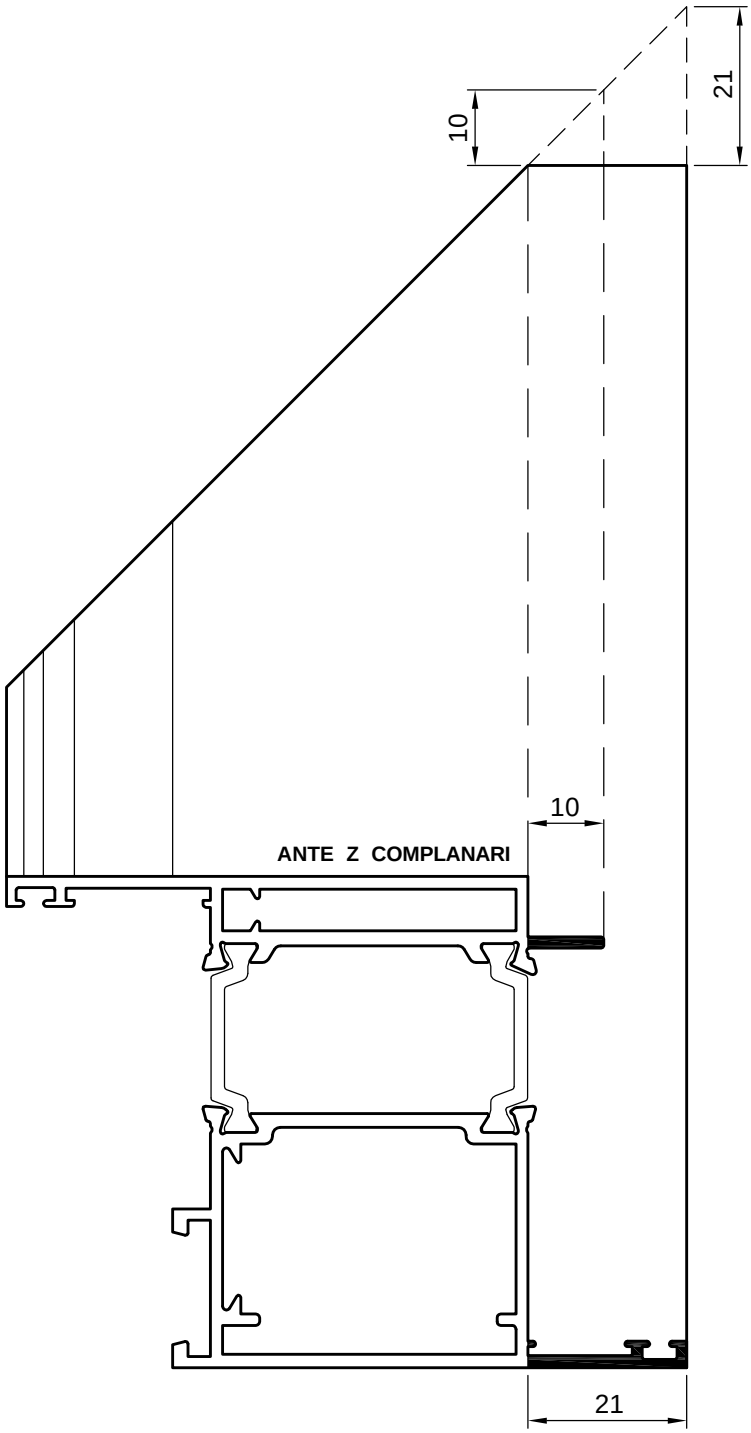

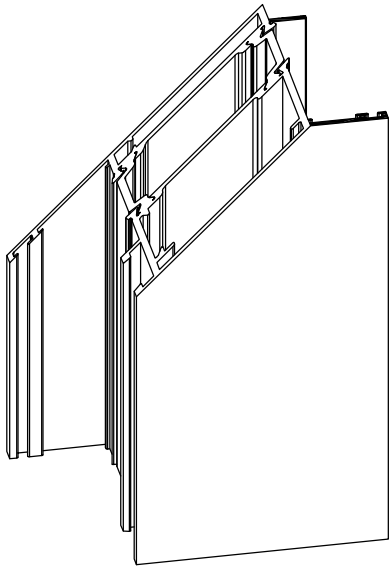

Porte complanari 65 Atlas - 74 Magnum

DESCRIZIONE	ACCESSORIO	ATTREZZATURA
Lavorazione fresatura anta T coplanare per giunzione T-Z	EKTAP45	

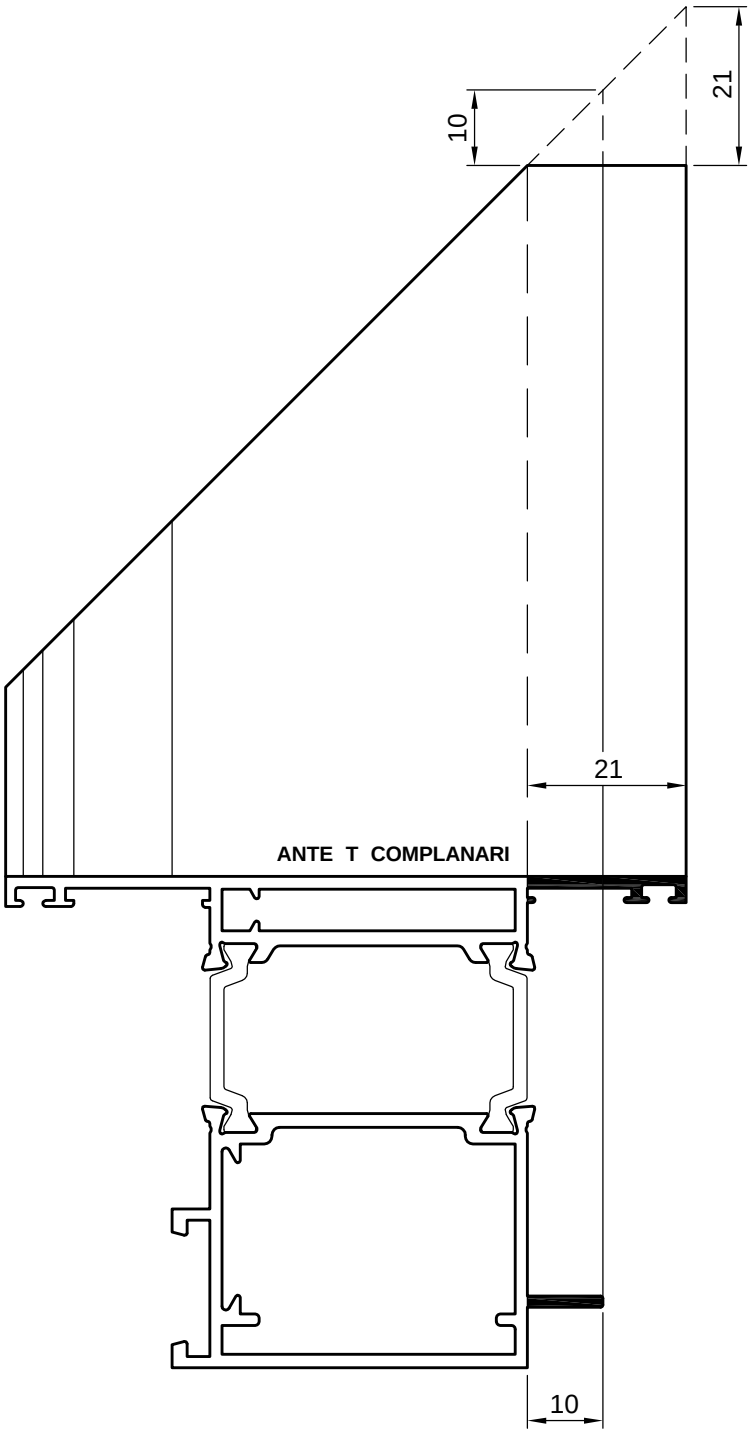

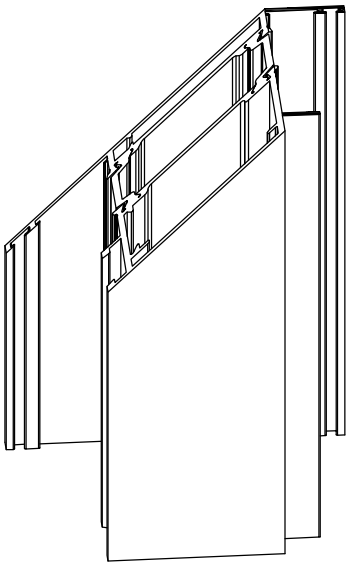

65 Atlas - 74 Magnum Porte complanari

DESCRIZIONE	ACCESSORIO	ATTREZZATURA
Inserimento tappi angolo T-Z porte complanari	EKTAP45	

TAPPI
EKTAP45

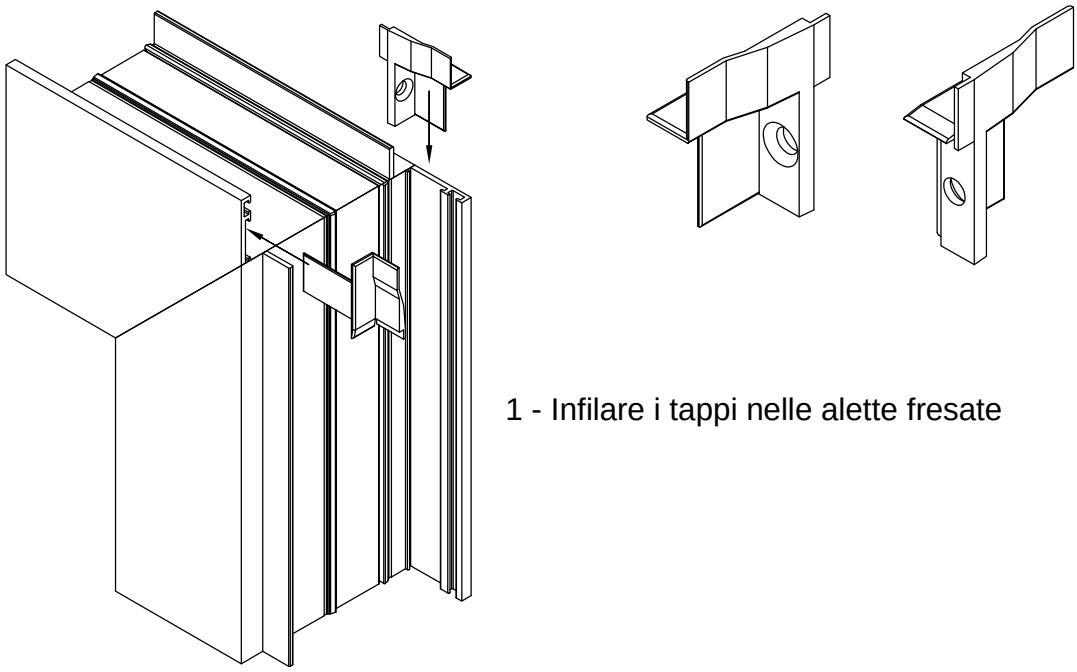

1 - Infilare i tappi nelle alette fresate

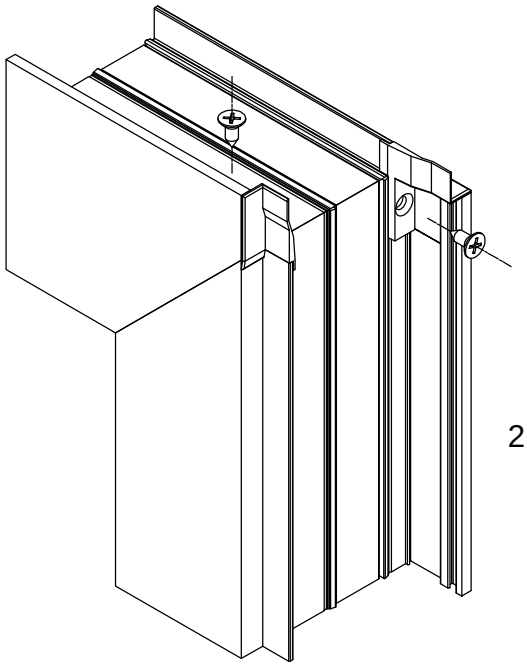

2 - Fissare i tappi con viti autofilettanti 3.5x9.5

Porte 65 Atlas - 74 Magnum

DESCRIZIONE	ACCESSORIO	ATTREZZATURA
Inserimento tappi riporto centrale	EKTAP73P EKTAP82P	AVVITATORE

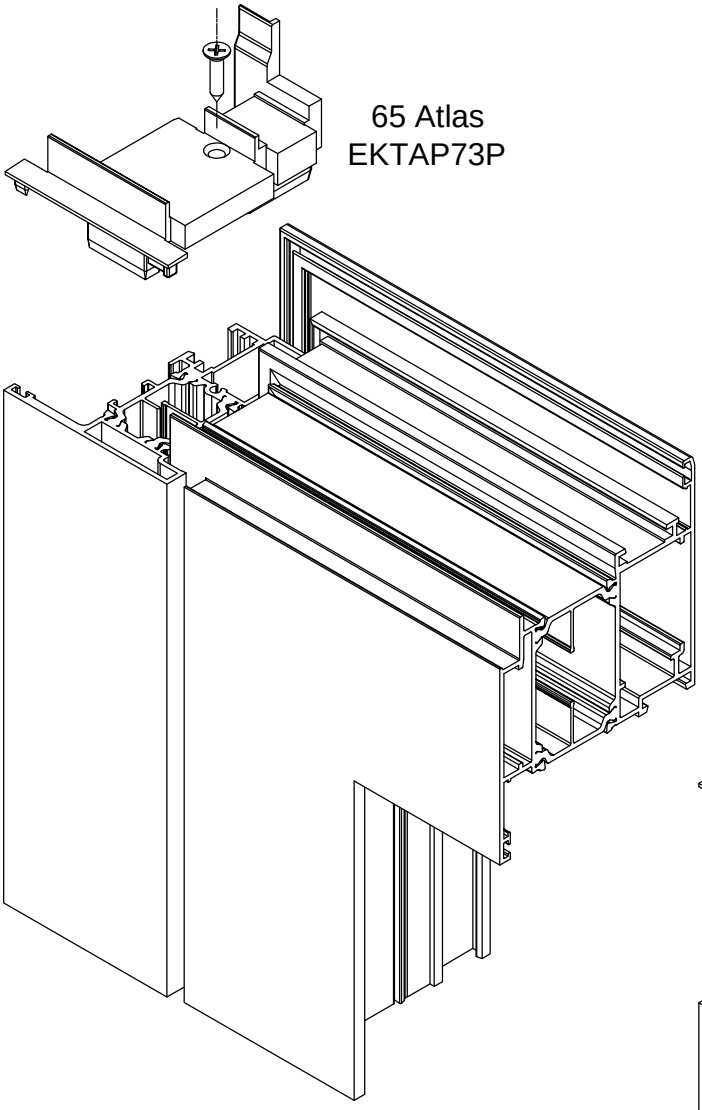

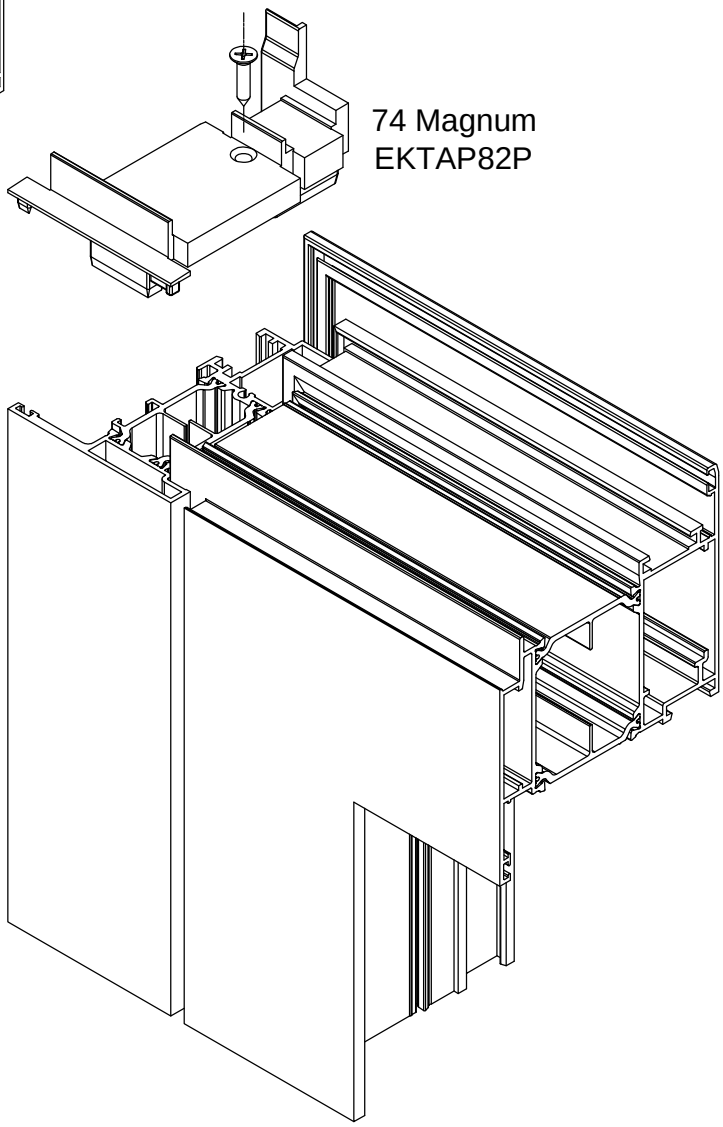

65 Atlas - 74 Magnum Porte

DESCRIZIONE	ACCESSORIO	ATTREZZATURA
Inserimento tappi su riporti inferiori	PE45265	

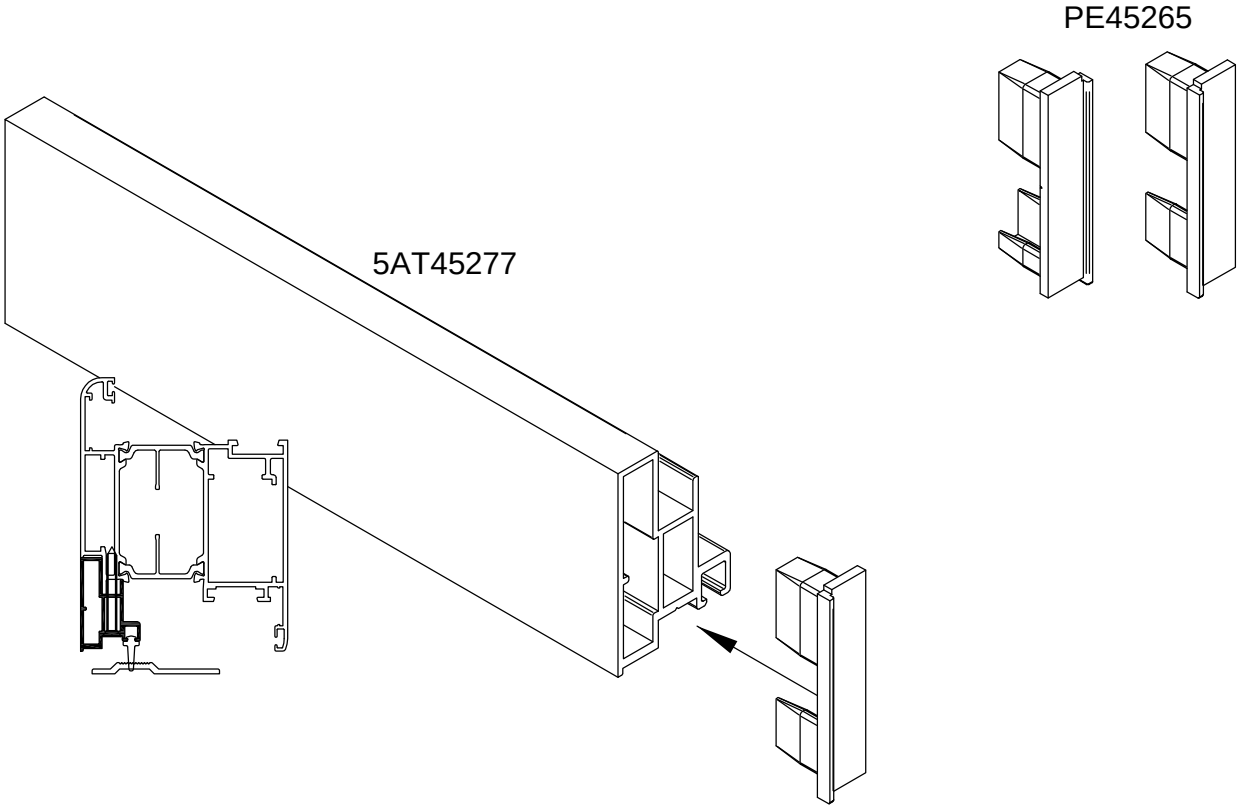

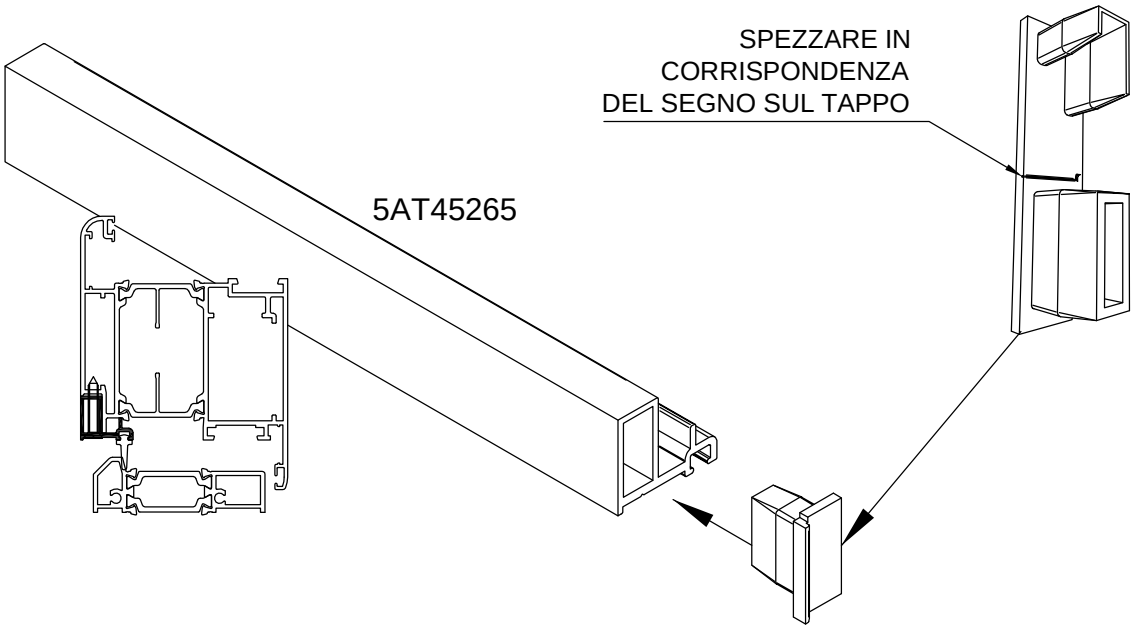

Porte 65 Atlas

DESCRIZIONE	ACCESSORIO	ATTREZZATURA
Fresatura ante per passaggio profilato di riporto portaspazzolini inferiore		

5ATT6529

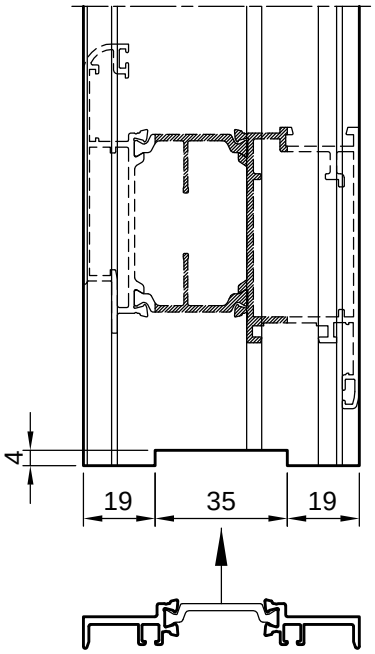

5ATT6543

5ATT6528

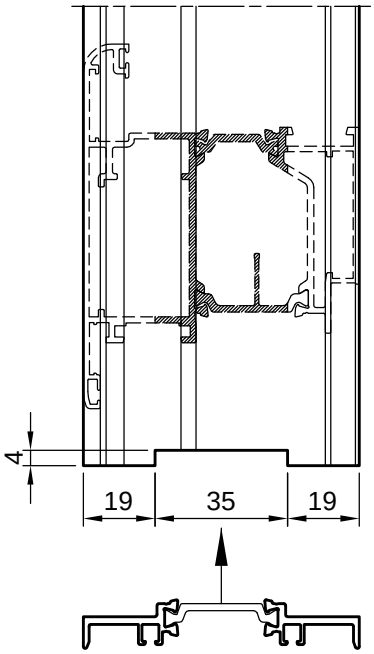

5ATT6543

5ATT6591

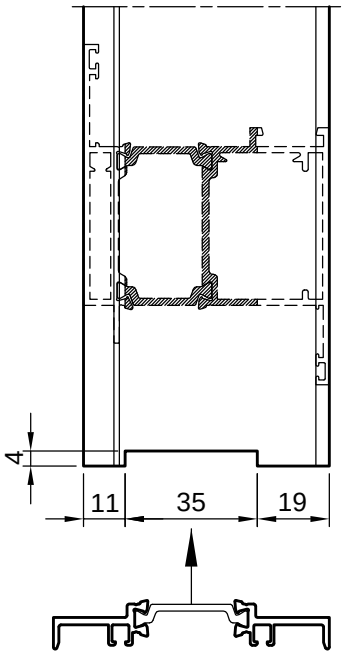

5ATT6543

5ATT6592

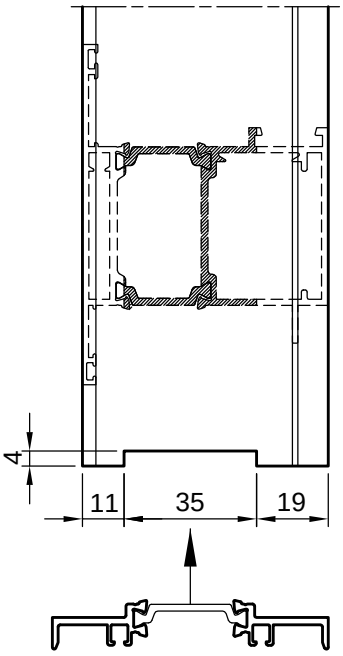

5ATT6543

65 Atlas - 74 Magnum Porte

DESCRIZIONE	ACCESSORIO	ATTREZZATURA
Quote lavorazione per inserimento serratura multipunto e contropiastre apertura interna ed esterna		PANTOGRAFO

N.B. Le lavorazioni sotto riportate sono puramente indicative. Fare sempre riferimento al foglio d'istruzioni della serratura utilizzata.

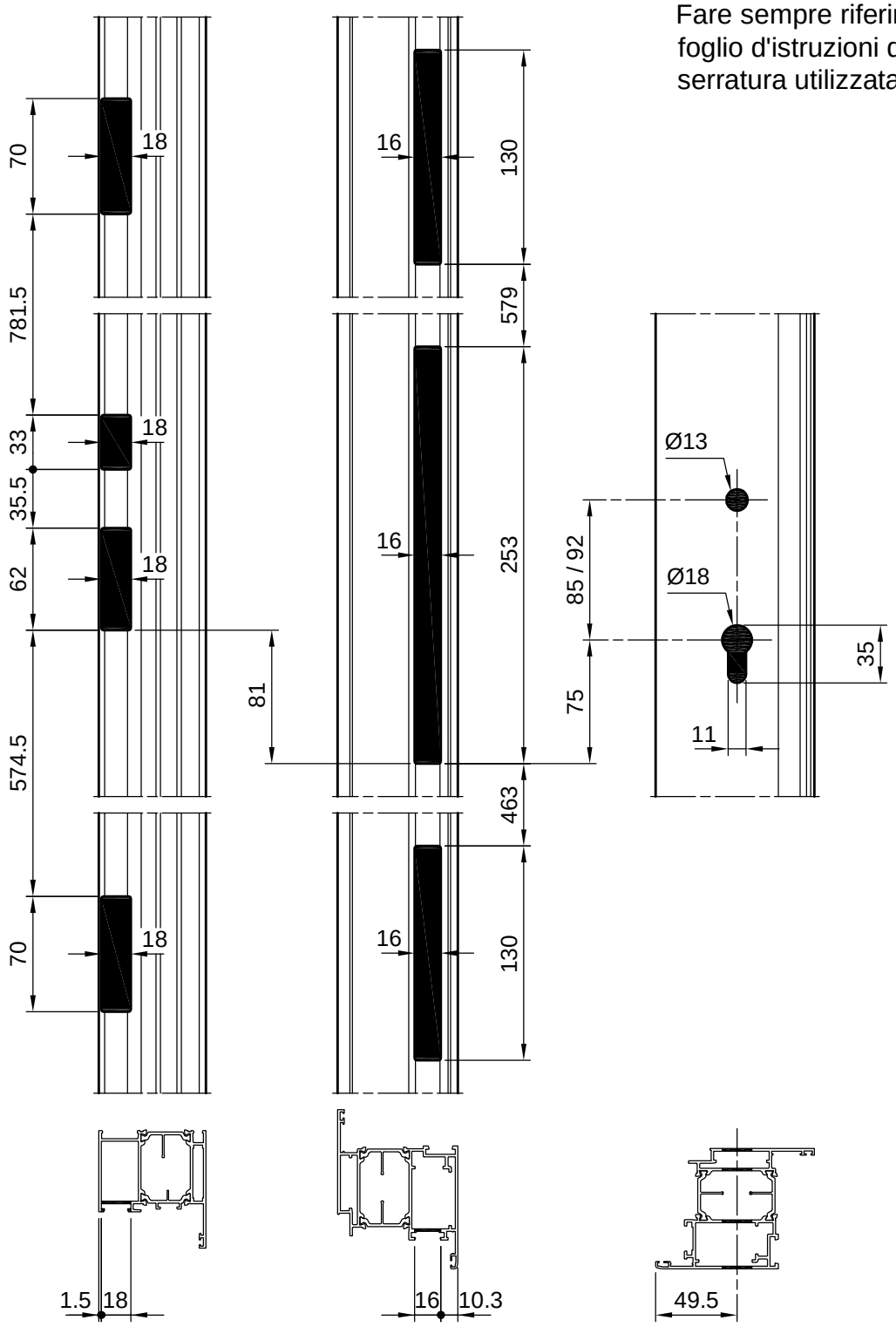

Porte complanari 65 Atlas - 74 Magnum

DESCRIZIONE	ACCESSORIO	ATTREZZATURA
Quote lavorazione per inserimento serratura multipunto e contropiastre apertura interna		PANTOGRAFO

N.B. Le lavorazioni sotto riportate sono puramente indicative. Fare sempre riferimento al foglio d'istruzioni della serratura utilizzata.

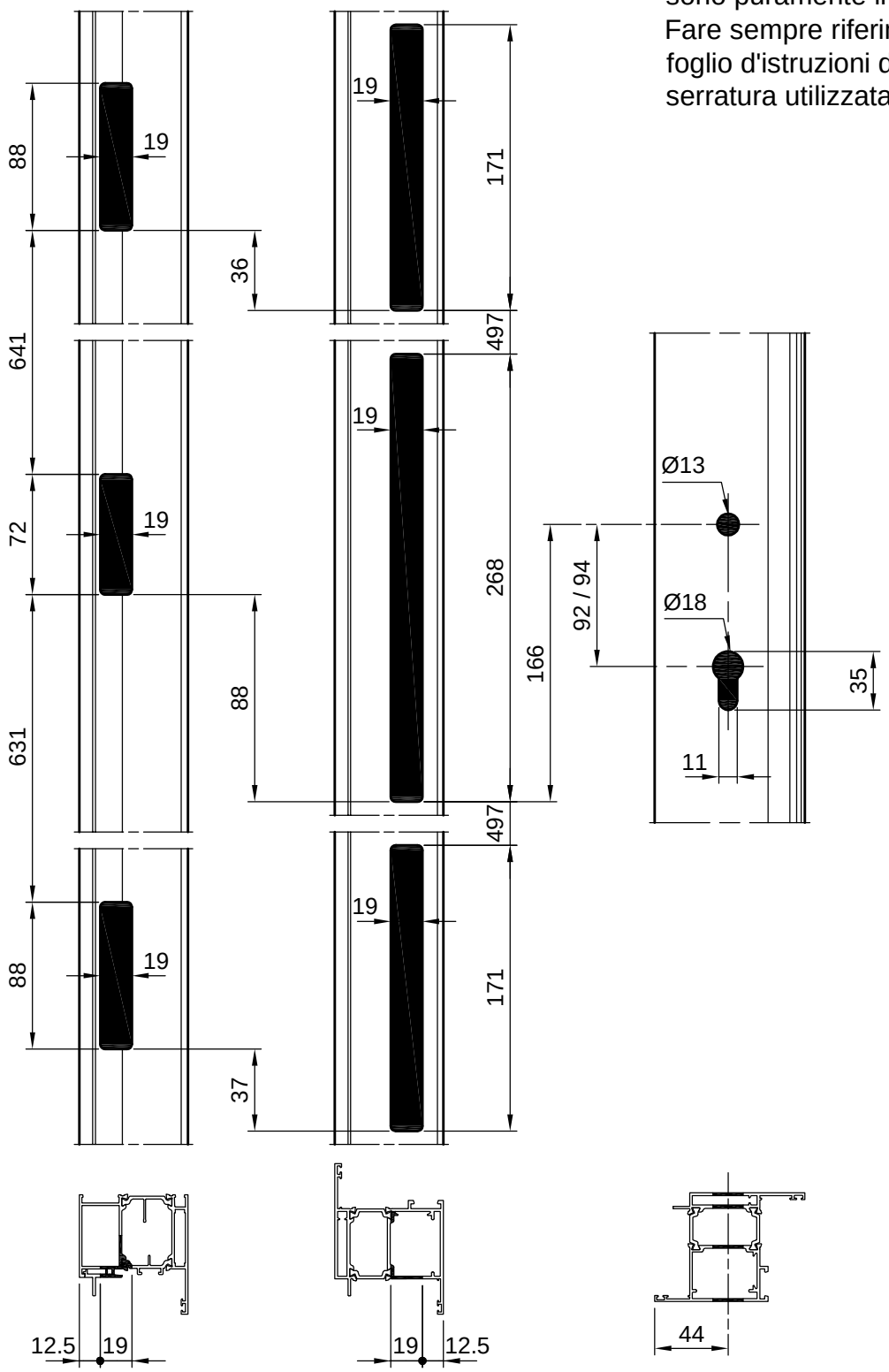

65 Atlas - 74 Magnum Porte complanari

DESCRIZIONE	ACCESSORIO	ATTREZZATURA
Quote lavorazione per inserimento serratura multipunto e contropiastre apertura esterna		PANTOGRAFO

N.B. Le lavorazioni sotto riportate sono puramente indicative. Fare sempre riferimento al foglio d'istruzioni della serratura utilizzata.

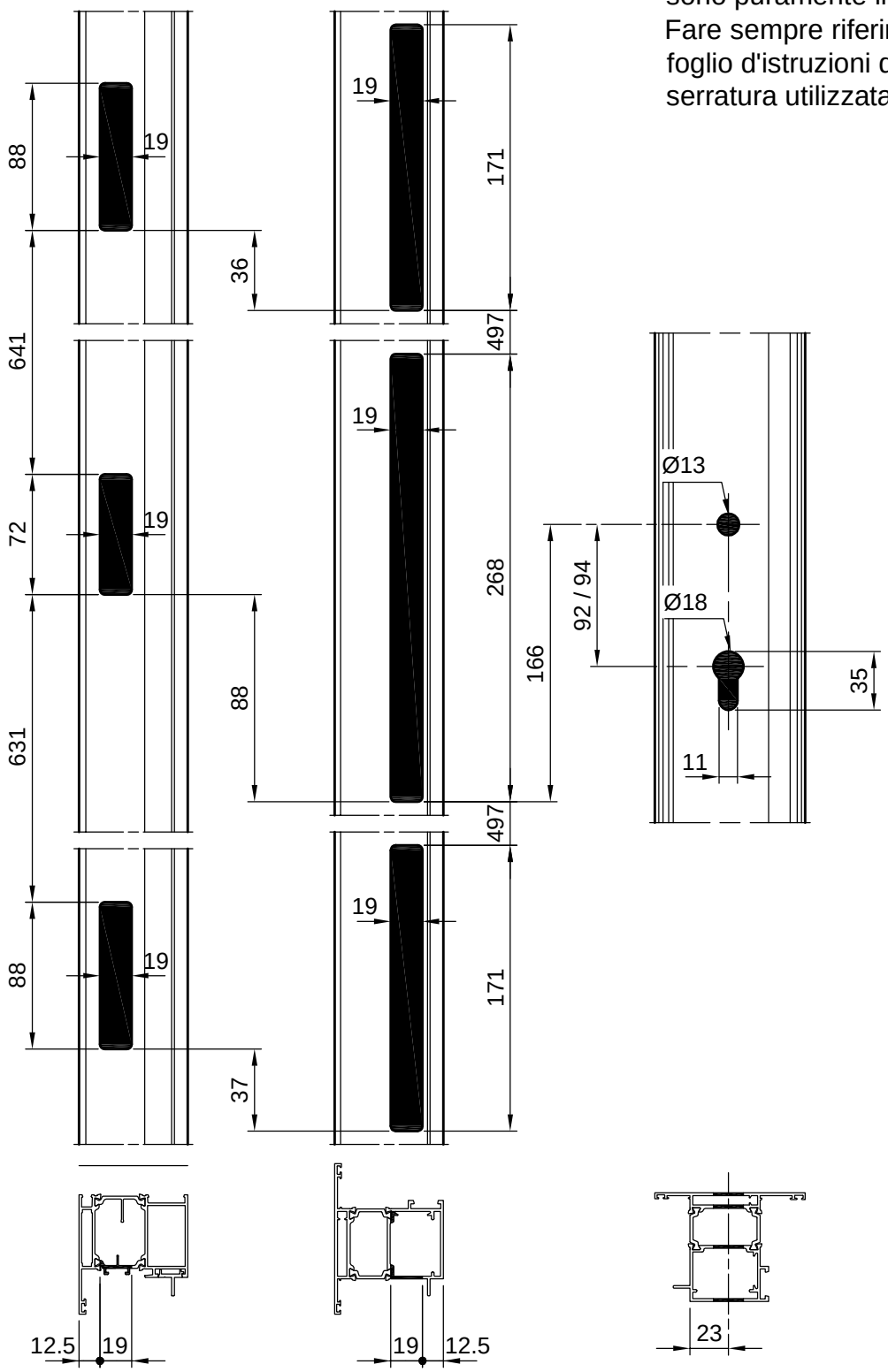

Porte 65 Atlas - 74 Magnum

DESCRIZIONE	ACCESSORIO	ATTREZZATURA
Schemi di fissaggio a muro	PR700.03 PR600.01/02/05 ES3163	

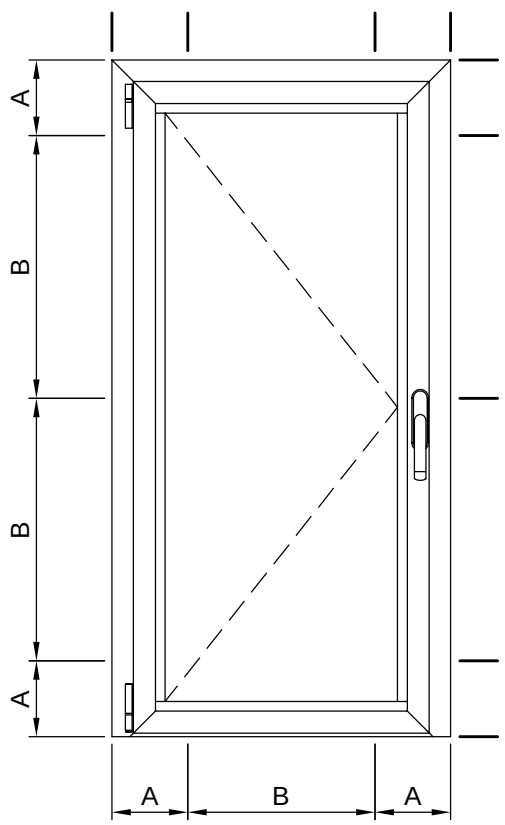

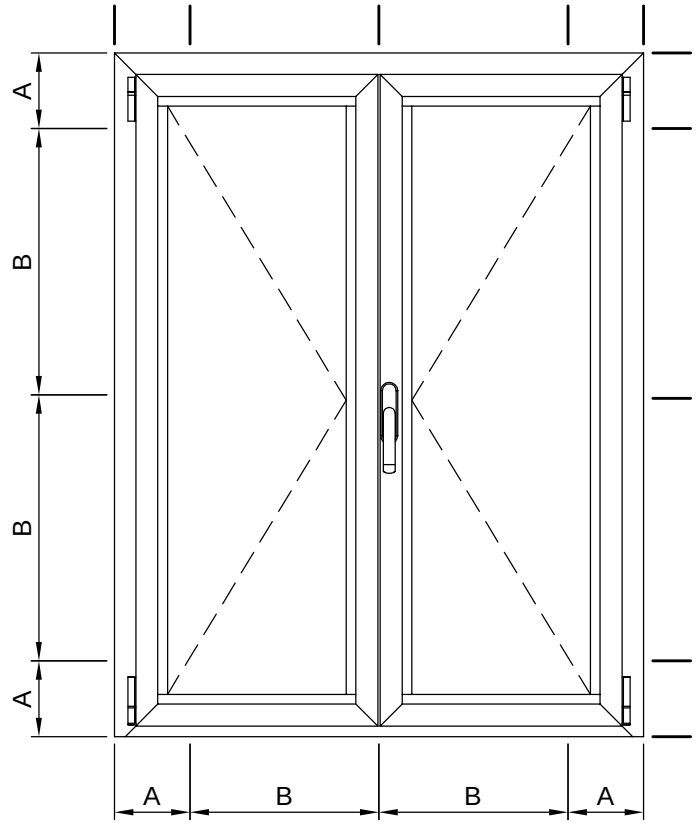

A = 100 - 150 mm
B = 550 mm MASSIMO

65 Atlas - 74 Magnum Porte

DESCRIZIONE	ACCESSORIO	ATTREZZATURA
Schema di posizionamento tasselli appoggio vetro	FRMCES285 FRMCES286	

▭ SPESSORI DISTANZIATORI
▬ SPESSORI PORTANTI

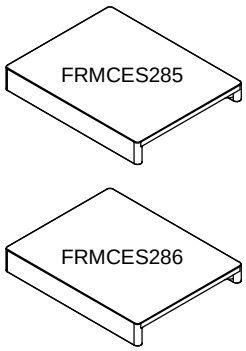

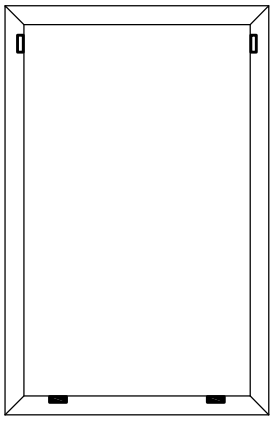

VETRO FISSO

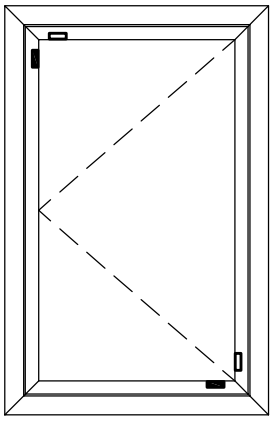

ANTA BATTENTE

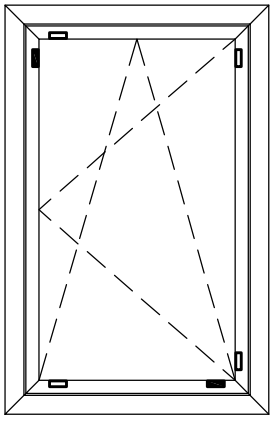

ANTA RIBALTA

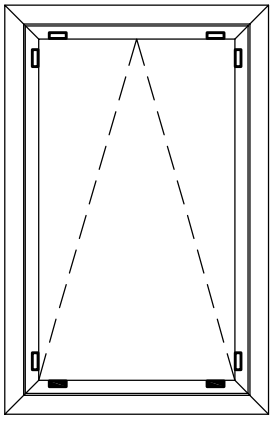

ANTA VASISTAS

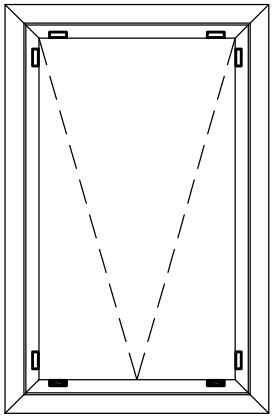

ANTA SPORGERE

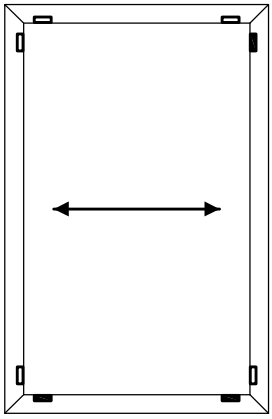

ANTA SCORREVOLE

Porte 65 Atlas - 74 Magnum

DESCRIZIONE	ACCESSORIO	ATTREZZATURA
Schema interassi traversi		

5ATT6531
5ATT7431

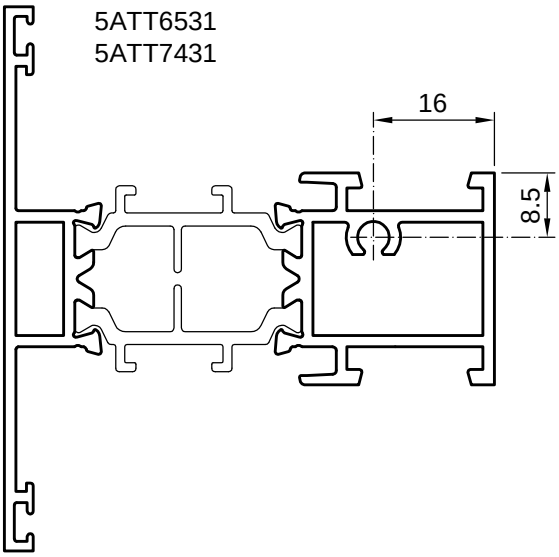

5ATT6532
5ATT7432

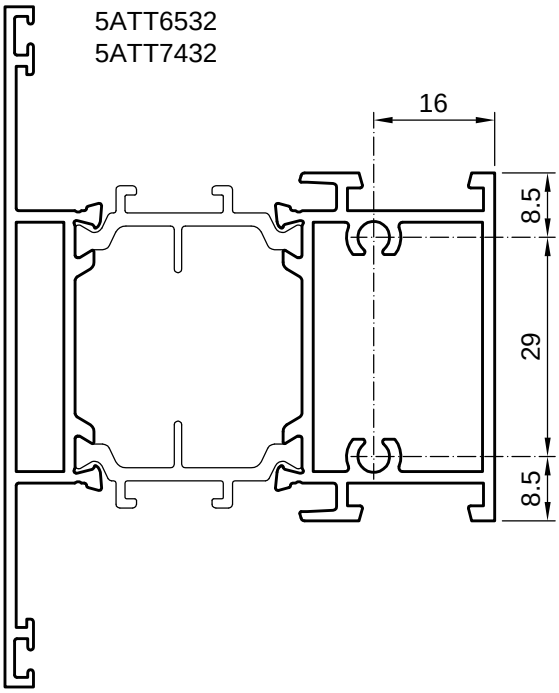

5ATT6556
5ATT7456

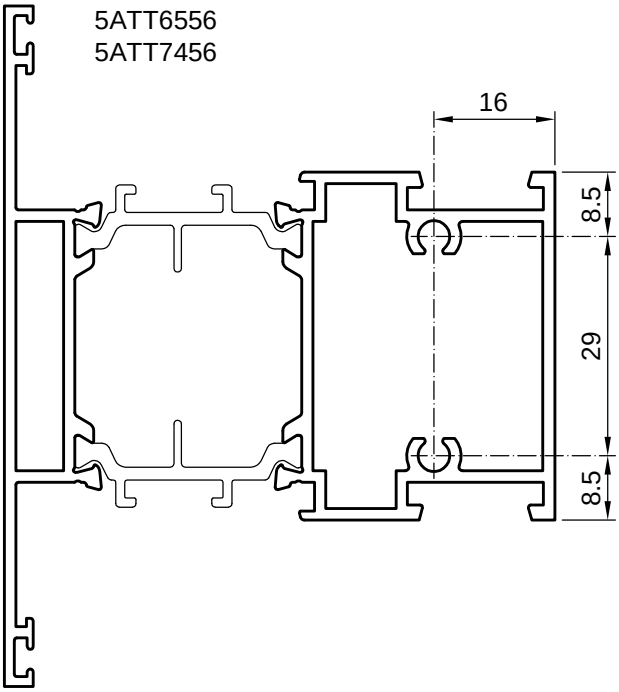

65 Atlas - 74 Magnum Porte

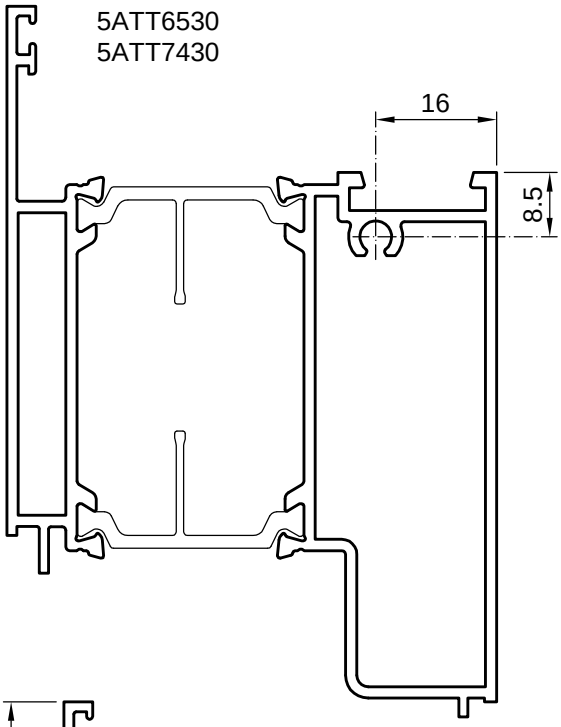

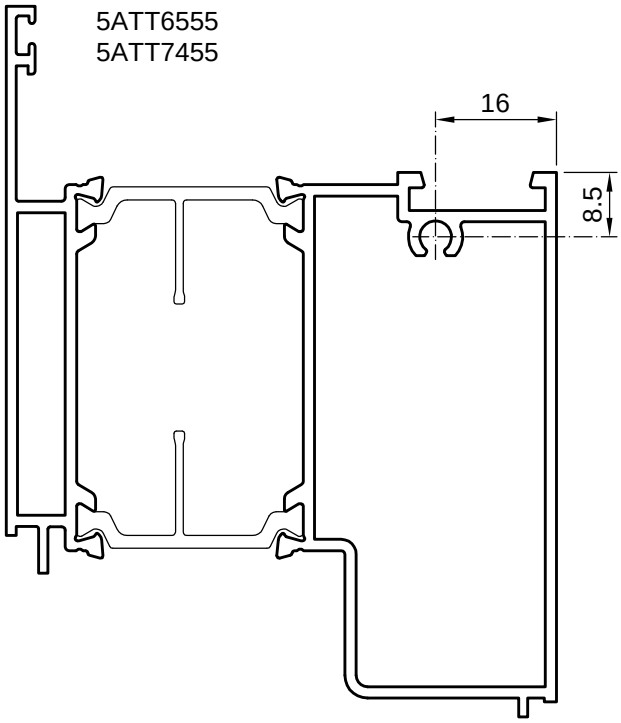

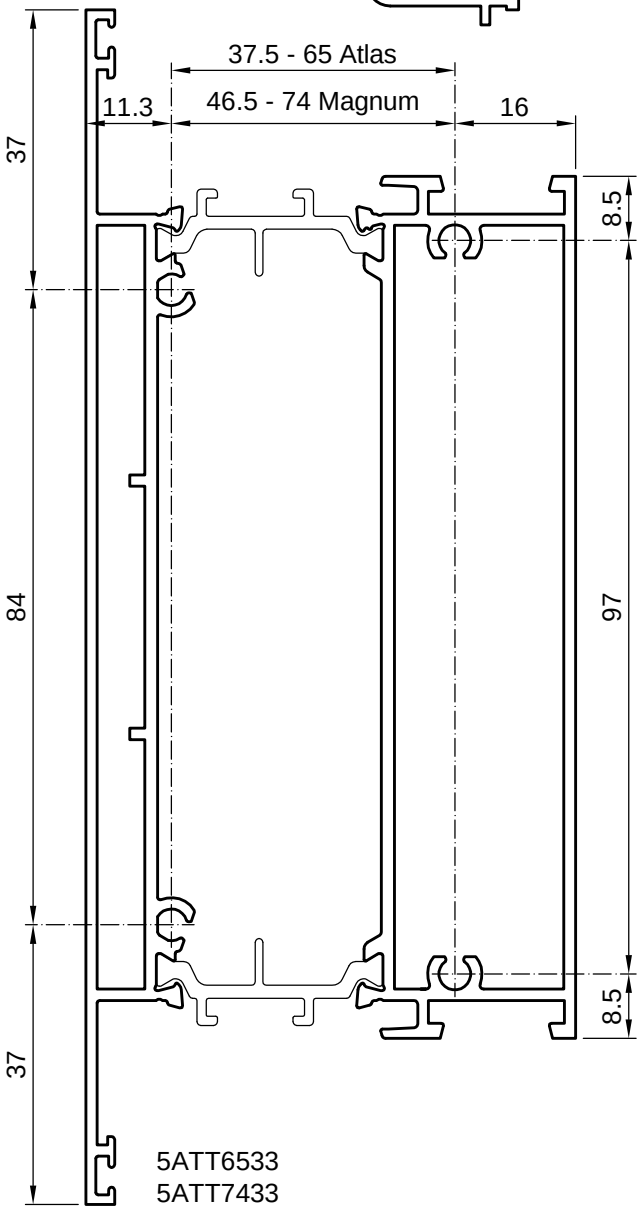

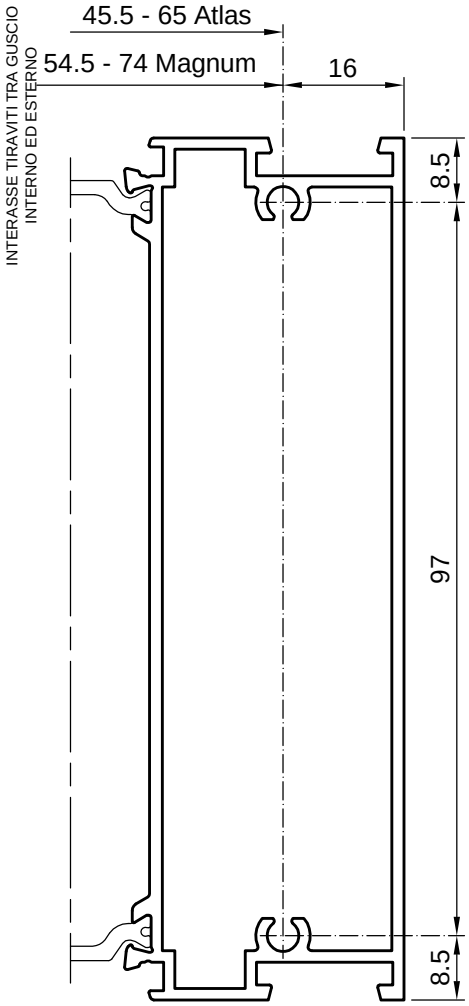

Porte 65 Atlas - 74 Magnum

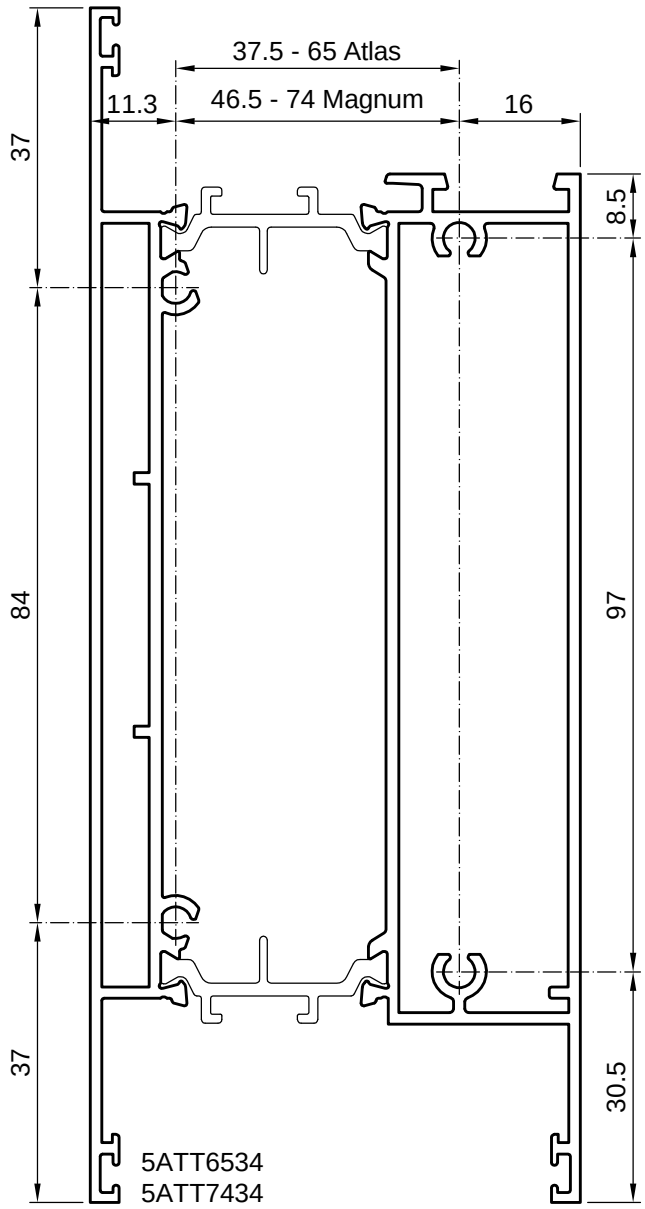

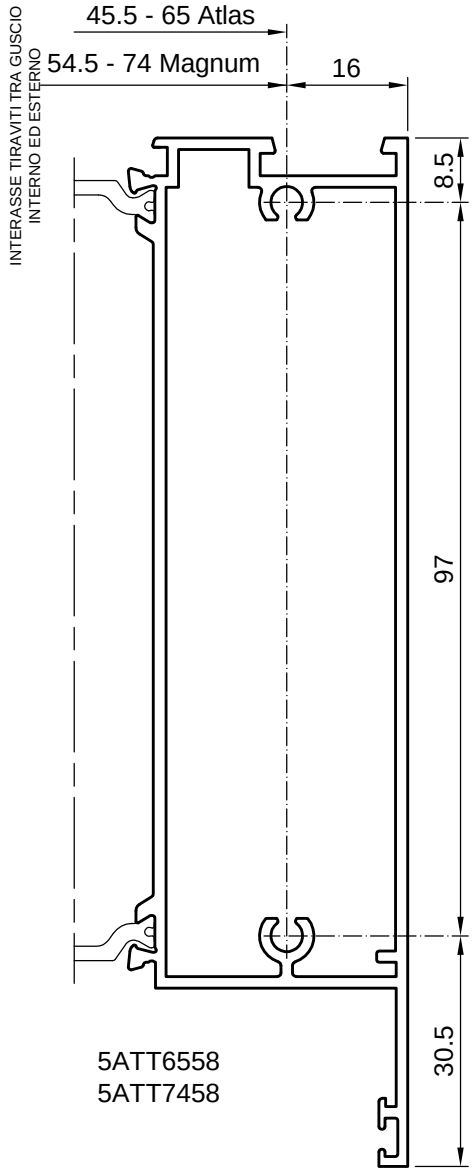

Porte 65 Atlas

PROFILATO	CODICE	ESTRUSO ESTERNO	ESTRUSO INTERNO	POLIAMMIDE	POLIAMMIDE
	5ATT5431	N.B. può essere usato anche come interno 5AT45031 Kg/m 0,319	5AT45031 Kg/m 0,319 N.B. può essere usato anche come esterno	294100	294100
	5ATT6506 5ATT6506 EVO	5AT45214 Kg/m 0,637	5AT45215 Kg/m 0,816	813400 813400EVO	813500 813500EVO
	5ATT6507 5ATT6507 EVO	5AT45214 Kg/m 0,637	5AT45216 Kg/m 0,699	813400 813400EVO	813500 813500EVO
	5ATT6508	5AT45220 Kg/m 0,537	5AT45221 Kg/m 0,658	269700	269700
	5ATT6525 5ATT6525 EVO	N.B. può essere usato anche come interno 5AT45264 Kg/m 0,615	5AT45210 Kg/m 0,635 N.B. può essere usato anche come esterno	813400 813400EVO	813500 813500EVO
	5ATT6528 5ATT6528 EVO	5AT45262 Kg/m 1,177	5AT45263 Kg/m 0,680	813400 813400EVO	269700
	5ATT6529 5ATT6529 EVO	5AT45260 Kg/m 0,781	5AT45261 Kg/m 1,024	813400 813400EVO	813400 813400EVO
	5ATT6530 5ATT6530 EVO	5AT45230 Kg/m 0,633		813400 813400EVO	813400 813400EVO

65 Atlas Porte

PROFILATO	CODICE	ESTRUSO ESTERNO	ESTRUSO INTERNO	POLIAMMIDE	POLIAMMIDE
	5ATT6531 5ATT6531 EVO	5AT45227 Kg/m 0,531	5AT45228 Kg/m 0,589	813500 813500EVO	813500 813500EVO
	5ATT6532 5ATT6532 EVO	5AT45225 Kg/m 0,676	5AT45226 Kg/m 0,783	813500 813500EVO	813500 813500EVO
	5ATT6533 5ATT6533 EVO	5AT45222 Kg/m 1,345	5AT45224 Kg/m 1,399	813500 813500EVO	813500 813500EVO
	5ATT6534 5ATT6534 EVO	5AT45222 Kg/m 1,345	5AT45223 Kg/m 1,503	813400 813400EVO	813500 813500EVO
	5ATT6541	N.B. può essere usato anche come interno 5AT45242 Kg/m 0,293	5AT45243 Kg/m 0,309 N.B. può essere usato anche come esterno	800200	800200
	5ATT6542	N.B. può essere usato anche come interno 5AT45244 Kg/m 0,211	5AT45245 Kg/m 0,336 N.B. può essere usato anche come esterno	800200	
	5ATT6543	N.B. può essere usato anche come interno 5AT45244 Kg/m 0,211	5AT45244 Kg/m 0,211 N.B. può essere usato anche come esterno	800200	
	5ATT6545 5ATT6545 EVO	5AT45286 Kg/m 0,756	5AT45216 Kg/m 0,699	813400 813400EVO	813500 813500EVO

Porte 65 Atlas

PROFILATO	CODICE	ESTRUSO ESTERNO	ESTRUSO INTERNO	POLIAMMIDE	POLIAMMIDE
	5ATT6546 5ATT6546 EVO	N.B. può essere usato anche come interno	N.B. può essere usato anche come esterno		
	5ATT6555 5ATT6555 EVO	5AT45230 Kg/m 0,633	5AT45273 Kg/m 0,959	813400 813400EVO	813400 813400EVO
	5ATT6556 5ATT6556 EVO	5AT45225 Kg/m 0,676	5AT45274 Kg/m 0,870	813500 813500EVO	813500 813500EVO
	5ATT6557 5ATT6557 EVO	5AT45222 Kg/m 1,345	5AT45275 Kg/m 1,486	813500 813500EVO	813500 813500EVO
	5ATT6558 5ATT6558 EVO	5AT45222 Kg/m 1,345	5AT45276 Kg/m 1,578	813400 813400EVO	813500 813500EVO
	5ATT6588 5ATT6588 EVO	5AT45419 Kg/m 0,317	5AT45420 Kg/m 0,261	800200	813400 813400EVO
	5ATT6589	5AT45243 Kg/m 0,309	5AT45243 Kg/m 0,309	269700	269700
	5ATT6591	5AT45296 Kg/m 0,714	5AT45298 Kg/m 0,919	946700	946700

65 Atlas Porte

PROFILATO	CODICE	ESTRUSO ESTERNO	ESTRUSO INTERNO	POLIAMMIDE	POLIAMMIDE
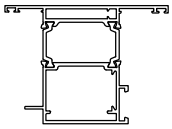	5ATT6592	5AT45297 Kg/m 0,777	5AT45299 Kg/m 0,854 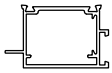	946700	946700 813400EVO
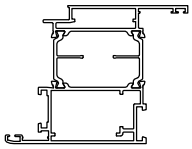	5ATT6593 5ATT6593 EVO	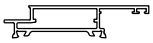 5AT45415 Kg/m 0,722	5AT45261 Kg/m 1,024 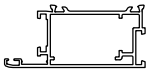	813400 813400EVO	813400
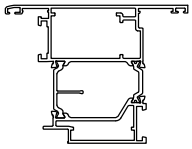	5ATT6594 5ATT6594 EVO	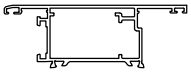 5AT45416 Kg/m 1,119	5AT45263 Kg/m 0,680 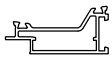	813400 813400EVO	269700

Porte 74 Magnum

PROFILATO	CODICE	ESTRUSO ESTERNO	ESTRUSO INTERNO	POLIAMMIDE	POLIAMMIDE
	5ATT7406 5ATT7406 EVO	5AT45214 Kg/m 0,637	5AT45215 Kg/m 0,816	801600 801600EVO	801400 801400EVO
	5ATT7407 5ATT7407 EVO	5AT45214 Kg/m 0,637	5AT45216 Kg/m 0,699	801600 801600EVO	801400 801400EVO
	5ATT7408	5AT45220 Kg/m 0,537	5AT45221 Kg/m 0,658	268300	268300
	5ATT7425 5ATT7425 EVO	N.B. può essere usato anche come interno 5AT45264 Kg/m 0,615	5AT45210 Kg/m 0,635 N.B. può essere usato anche come esterno	801600 801600EVO	801400 801400EVO
	5ATT7428 5ATT7428 EVO	5AT45262 Kg/m 1,177	5AT45263 Kg/m 0,680	801600 801600EVO	268300
	5ATT7429 5ATT7429 EVO	5AT45260 Kg/m 0,781	5AT45261 Kg/m 1,024	801600 801600EVO	801600 801600EVO
	5ATT7430 5ATT7430 EVO	5AT45230 Kg/m 0,633		801600 801600EVO	801600 801600EVO
	5ATT7431 5ATT7431 EVO	5AT45227 Kg/m 0,531	5AT45228 Kg/m 0,589	801600 801600EVO	801400 801400EVO

74 Magnum

Porte

PROFILATO	CODICE	ESTRUSO ESTERNO	ESTRUSO INTERNO	POLIAMMIDE	POLIAMMIDE
	5ATT7432 5ATT7432 EVO	5AT45225 Kg/m 0,676	5AT45226 Kg/m 0,783	801400 801400EVO	801400 801400EVO
	5ATT7433 5ATT7433 EVO	5AT45222 Kg/m 1,345	5AT45224 Kg/m 1,399	801400 801400EVO	801400 801400EVO
	5ATT7434 5ATT7434 EVO	5AT45222 Kg/m 1,345	5AT45223 Kg/m 1,503	801600 801600EVO	801400 801400EVO
	5ATT7441	N.B. può essere usato anche come interno 5AT45242 Kg/m 0,293	5AT45243 Kg/m 0,309 N.B. può essere usato anche come esterno	801600 801600EVO	801600 801600EVO
	5ATT7442	N.B. può essere usato anche come interno 5AT45244 Kg/m 0,211	5AT45245 Kg/m 0,336 N.B. può essere usato anche come esterno	801600 801600EVO	
	5ATT7443	N.B. può essere usato anche come interno 5AT45244 Kg/m 0,211	5AT45244 Kg/m 0,211 N.B. può essere usato anche come esterno	801600 801600EVO	
	5ATT7445 5ATT7445 EVO	5AT45286 Kg/m 0,756	5AT45216 Kg/m 0,699	801600 801600EVO	801400 801400EVO
	5ATT7446 5ATT7446 EVO	N.B. può essere usato anche come interno	N.B. può essere usato anche come esterno	268300	268300

Porte 74 Magnum

PROFILATO	CODICE	ESTRUSO ESTERNO	ESTRUSO INTERNO	POLIAMMIDE	POLIAMMIDE
	5ATT7455 5ATT7455 EVO	5AT45230 Kg/m 0,633	5AT45273 Kg/m 0,959	801600 801600EVO	801600 801600EVO
	5ATT7456 5ATT7456 EVO	5AT45225 Kg/m 0,676	5AT45274 Kg/m 0,870	801400 801400EVO	801400 801400EVO
	5ATT7457 5ATT7457 EVO	5AT45222 Kg/m 1,345	5AT45275 Kg/m 1,486	801400 801400EVO	801400 801400EVO
	5ATT7458 5ATT7458 EVO	5AT45222 Kg/m 1,345	5AT45276 Kg/m 1,578	801600 801600EVO	801400 801400EVO
	5ATT7488 5ATT7488 EVO	5AT45418 Kg/m 0,365	5AT45420 Kg/m 0,261	800200	813400 813400EVO
	5ATT7489	5AT45243 Kg/m 0,309	5AT45243 Kg/m 0,309	939700	939700
	5ATT7491 5ATT7491 EVO	5AT45296 Kg/m 0,714	5AT45298 Kg/m 0,919	802200 802200EVO	802200 802200EVO
	5ATT7492 5ATT7492 EVO	5AT45297 Kg/m 0,777	5AT45299 Kg/m 0,854	802200 802200EVO	802200 802200EVO

74 Magnum

Porte

PROFILATO	CODICE	ESTRUSO ESTERNO	ESTRUSO INTERNO	POLIAMMIDE	POLIAMMIDE
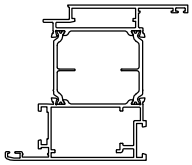	5ATT7493 5ATT7493 EVO	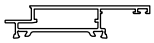 5AT45415 Kg/m 0,722	5AT45261 Kg/m 1,024 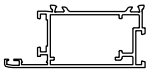	 801600 801600EVO	 801600 801600EVO
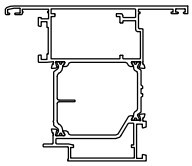	5ATT6594 5ATT6594 EVO	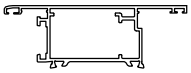 5AT45416 Kg/m 1,119	5AT45263 Kg/m 0,680 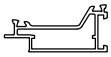	 801600 801600EVO	 268300

ALLUMINIOAGNELLI 1907
FAMIGLIA DI IMPRESE

TRAFILERIE ALLUMINIO ALEXIA

agnelli metalli

Rivenditore autorizzato

TRAFILERIE ALLUMINIO ALEXIA SPA
Via Al Piano – Area Industriale
23020 GORDONA – SO
Tel. 0343/42111 - Fax 0343/41507
www.alluminioalexia.com
e-mail: commerciale@alluminioalexia.com

AGNELLI METALLI SPA
Via Provinciale per Dalmine, 20
24040 LALLIO – BG
Tel. 035/204811 - Fax 035/693120
www.agnellimetalli.com
e-mail: info@agnellimetalli.com

AGNELLI METALLI POLAND SP. ZO.O.
Ulica Nowopogonska, 98
41-250 CZELADZ – POLONIA
Tel. 0048/32/3515230-1 - Fax 0048/32/3520710
www.agnelli.com.pl
e-mail: agnelli@agnelli.com.pl

ALUCOLOR OX S.R.L.
Via Londra, 8
24040 CISERANO-ZINGONIA – BG
Tel. 035/884647 - Fax 035/4821074
e-mail: alucolor@agnelli.net

publiformit

VITALE

PRODOTTI SIDERURGICI E SISTEMI IN ALLUMINIO

SEDE
Strada Polesana per Badia 2/A - Lendinara, RO 45026
T. +39 0425 641712 - F. +39 0425 63018
info@vitalegiuseppe.it - www.vitalegiuseppe.it

DISTRIBUZIONE FRIULI VENEZIA GIULIA
Via G.B. Maddalena 3, 33040 Povoletto (UD)
T. +39 337 1107276

QUALITÀ FIDUCIA ED ESPERIENZA

dal 1954

Made with ♥ by comunicafacile.eu